NISKO
ELECTRICITY &
ELECTRONICS LTD

01/2018 תאורת LED
OUTDOOR & INDOOR



תאורת חוץ

עמ' 8 - 72 <<

אולמות ותעשיה

8-17 >>

הצפה

18-29 >>

דוקרנים

30-32 >>

בולרדים

33-37 >>

צמודי קיר

38-49 >>



PACIFIC 14



HIGHBAY 13



FREEDOM 9



SMD-PRO 20



FLOODLIGHT ASYM 19



FLOODLIGHT 18



MAXIFLOOD 17



פנס חירום 29



JET 26



DECOLINE 24



FLOODLIGHT 23



SMD 22



דוקרן גינה 32



SPIKE2 31



SPIKE 30



BLINK 36



BOX 35



BAR 34



BRIGE 33



WALLBLOOM 40



WALLBOX 39



WALLBAR 38



BLOOM 37



WOW U&D 45



WINK U&D 44

WALLY U&D 43



WAVE 42



BOLD 41


ICEBERG 49


WITTY-L U&D 48


WITTY 46

ULTRALED+ 54

MINIFROST 53


FROST 52


SNOW 50

צמודי קיר/ תקרה
>> 50-57


MONACO 56


MAGNUM 55


WALL-SMALL 61


ניסקוליין 60


WALL-V 59


WALL-L 57

שקועי חומה
>> 57-61


COBRA 65


LION 64


TIGER 63


JAGUAR 62

תאורת רחוב
>> 62-67


BDD95 70


BAT86 68

מוגני התפוצצות
>> 68-71

תאורת פנים

72-213 <<

צמודי תקרה

72-77 <<



ROYAL 73



RISE 76



ROSE 77

צמודי קיר/ תקרה

78-100 <<



METRO 78



PIERO 80



LED PANEL 82

אינטגרלי 86



ICE 89



GALIL 88



AQUA 92



CHILL 94



POP LED 96



ULTRALED+ 100



SURFACE CIRCULAR 97

פסים מוגני מים

101-107 <<



DAMP PROOF 102



SPEED 103



SLIM 105



HOME 106



הרמטי 107

לינאריים

109-115 <<



פס אמריקאי 108



LINEAR 109



LASER 112



SUP 114

פסי לד

<< 116-117



פסי לד 116

שקועי תקרה
אקוסטית / גבס

<< 118-157

LED PANEL 119



FINELINE/ ANTI-GLARE 123



EDGE 128



PANEL IP65 129

PANEL LEDVANCE 131

LEDVANCE UGR<19 133

LEDVANCE 1200X300 134

LEDVANCE 1200X600 136

PANEL 120X30 138



LED PANEL לגבס 140

PIERO 143

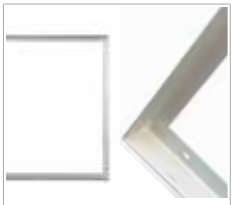

אביזרים משלימים 144



LED PANEL 146



PANEL אינטגרלי 149



HILA 152



DL LEDVANCE 154



PANDA 155



DOWNLIGHT 157

שקועי תקרה

<< 158-196



PRINCE 158



PEAK 160



PURE 162



PABLO 165



PETRA 167



PIERE 168



PAL 170



PELI 172



PICASSO 174


PACO 182


SPOT LEDVANCE IP65 181


SPOT LEDVANCE 179


PARIS 177


PICASSO+ 176


PEDRO 187


POL-OVAL 186


POL 185


POINT 184


PORT 183


PELED 192


PILOT 191


PLUTO 190


PIANO 189


PONY 188


SUMMER 195


SEA 194


CLOUD 203


ELLA 201


SKY 199


197 פס צבירה 3 פאזי

ספוטים ופסי צבירה

198-209 <<


ALON 205

חירום

210-213 <<


208 תחת הטיח STAR


206 על הטיח STAR

OUTDOOR
תאורת חוץ



ברנד תעשיות, ירוחם

הצפה FREEDOM LED IP67



סדרת גופי תאורת הצפה LED, בדרגת אטימות IP67, חוזק מכני IK08
מערכת מודולרית של עד 84 לדים בהספקים שבין 50W-400W,
הכוללת מערכת אופטית בעלת זוויות פיזור שונות למתן מגוון פתרונות
התחליף המושלם לתאורה קונבנציונלית
הגופים בעלי אורך חיים של - 54,000 שעות (L70), ומאפשרים חיסכון
עצום בחשמל הודות ליעילות אורית גבוהה במיוחד עד 130LM\W
גופי התאורה מתאימים להתקנה בגבהים שבין 4-30 מטר וייעודיים
להארת מחסנים, מרכזי הפצה, אולמות ספורט, לתעשיית המזון,
מרכזי קניות ועוד

גימור:
צבע אפור

מבנה:
יציקת אלומיניום צבוע אבקת פוליאסטר בתנור, מערכת קירור מובנית
Heat Sink, לפיזור חום מירבי בטמפרטורת סביבה 40°C - עד 50°C+,
להארכת חיי ה-LED



מקור האור:
מודול LED בשיטת מטריצה, High Power, יעילות אורית גבוהה עד 130LM\W
מקדם מסירת צבע CRI>70
גוון אור 3000K / 4000K /5700K
מערכת מודולרית של 84 לדים למודול, בדרגת אטימות IP67
כוללת לדים תוצרת OSRAM DURIS S5 / PHILIPS LUMILEDS
אורך חיים כ-54,000 שעות, בהתאמה לתקן TM-21 ו-LM-80
בעל אישור תקינה בטיחות פוטוביולוגית

עמעום:
ניתן לעמעום בשיטת 0-10V
ניתן להשתמש בעמעם מסדרת NISKO SWITCH דגם 35020653

דרייבר:
תוצרת IP67 MEAN WELL HLG
PF>0.95, THD<20%
דרגת אטימות IP67
טמפרטורת עבודה לדרייבר 40°C - עד 70°C+



אופטיקה:
העדשה הינה מחומר פוליקרבונט של חברת LEDLINK.
עקומות העדשה מתוכננות ליעילות מרבית של פיזור האור
זווית הארה לבחירה - 120° / 90° / 60° / 25° בהתאם לגובה ההתקנה

מידות:

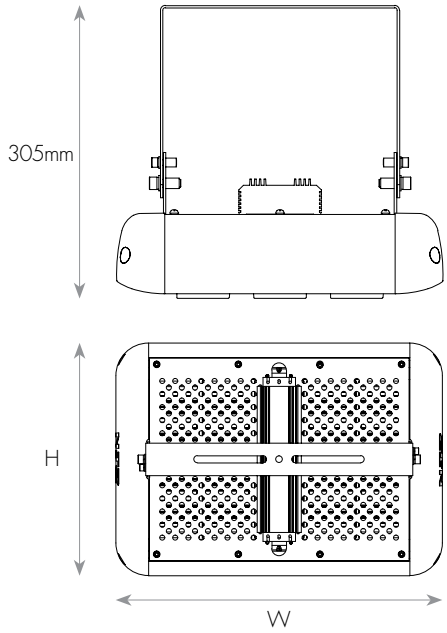

אופן התקנה :
ניתן להתקין כפעמון באמצעות ו תליה או כתאורת רחוב באמצעות זרוע
מתכוננת (לרכישה בנפרד)

תקנים:
מכון התקנים הישראלי - ת"י 20 חלק 2.5 Ta=50°C
CB-TUV לתקן IEC 60598-2-5, IEC 60598-1
CB-TUV לתקן IEC 61347-2-13, IEC 61347-1
TUV לתקני EMC: IEC 61000-3-3, IEC 61000-3-2, IEC 61547, EN 55015
תקן IEC 62493 EMF
תקן בטיחות פוטוביולוגית: IEC 62471
הספקים 50W-200W – RG-0, הספקים 300W-400W – RG-1
ביצועים לרכיב ה-LED LM-80, TM-21
ביצועים לגוף התאורה - DLC LM-79
חוזק מכני IEC 66262 - IK08

הצפה FREEDOM LED IP67

מאפיינים טכניים:

מק"ט	תיאור פריט	הספק (W)	גוון אור (K)	שטף אור (lm)	זווית הארה (°)	יעילות אורית (Lm/W)	צבע מבנה	גובה (mm)	רוחב (mm)	אורך (mm)	משקל (kg)
73405006	FREEDOM LED 50W 60° אור ניטרלי	46	4000	5185	60	113	אפור	155	200	356	3.04
73575006	FREEDOM LED 50W 60° אור קר	46	5700	5253	60	114	אפור	155	200	356	3.04
73405009	FREEDOM LED 50W 90° אור ניטרלי	46	4000	5282	90	115	אפור	155	200	356	3.04
73575009	FREEDOM LED 50W 90° אור קר	46	5700	5297	90	115	אפור	155	200	356	3.04
73405012	FREEDOM LED 50W 120° אור ניטרלי	46	4000	5813	120	127	אפור	155	200	356	3.04
73575012	FREEDOM LED 50W 120° אור קר	46	5700	5258	120	115	אפור	155	200	356	3.04
73401006	FREEDOM LED 100W 60° אור ניטרלי	94	4000	10578	60	113	אפור	155	260	356	4.89
73571006	FREEDOM LED 100W 60° אור קר	94	5700	10493	60	112	אפור	155	260	356	4.89
73401009	FREEDOM LED 100W 90° אור ניטרלי	94	4000	10743	90	114	אפור	155	260	356	4.89
73571009	FREEDOM LED 100W 90° אור קר	94	5700	10767	90	115	אפור	155	260	356	4.89
73401012	FREEDOM LED 100W 120° אור ניטרלי	94	4000	11082	120	118	אפור	155	260	356	4.89
73501012	FREEDOM LED 100W 120° אור קר	94	5700	11082	120	118	אפור	155	260	356	4.89
73401525	FREEDOM LED 150W 25° אור ניטרלי	136	4000	16662	25	123	אפור	155	260	356	6.76
73401506	FREEDOM LED 150W 60° אור ניטרלי	136	4000	15508	60	114	אפור	155	260	356	6.76
73571506	FREEDOM LED 150W 60° אור קר	136	5700	15651	60	115	אפור	155	260	356	6.76
73401509	FREEDOM LED 150W 90° אור ניטרלי	136	4000	15530	90	114	אפור	155	260	356	6.76
73571509	FREEDOM LED 150W 90° אור קר	136	5700	15563	90	114	אפור	155	260	356	6.76
73301512	FREEDOM LED 150W 120° אור חם	136	3000	16350	120	121	אפור	155	260	356	6.76
73401512	FREEDOM LED 150W 120° אור ניטרלי	136	4000	17190	120	127	אפור	155	260	356	6.76
73501512	FREEDOM LED 150W 120° אור קר	136	5700	17065	120	126	אפור	155	260	356	6.76
73402003	FREEDOM LED 200W 25° אור ניטרלי	200	4000	27218	25	137	אפור	155	340	356	8.75
73402006	FREEDOM LED 200W 60° אור ניטרלי	200	4000	22907	60	115	אפור	155	340	356	8.75
73572006	FREEDOM LED 200W 60° אור קר	200	5700	23114	60	116	אפור	155	340	356	8.75
73402009	FREEDOM LED 200W 90° אור ניטרלי	200	4000	22907	90	115	אפור	155	340	356	8.75
73572009	FREEDOM LED 200W 90° אור קר	200	5700	22890	90	114	אפור	155	340	356	8.75
73402012	FREEDOM LED 200W 120° אור ניטרלי	200	4000	24744	120	124	אפור	155	340	356	8.75
73502012	FREEDOM LED 200W 120° אור קר	200	5700	24831	120	125	אפור	155	340	356	8.75
73403003	FREEDOM LED 300W 25° אור ניטרלי	270	4000	32712	25	121	אפור	155	420	356	11.88
73573025	FREEDOM LED 300W 25° אור קר	270	5700	32212	25	119	אפור	155	420	356	11.88
73403006	FREEDOM LED 300W 60° אור ניטרלי	270	4000	30457	60	113	אפור	155	420	356	11.88
73573006	FREEDOM LED 300W 60° אור קר	270	5700	30638	60	113	אפור	155	420	356	11.88
73403009	FREEDOM LED 300W 90° אור ניטרלי	270	4000	30457	90	113	אפור	155	420	356	11.88
73573009	FREEDOM LED 300W 90° אור קר	270	5700	30078	90	111	אפור	155	420	356	11.88
73404012	FREEDOM LED 400W 25° אור ניטרלי	395	4000	48444	25	123	אפור	155	580	356	15.60
73574025	FREEDOM LED 400W 25° אור קר	395	5700	49359	25	125	אפור	155	580	356	15.60
73404006	FREEDOM LED 400W 60° אור ניטרלי	395	4000	45407	60	115	אפור	155	580	356	15.60
73574006	FREEDOM LED 400W 60° אור קר	395	5700	45338	60	115	אפור	155	580	356	15.60
73404009	FREEDOM LED 400W 90° אור ניטרלי	395	4000	44387	90	112	אפור	155	580	356	15.60
73574009	FREEDOM LED 400W 90° אור קר	395	5700	44387	90	112	אפור	155	580	356	15.60



קאנטרי קלאב, נס ציונה

אביזרים לתאורת הצפה

73400001	סט ווי תלייה FREEDOM LED
73411111	מחבר עמוד תאורה "2 ל-FREEDOM

הצבה FREEDOM LED IP67

עקומות פוטומטריות וגשרי תאורה:

50W - 60°

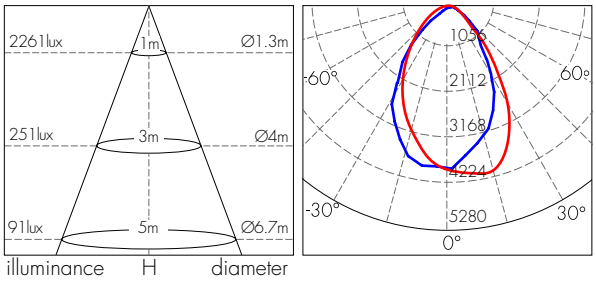

50W - 90°

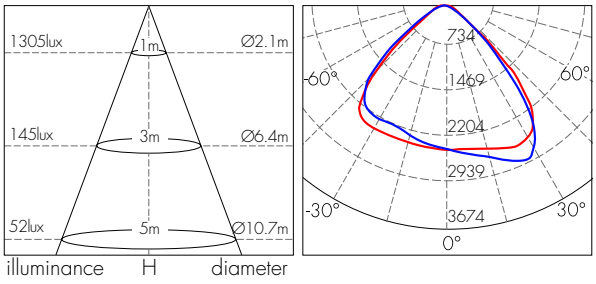

100W - 60°

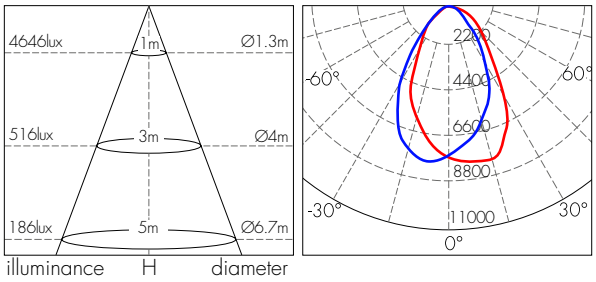

100W - 90°

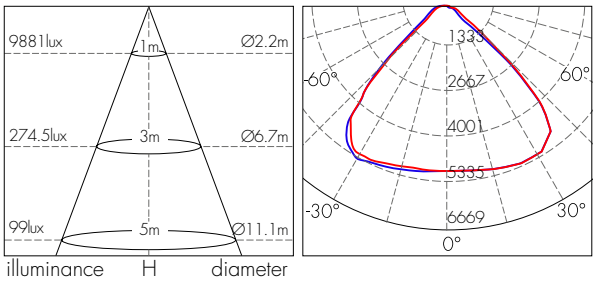

150W - 60°

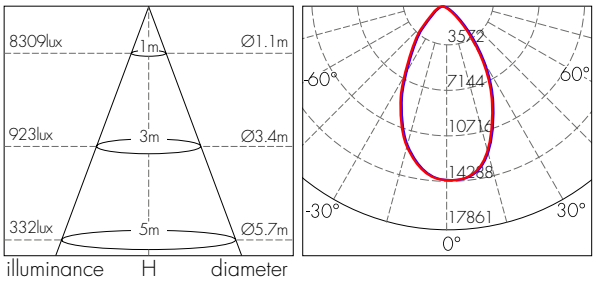

150W - 90°

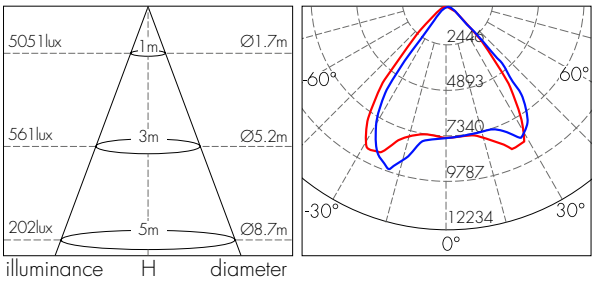

200W - 60°

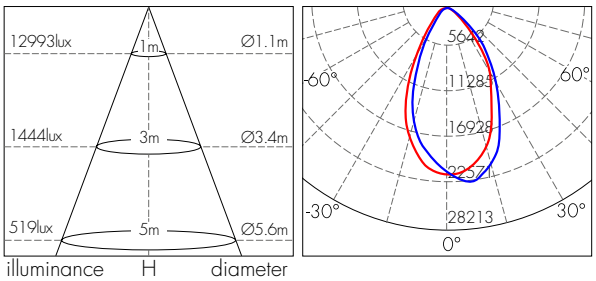

200W - 90°

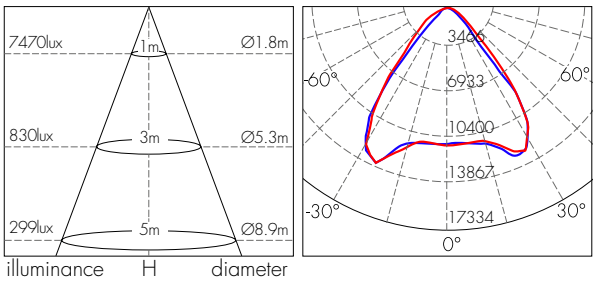

300W - 60°

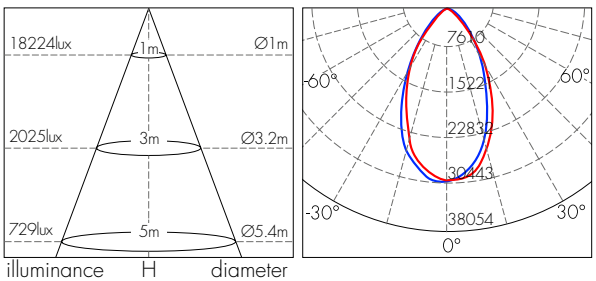

300W - 90°

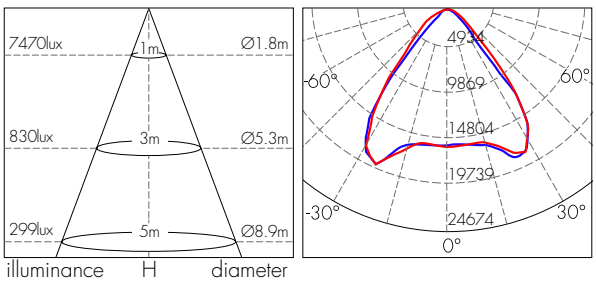

הצבה FREEDOM LED IP67

עקומות פוטומטריות וגשרי תאורה:

400W - 60°

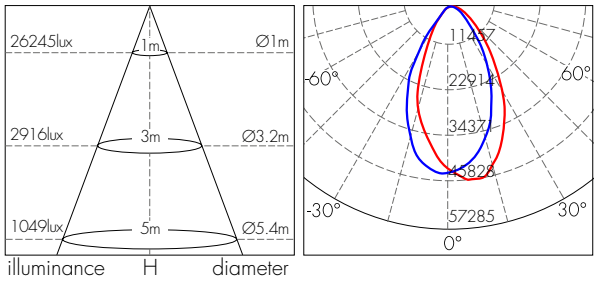

400W - 90°

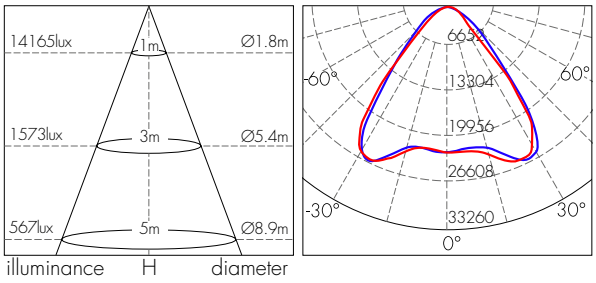

300W - 25°

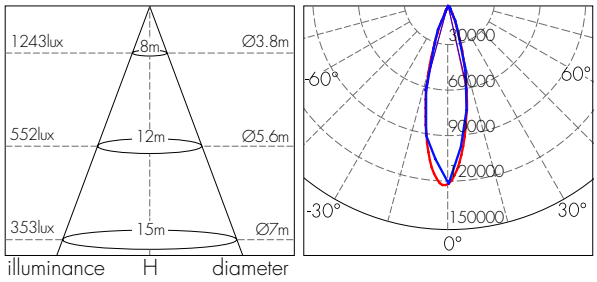

400W - 25°

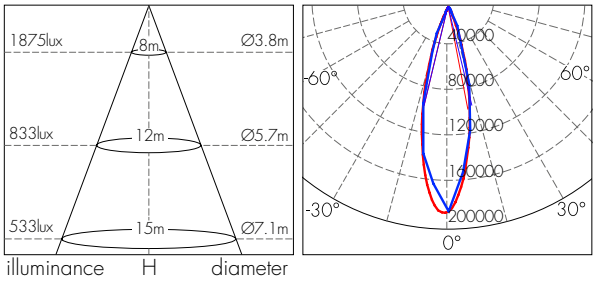



PARTY LAND, נתיבות

HIGH BAY
פעמון הצפה IP-65 LED



סדרת פעמוני תאורה LED HIGH BAY מקצועיים, בדרגת אטימות IP65
המהווים תחליף מלא וחסכון אנרגטי של כ-60% לגופי תאורה מטל
הלייד עד 400W
בעיצוב מושלם ונקי ובמשקל מינימלי, יחודי ל-OSRAM LEDVANCE®
מתאים להתקנה בתקרות עד גובה 14 מטר
כולל זרוע התקנה, טבעת ולולאה למגוון שיטות התקנה
לשימוש במחסנים, מרכזים לוגיסטיים, תעשייה, תאורת חוץ ופנים

גימור:
צבע שחור

מבנה:
יציקת אלומיניום צבוע אבקת פוליאסטר בתנור, מערכת קירור מובנית
Heat Sink, לפיזור חום מירבי להארכת חיי ה-LED
ובטמפרטורת עבודה סביבתית של 30...+50°C-

מקור האור:
מודול LED בשיטת מטריצה, High Power, יעילות אורית גבוהה - 110LM\W
מקדם מסירת צבע CRI>80
גוון אור 4000K / 6500K

אורך חיי גוף התאורה:
אורך חיים בהתאמה לתקן TM-21 ו-LM-80
L70>50,000Hr
L80>40,000Hr
L90>20,000Hr

אופטיקה:
עדשות איכותיות למיקוד האור וליעילות מירבית
זוויות הארה מובנות 70° / 90° בהתאמה לעוצמת ההארה
וגובה ההתקנה הנדרשים

אופן התקנה:
התקנה קלה ופשוטה באמצעות זרוע מתכווננת / ו תליה

תקנים:
מכון התקנים הישראלי - ת"י 20 חלק 2.1, Ta: 50°C
CB-TUV לתקן IEC 60598-2-1, IEC 60598-1
CB-TUV לתקן IEC 61347-2-13, IEC 61347-1
TUV לתקני EMC: IEC 61000-3-3, IEC 61000-3-2
IEC 61547, EN 55015
תקן IEC 62493 EMF
תקן IEC 62031
תקן בטיחות פוטוביולוגית IEC 62471, 62778 - RG 0 (Exempt)
ביצועים לרכיב ה-LED, LM-80 TM-21
ביצועים לגוף התאורה - LM-79
חוזק מכני IEC 62262 - IK08

LEDVANCE OSRAM
באישור מכון התקנים הישראלי
5 Years Guarantee | 220-240V 50-60Hz | CRI>80 | IP65 | IK08 | LM80 | CB



מידות:

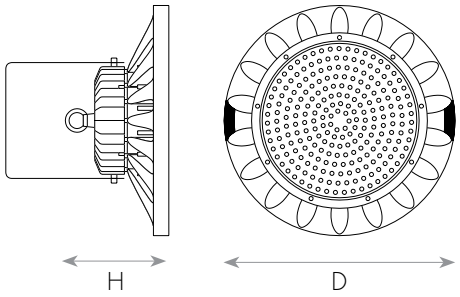

עקומות פוטומטריות:

120W - 90°

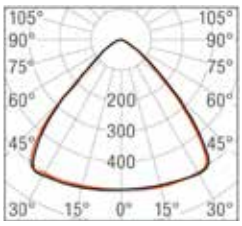

200W - 70°

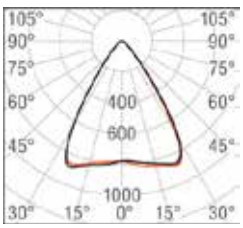

מאפיינים טכניים:

מק"ט	תיאור פריט	ברקוד (EAN)	הספק (W)	גוון אור (K)	שטף אור (lm)	יעילות אורית (lm/W)	זווית הארה (°)	קוטר D (mm)	גובה H (mm)	משקל (kg)
10584202	High Bay 120W/840	4058075001039	120	4000	13000	110	90	295	141	4.70
10586501	High Bay 120W/865	4058075811041	120	6500	13200	110	90	295	141	4.70
10584201	High Bay 200W/840	4058075001053	200	4000	22000	110	70	380	159	7.20
10586502	High Bay 200W/865	4058075811058	200	6500	23000	115	70	380	159	7.20

פעמון PACIFIC LED UFO



סדרת פעמוני תאורה LED HIGH BAY, בדרגת אטימות IP65,
בעלי חוזק מכני IK08 ובהספקים שבין 100W-200W. מאפשרת יעילות
אורית מקסימאלית מגוף התאורה, הודות ליכולת יוצאת דופן של שילוב
בין קירור ה-LED, מערכת הרפלקטורים ובזכות בחירה באחת מהחברות
המובילות בעולם ה- LED. יעילות גופי התאורה מגיעה ל-130LM/W
גופי התאורה מקנים סל שלם של פתרונות הארה בגבהים של 4-15
מטרים, ובעלי אורך חיים גדול מ-54000 שעות עבודה.
ייעודי להתקנה במחסנים, מרכזי הפצה, חנויות, אולמות ספורט ועוד

גימור:
צבע שחור

מבנה:
יציקת אלומיניום צבוע אבקת פוליאסטר בתנור, מערכת קירור מובנית
Heat Sink, לפיזור חום מירבי בטמפרטורת עבודה סביבתית של עד 50°C
להארכת חיי ה LED

מקור האור:
מודול LED בשיטת מטריצה, High Power, יעילות אורית גבוהה - 130LM\W
מקדם מסירת צבע CRI>80
גוון אור 3000K / 4000K / 5700K
LED תוצרת PHILIPS LUMILEDS - LUXEON 3030 2D
אורך חיים כ-54,000 שעות (L70)
בהתאמה לתקן TM-21 ו-LM-80
בעל אישור תקינה בטיחות פוטוביולוגית

עמעום:
ניתן לעמעום בשיטת 0-10V
ניתן להשתמש בעמעם מסדרת NISKO SWITCH מק"ט 35020653

דרייבר:
תוצרת MEAN WELL - HBG
PF>0.95, THD<12%
דרגת אטימות IP67,
טמפרטורת עבודה לדרייבר 40°C - עד +60°C

אופטיקה:
כיסוי PC שקוף
רפלקטורים לזוויות הארה לבחירה 60° / 90° / 120°
בהתאם לגובה ההתקנה

אביזרים משלימים:
רפלקטור אלומיניום 60° / 90° / 120°
רפלקטור אקרילי 60° / 90° / 120°
כיסוי זכוכית למניעת סנוור

אופן התקנה:
התקנה קלה ופשוטה באמצעות זרוע מתכוננת / ו תליה

תקנים:
מכון התקנים הישראלי - ת"י 20 חלק 2.1, Ta: 50°C
CB-TUV לתקן IEC 60598-2-1, IEC 60598-1
CB-TUV לתקן IEC 61347-2-13, IEC 61347-1
TUV לתקני EMC: IEC 61000-3-3, IEC 61000-3-2 ,IEC 61547, EN 55015
תקן IEC 62493 EMF
תקן IEC 62031
תקן בטיחות פוטוביולוגית IEC 62471, 62778 - RG 0 (Exempt)
ביצועים לרכיב ה-LED, LM-80, TM-21
ביצועים לגוף התאורה - LM-79
חוזק מכני IK08 - IEC 66262



מידות:

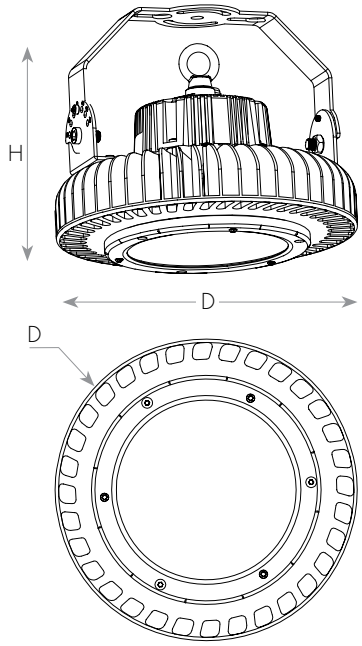

פעמון PACIFIC LED UFO

מאפיינים טכניים:

מק"ט	תיאור פריט	הספק (W)	גוון אור (K)	זווית הארה (°)	שטף אור (lm)	צבע מבנה	יעילות אורית (Lm/W)	גובה H (mm)	קוטר D (mm)	משקל (kg)
77810030	פעמון PACIFIC LED UFO 100W אור חם	100	3000	120	13000	שחור	130	181	252	4.20
77810040	פעמון PACIFIC LED UFO 100W אור ניטרלי	100	4000	120	13000	שחור	130	181	252	4.20
77810057	פעמון PACIFIC LED UFO 100W אור קר	100	5700	120	13000	שחור	130	181	252	4.20
77815030	פעמון PACIFIC LED UFO 150W אור חם	150	3000	120	19500	שחור	130	201	252	4.50
77815040	פעמון PACIFIC LED UFO 150W אור ניטרלי	150	4000	120	19500	שחור	130	201	252	4.50
77815057	פעמון PACIFIC LED UFO 150W אור קר	150	5700	120	19500	שחור	130	201	252	4.50
77820030	פעמון PACIFIC LED UFO 200W אור חם	200	3000	120	26000	שחור	130	225	280	7.00
77820040	פעמון PACIFIC LED UFO 200W אור ניטרלי	200	4000	120	26000	שחור	130	225	280	7.00
77820057	פעמון PACIFIC LED UFO 200W אור קר	200	5700	120	26000	שחור	130	225	280	7.00

אביזרים משלימים:

מק"ט	תיאור פריט	זווית הארה (°)	גובה H (mm)	קוטר D (mm)
77800060	רפלקטור Aluminium 60° עבור PACIFIC	60	130	343
77800090	רפלקטור Aluminium 90° עבור PACIFIC	90	130	353
77800120	רפלקטור Aluminium 120° עבור PACIFIC	120	119	450
77810060	רפלקטור אקרילי PC 60° עבור PACIFIC	60	276	413
77810090	רפלקטור אקרילי PC 90° עבור PACIFIC	90	114	412
77810120	רפלקטור אקרילי PC 120° עבור PACIFIC	120	69	412
77810100	כיסוי זכוכית חלבי עבור PACIFIC		3	160

מידות:

אקרילי PC

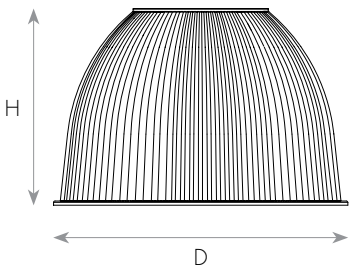

ALUMINIUM

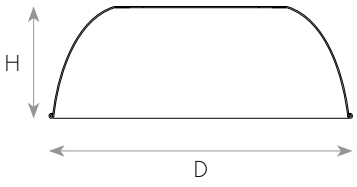



נתוני פוטומטריה בשילוב רפלקטורים:

תיאור פריט	רפלקטור	זווית הארה (°)	שטף אור (lm)	יעילות אורית (Lm/W)
פעמון PACIFIC UFO 100W	רפלקטור Aluminium 60° עבור PACIFIC	60	12070	120
	רפלקטור Aluminium 90° עבור PACIFIC	90	12048	120
	רפלקטור Aluminium 120° עבור PACIFIC	120	11996	120
	רפלקטור אקרילי PC 60° עבור PACIFIC	60	11935	119
	רפלקטור אקרילי PC 90° עבור PACIFIC	90	13211	130
	רפלקטור אקרילי PC 120° עבור PACIFIC	120	12531	125
	כיסוי זכוכית חלבי עבור PACIFIC		11935	119
פעמון PACIFIC UFO 150W	רפלקטור Aluminium 60° עבור PACIFIC	60	18032	120
	רפלקטור Aluminium 90° עבור PACIFIC	90	17164	115
	רפלקטור Aluminium 120° עבור PACIFIC	120	17094	114
	רפלקטור אקרילי PC 60° עבור PACIFIC	60	17644	118
	רפלקטור אקרילי PC 90° עבור PACIFIC	90	19664	130
	רפלקטור אקרילי PC 120° עבור PACIFIC	120	19195	128
	כיסוי זכוכית חלבי עבור PACIFIC		17644	118
פעמון PACIFIC UFO 200W	רפלקטור Aluminium 60° עבור PACIFIC	60	23022	115
	רפלקטור Aluminium 90° עבור PACIFIC	90	22455	112
	רפלקטור Aluminium 120° עבור PACIFIC	120	21368	107
	רפלקטור אקרילי PC 60° עבור PACIFIC	60	22893	115
	רפלקטור אקרילי PC 90° עבור PACIFIC	90	22689	113
	רפלקטור אקרילי PC 120° עבור PACIFIC	120	25688	128
	כיסוי זכוכית חלבי עבור PACIFIC		22894	114

PACIFIC LED UFO פעמון

עקומות פוטומטריות וגשרי תאורה:

100W - 60°

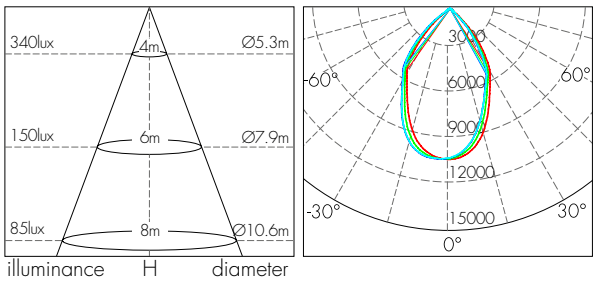

100W - 90°

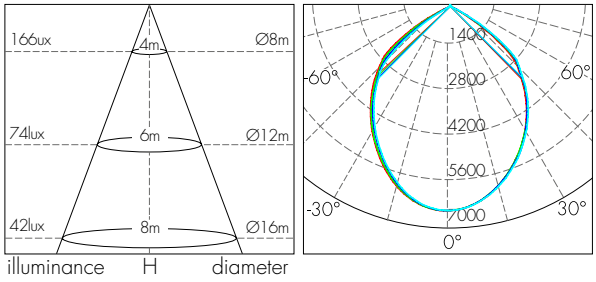

100W - 120°

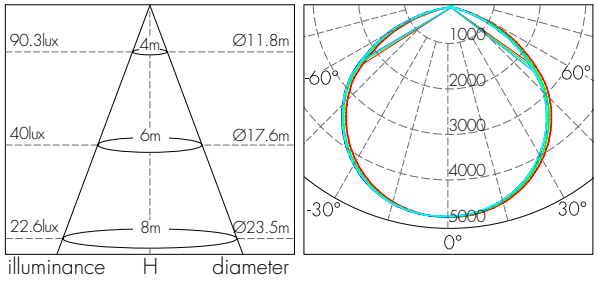

150W - 60°

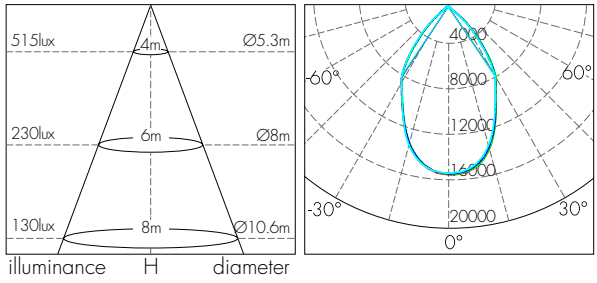

150W - 90°

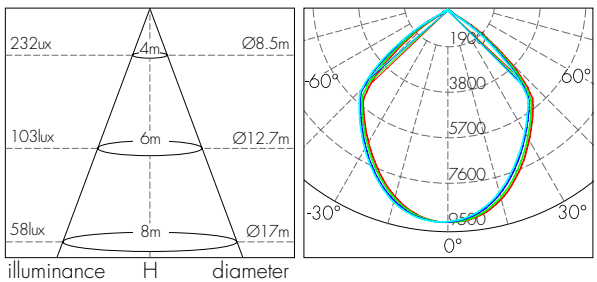

150W - 120°

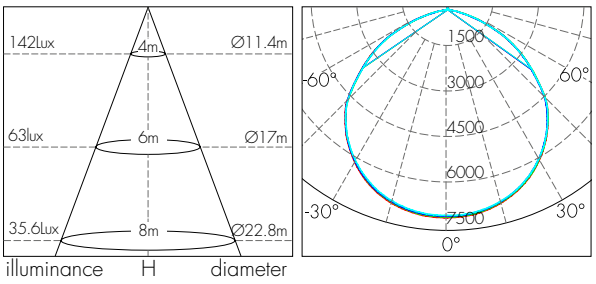

200W - 60°

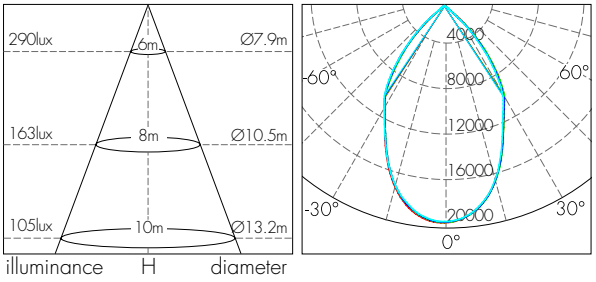

200W - 90°

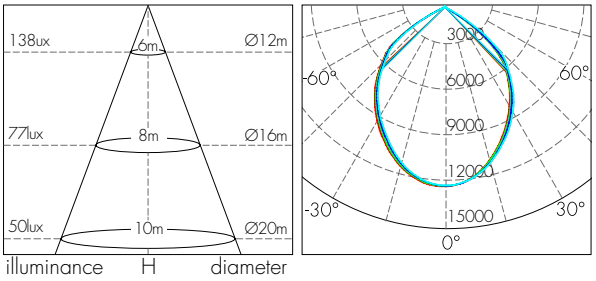

200W - 120°

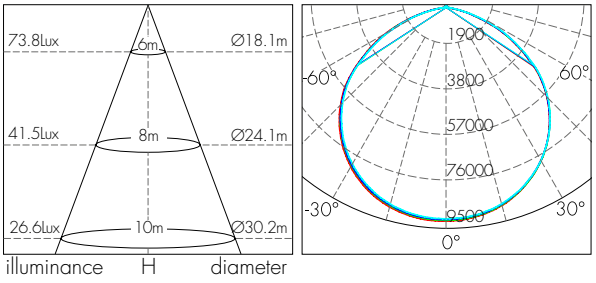

פעמון הצפה LED
MAXIFLOOD IP44 SMD



סדרת פעמוני תאורה LED HIGH BAY בדרגת אטימות IP44
בעל דרייבר מובנה, מאפשר החזר השקעה מהיר וחסכון בחשמל
מהווה תחליף מלא לגופי תאורה מטל הלייד 250W/400W
מתאים להתקנה בגבהים עד 6-7 מטר
משמש להארת מחסנים, מרכזי הפצה, אלומות ספורט,
מרכזי קניות מוסכים ועוד

גימור:
צבע שחור

מבנה:
יציקת אלומיניום צבוע אבקת פוליאסטר בתנור, מערכת קירור מובנית
לפיזור חום מיטבי
בטמפרטורת עבודה סביבתית של °18-....+50°C

מקור האור:
מודול LED בשיטת מטריצה, HIGH POWER, יעילות אורית 95lm/W
מקדם מסירת צבע CRI>75
גוון אור 5000K
אורך חיים כ- 25000 שעות עבודה

דרייבר:
בעל דרייבר מובנה

אופטיקה:
עדשה איכותית לפיזור יעיל של האור
זווית הארה קבועה 120°

התקנה:
התקנה קלה ופשוטה באמצעות זרוע מתכוונת / וו תליה

2Years Guarantee | 100-240V 50-60Hz | CRI>75 | IP44



מידות:

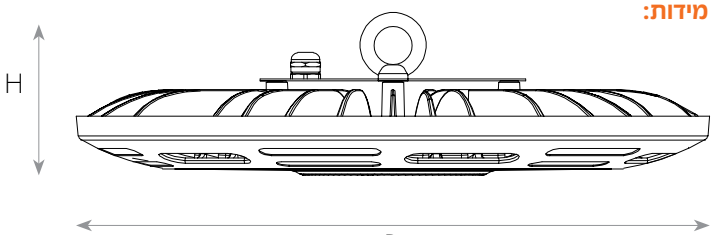

עקומות פוטומטריות וגשרי תאורה:

150W

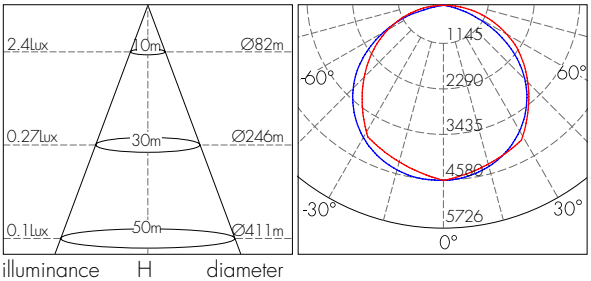

מאפיינים טכניים:

מק"ט	תיאור פריט	הספק (W)	גוון אור (K)	שטף אור (lm)	יעילות אורית (lm/W)	זווית הארה (°)	קוטר D	גובה H	משקל (kg)
17850017	MAXIFLOOD 150W אור קר	150	5000	14000	94	120	360	98	2.65
17850018	MAXIFLOOD 200W אור קר	200	5000	18000	90	120	360	93	2.65

הצפה FLOODLIGHT IP65



סדרת תאורת הצפה מהווים תחליף מלא לפנסי הצפה מטל הלייד עד 400W
חסכון אנרגטי של כ - 50% בהשוואה לנורות מטל הלייד וכך תורמים
להחזר השקעה מהיר, עיצוב מושלם ונקי, משקל מינימלי ואחידות אורית
גבוהה, משמש להתקנה כתאורת הצפה חיצונית או פנימית
בחניות ומעברים, חניונים, שטחים ציבוריים ולהארת מבנים

מבנה:
גוף אלומיניום איכותי לפיזור חום מיטבי
השומרת על יעילות אורית ועל אורך חיי LED לאורך זמן
זרוע מפלדה עם זווית הטיה של למעלה מ-180° לגמישות מירבית
טמפרטורת סביבה -20...+50°C

גימור:
צבע שחור

מקור האור:
מודול LED בשיטת מטריצה, Mid Power , יעילות גבוהה
מקדם מסירת צבע CRI>80
גוון אור 4000K / 6500K

אורך חיי גוף התאורה:
אורך חיים בהתאמה לתקן TM-21 ו-LM-80
L70>50,000Hr
L80>40,000Hr
L90>20,000Hr

אופטיקה:
כיסוי זכוכית מט למניעת סנוור, זווית הארה 100°

אופן התקנה:
התקנה קלה ופשוטה באמצעות זרוע מתכווננת

תקנים:
מכון התקנים הישראלי - ת"י 20 חלק 2.5
CB TUV לתקן EN 60598-2-5, EN 60598-1
CB TUV לתקני EMC: EN 61000-3-3, EN 61000-3-2, EN 55015, EN 61547
CB TUV לתקן EMF EN 62493
תקן בטיחות פוטוביולוגית IEC 62471 - RG 0 (Exempt)

LEDVANCE OSRAM

באישור מכון התקנים הישראלי

5Years Guarantee | 220-240V 50-60Hz | CRI>80 | IP65 | IK08 | LM80 | CB | CE



עקומות פוטומטריות: **מידות:**

100W

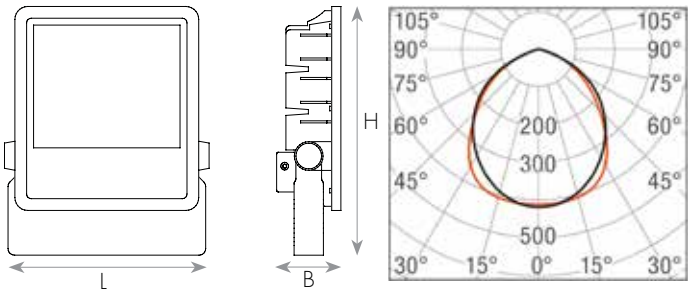

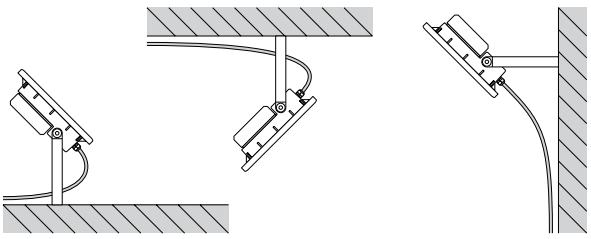

מאפיינים טכניים:

מק"ט	תיאור פריט	ברקוד (EAN)	הספק (W)	גוון אור (K)	שטף אור (lm)	יעילות אורית (lm/W)	זווית הארה (°)	צבע מבנה	גובה B (mm)	רוחב H (mm)	אורך L (mm)	משקל (kg)
10584100	100W FLOODLIGHT אור ניטרלי	4058075001138	100	4000	10,000	100	100	שחור	93	253	243	4.42
10586100	100W FLOODLIGHT אור קר	4058075811010	100	6500	10,000	100	100	שחור	93	253	243	4.42
10584150	150W FLOODLIGHT אור ניטרלי	4058075001176	150	4000	15,000	100	100	שחור	128	298	269	6.03
10581506	150W FLOODLIGHT אור קר	4058075811027	150	6500	15,000	100	100	שחור	128	298	269	6.03
10584200	200W FLOODLIGHT אור ניטרלי	4058075001190	200	4000	20,000	100	100	שחור	125	328	326	6.73
10586200	200W FLOODLIGHT אור קר	4058075811034	200	6500	20,000	100	100	שחור	125	328	326	6.73

חדש

FLOODLIGHT ASYM 150W / 200W
פנסי הצפה LED אסימטריים IP-65



סדרת תאורת הצפה מהווים תחליף מלא לפנסי הצפה מטל הלייד עד 400W
חסכון אנרגטי של כ - 50% בהשוואה לנורות מטל הלייד וכך תורמים
להחזר השקעה מהיר, עיצוב מושלם ונקי, משקל מינימלי ואחידות אורית
גבוהה, משמש להתקנה כתאורת הצפה חיצונית או פנימית
בחניות ומעברים, חניונים, שטחים ציבוריים ולהארת מבנים

מבנה:
גוף אלומיניום איכותי לפיזור חום מיטבי
השומרת על יעילות אורית ועל אורך חיי LED לאורך זמן
זרוע מפלדה עם זווית הטיה של למעלה מ-180° לגמישות מירבית
טמפרטורת סביבה -20...+50°C

גימור:
צבע שחור

מקור האור:
מודול LED בשיטת מטריצה, Mid Power , יעילות גבוהה
מקדם מסירת צבע CRI>80
גוון אור 4000K

אורך חיי גוף התאורה:
אורך חיים בהתאמה לתקן TM-21 ו-LM-80
L70>50,000Hr
L80>40,000Hr
L90>20,000Hr

אופטיקה:
כיסוי זכוכית למניעת סנוור
זווית הארה 38°X80° לפיזור וניצול אור מיטבי

אופן התקנה:
התקנה קלה ופשוטה באמצעות זרוע מתכווננת

תקנים:
מכון התקנים הישראלי - ת"י 20 חלק 2.5
CB TUV לתקן EN 60598-2-5, EN 60598-1
CB TUV לתקני EMC: EN 61000-3-3, EN 61000-3-2, EN 61547, EN 55015
CB TUV לתקן EMF EN 62493
תקן בטיחות פוטוביולוגית IEC 62471 - RG 0 (Exempt)

LEDVANCE OSRAM

באישור מכון התקנים הישראלי

5Years Guarantee | 220-240V 50-60Hz | CRI>80 | IP65 | IK08 | LM80 | CE | CB



מידות:

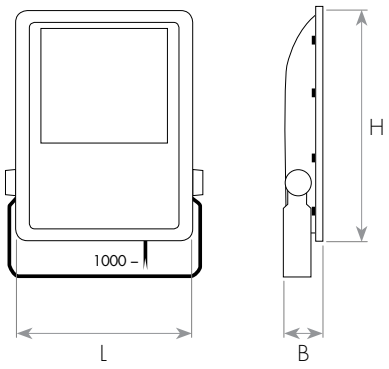

עקומות פוטומטריות:

150W

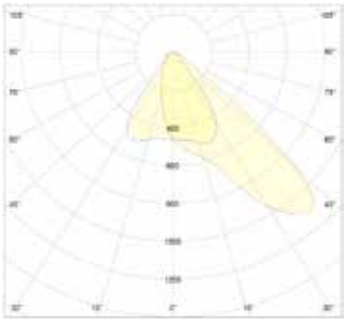

200W

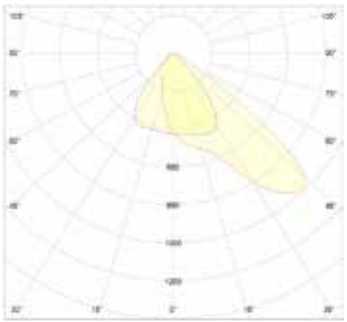

מאפיינים טכניים:

מק"ט	תיאור פריט	ברקוד (EAN)	הספק (W)	גוון אור (K)	שטף אור (lm)	יעילות אורית (lm/W)	זווית הארה (°)	צבע מבנה	גובה L (mm)	רוחב H (mm)	גובה B (mm)	משקל (kg)
10584151	150W FLOODLIGHT ASYM אור ניטרלי	4058075814752	150	4000	15000	100	38X80	שחור	303	402	66	7.50
10584120	200W FLOODLIGHT ASYM אור ניטרלי	4058075814769	200	4000	20000	100	38X80	שחור	303	402	66	8.00

הצפה LED SMD-PRO IP65



סדרת תאורת הצפה SMD מהווים תחליף אידיאלי לכל פנסי הצפה הקיימים בשוק כיום- נל"ג, קוורץ, מטלהלייד וכספית ולכלל סוגי ההספקים הקיימים. חסכון אנרגטי של עד 70% בהשוואה למטלהלייד וכך תורמים להחזר השקעה מהיר. משמש להתקנה כתאורת הצפה חיצונית או פנימית במחסנים ובמפעלים, וכתאורת הצפה חיצונית בבתים פרטיים, בשטחים ציבוריים, בגדר בטחון, פארקים ועוד

מבנה:
גוף יציקת אלומיניום לפיזור חום מיטבי, צלעות קירור איכותיות, השומרות על יעילות אורית לאורך זמן
דרגת אטימות IP65

גימור:
צבע אפור כהה

מקור האור:
מודול LED בשיטת מטריצה, Mid Power, יעילות גבוהה 100Lm/W
מקדם מסירת צבע CRI>80
גוון אור 3000K/6000K
אורך חיים כ-35,000 שעות עבודה
בעל אישור תקינה בטיחות פוטוביולוגית

אופטיקה:
זכוכית שקופה, זווית הארה 120°

אופן התקנה:
התקנה קלה ופשוטה באמצעות זרוע מתכווננת

תקנים:
BCTC לתקן EN 60598-1 ,EN 60598-2-5
BCTC לתקני EN 61547, EN 55015, EN 61000-3-2 ,EN 61000-3-3 :EMC
BCTC לתקן EN 62493 EMF
תקן בטיחות פוטוביולוגית IEC 62471 - RG 0 (Exempt)



הפארק, מיני ישראל

מאפיינים טכניים:

מק"ט	תיאור פריט	הספק (W)	גוון אור (K)	שטף אור (lm)	זווית הארה (°)	יעילות אורית (Lm/W)	חומר גוף	כיסוי אופטי	חומר כיסוי אופטי	גובה (mm)	רוחב (mm)	אורך (mm)	משקל (kg)
17820001	20W SMD-PRO אור חם	20	3,000	2,000	120	100	יציקת אלומיניום	שקוף	זכוכית	50	160	109	0.60
17820002	20W SMD-PRO אור קר	20	6,000	2,000	120	100	יציקת אלומיניום	שקוף	זכוכית	50	160	109	0.60
17820003	30W SMD-PRO אור חם	30	3,000	3,000	120	100	יציקת אלומיניום	שקוף	זכוכית	62	200	140	1.80
17820005	50W SMD-PRO אור חם	50	3,000	5,000	120	100	יציקת אלומיניום	שקוף	זכוכית	73	250	187	1.80
17820008	70W SMD-PRO אור קר	70	6,000	7,000	120	100	יציקת אלומיניום	שקוף	זכוכית	94	317	237	3.00
17820009	100W SMD-PRO אור חם	100	3,000	10,000	120	100	יציקת אלומיניום	שקוף	זכוכית	94	317	237	3.00
17820010	100W SMD-PRO אור קר	100	6,000	10,000	120	100	יציקת אלומיניום	שקוף	זכוכית	94	317	237	3.00
17820013	150W SMD-PRO אור חם	150	3,000	15,000	120	100	יציקת אלומיניום	שקוף	זכוכית	113	385	260	5.70
17820014	150W SMD-PRO אור קר	150	6,000	15,000	120	100	יציקת אלומיניום	שקוף	זכוכית	113	385	260	5.70
17820015	200W SMD-PRO אור חם	200	3,000	20,000	120	100	יציקת אלומיניום	שקוף	זכוכית	121	430	385	5.70
17820016	200W SMD-PRO אור קר	200	6,000	20,000	120	100	יציקת אלומיניום	שקוף	זכוכית	121	430	385	5.70

הצבה LED SMD-PRO IP65

עקומות פוטומטריות וגשרי תאורה:

20W

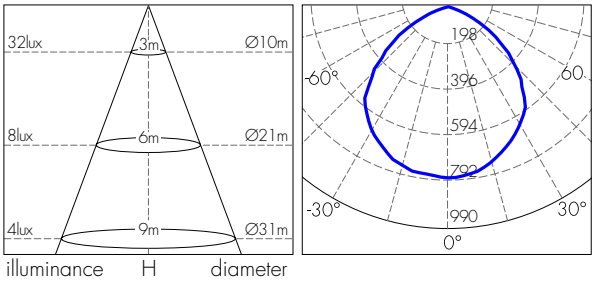

30W

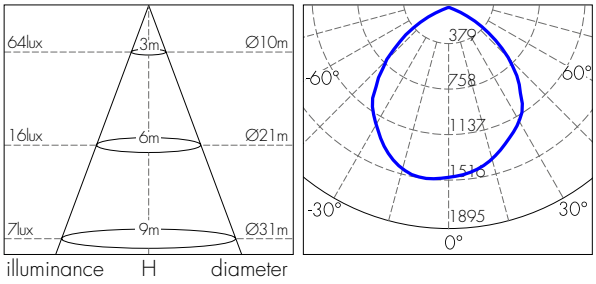

50W

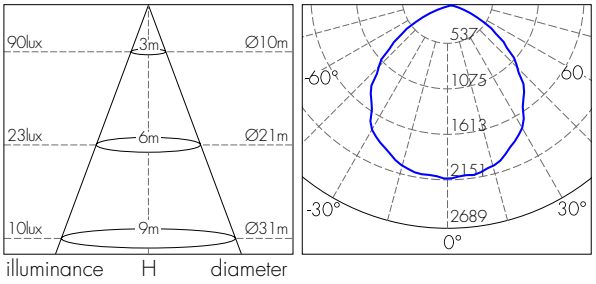

70W

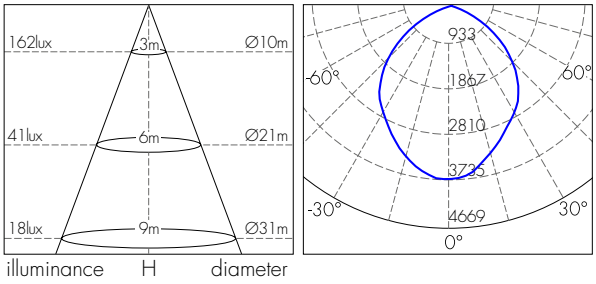

100W

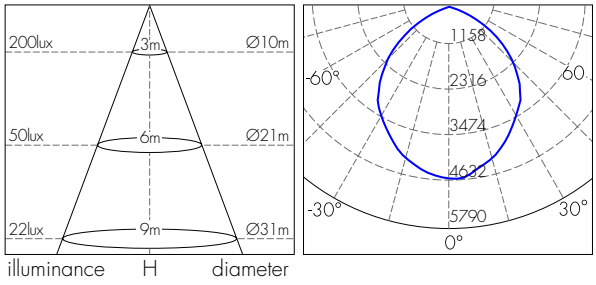

150W

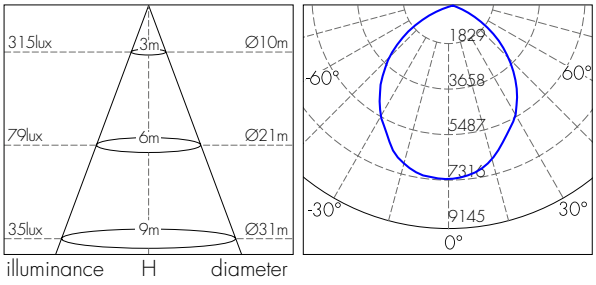

200W

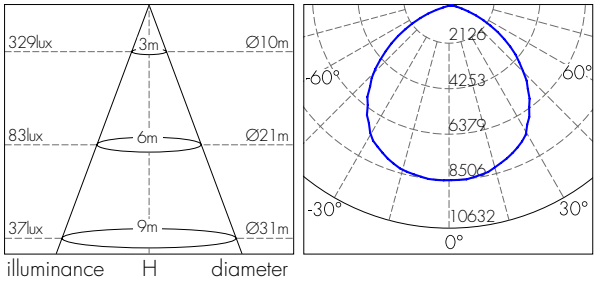

הצפה LED SMD IP65



סדרת תאורת הצפה SMD להארת שטחים פתוחים,
לשימוש מסחרי, באזורי תעשייה, גינות ועוד
מהווה תחליף לגופי מטלהלייד, הלוגן ונל"ג

מבנה:
גוף יציקת אלומיניום לפיזור חום מיטבי, צלעות קירור איכותיות,
השומרות על יעילות אורית לאורך זמן
דרגת אטימות IP65

גימור:
צבע שחור

מקור אור:
מודול LED, Mid Power, יעילות אורית גבוהה 80lm/W
מקדם מסירת צבע CRI>80
גוון אור 3000K/6000K
אורך חיים כ-35,000 שעות עבודה
בעל אישור תקינה בטיחות פוטוביולוגית

אופטיקה:
זכוכית שקופה, זווית הארה 120°

אופן התקנה:
התקנה קלה ופשוטה באמצעות זרוע מתכווננת

תקנים:
BCTC לתקן EN 60598-1 ,EN 60598-2-5
BCTC לתקני EMC: EN 61547, EN 55015, EN 61000-3-2 ,EN 61000-3-3
תקן בטיחות פוטוביולוגית IEC 62471 - RG 0 (Exempt)

1 Years Guarantee | 220-240V 50-60Hz | CRI>80 | IP65 | RoHS | CE



מידות:

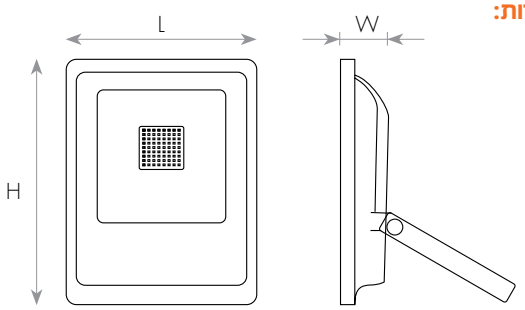

מאפיינים טכניים:

מק"ט	תיאור פריט	הספק (W)	גוון אור (K)	שטף אור (lm)	זווית הארה (°)	יעילות אורית	צבע מבנה	כיסוי אופטי	חומר כיסוי	אורך L (mm)	גובה H (mm)	רוחב W (mm)
17840031	הצפה אור חם 10W SMD IP65	10	3000	800	120	80	שחור	שקוף	זכוכית	116	135	39
17840032	הצפה אור קר 10W SMD IP65	10	6000	800	120	80	שחור	שקוף	זכוכית	116	135	39
17840033	הצפה אור חם 20W SMD IP65	20	3000	1600	120	80	שחור	שקוף	זכוכית	154	185	48
17840034	הצפה אור קר 20W SMD IP65	20	6000	1600	120	80	שחור	שקוף	זכוכית	154	185	48
17840035	הצפה אור חם 30W SMD IP65	30	3000	2400	120	80	שחור	שקוף	זכוכית	195	230	49
17840036	הצפה אור קר 30W SMD IP65	30	6000	2400	120	80	שחור	שקוף	זכוכית	195	230	49
17840037	הצפה אור חם 50W SMD IP65	50	3000	4000	120	80	שחור	שקוף	זכוכית	238	285	58
17840040	הצפה אור קר 70W SMD IP65	70	6000	5600	120	80	שחור	שקוף	זכוכית	298	345	80
17840043	הצפה אור חם 150W SMD IP65	150	3000	12000	120	80	שחור	שקוף	זכוכית	322	422	83
17840044	הצפה אור קר 150W SMD IP65	150	6000	12000	120	80	שחור	שקוף	זכוכית	322	422	83

הצפה LED FLOODLIGHT IP65



סדרת תאורת הצפה מהווים תחליף מלא לפנסי הצפה הלוגן עד 400W
חסכון אנרגטי של כ - 90% בהשוואה לנורות הלוגן וכך תורמים להחזר השקעה מהיר.
עיצוב מושלם ונקי, משקל מינימלי
אחידות אורית גבוהה
משמש להתקנה כתאורת הצפה חיצונית או פנימית
בחניות ומעברים, חניונים, שטחים ציבוריים ולהארת מבנים.

מבנה:
גוף אלומיניום איכותי לפיזור חום מיטבי,
שמירה על יעילות אורית לאורך זמן.
דרגת אטימות IP65
דרגת חוזק מכאני IK-07
זרוע מפלדה עם זווית למעלה מ-° 180 למגוון אפשרויות הטיה

גימור:
צבע לבן / שחור

מקור האור:
מודול LED בשיטת מטריצה, Mid Power , נצילות גבוהה
מקדם מסירת צבע CRI>80
גוון אור 3000K / 6500K
אורך חיים כ-30,000 שעות עבודה

אופטיקה:
כיסוי זכוכית מט למניעת סנוור, זווית הארה °100

אופן התקנה:
התקנה קלה ופשוטה באמצעות זרוע מתכווננת

תקנים:
CB TUV לתקן EN 60598-2-5, EN 60598-1
CB TUV לתקני EMC: EN 61000-3-3, EN 61000-3-2, EN 61547, EN 55015
CB TUV לתקן EMF EN 62493
תקן בטיחות פוטוביולוגית IEC 62471 - RG 0 (Exempt)

LEDVANCE OSRAM

3 Years Guarantee | 220-240V 50-60Hz | CRI>80 | IP65 | IK07 | LM80 | CE | CB



מידות:

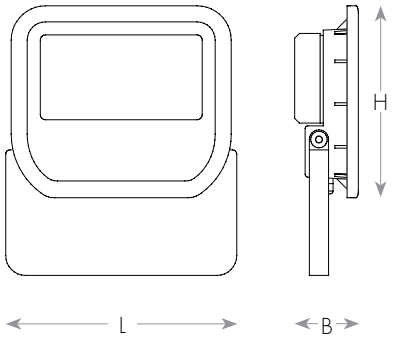

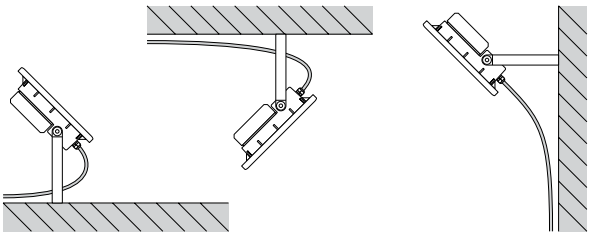

מאפיינים טכניים:

מק"ט	תיאור פריט	ברקוד (EAN)	הספק (W)	גוון אור (K)	שטף אור (lm)	יעילות אורית (lm/W)	צבע מבנה	גובה H (mm)	רוחב L (mm)	אורך B (mm)	משקל (kg)
10583020	אור חם 20W FLOODLIGHT	4058075001060	20	3000	2000	90	שחור	167	155	44	0.70
10586520	אור קר 20W FLOODLIGHT	4058075003521	20	6500	1800	90	שחור	167	155	44	0.67
10586530	אור קר 30W FLOODLIGHT	4058075003545	30	6500	2700	90	שחור	167	155	44	0.67
10582350	אור חם 50W FLOODLIGHT	4058075069657	50	3000	4500	90	שחור	155	180	46	0.68
10582650	אור קר 50W FLOODLIGHT	4058075069633	50	6500	4500	90	שחור	155	180	46	0.68
10583220	אור חם 20W FLOODLIGHT	4058075803008	20	3000	1800	90	לבן	167	155	44	0.67
10586220	אור קר 20W FLOODLIGHT	4058075803015	20	6500	1800	90	לבן	167	155	44	0.67
10583230	אור חם 30W FLOODLIGHT	4058075803022	30	3000	2700	90	לבן	167	155	44	0.67
10586230	אור קר 30W FLOODLIGHT	4058075803039	30	6500	2700	90	לבן	167	155	44	0.67
10583250	אור חם 50W FLOODLIGHT	4058075803046	50	3000	4500	90	לבן	188	216	62	1.60
10586250	אור קר 50W FLOODLIGHT	4058075803053	50	6500	4500	90	לבן	188	216	62	1.60

הצפה DECOLINE LED SMD IP65



סדרת תאורת הצפה SMD דקה ומעוצבת, מהווים תחליף אידיאלי לכל פנסי הצפה הקיימים בשוק כיום- נל"ג, קוורץ, מטלהלייד וכספית ולכלל סוגי ההספקים הקיימים. חסכון אנרגטי של עד 70% בהשוואה למטלהלייד וכך תורמים להחזר השקעה מהיר. משמש להתקנה כתאורת הצפה חיצונית בבתים פרטיים, גינות, שטחים פתוחים ועוד.

מבנה:
גוף יציקת אלומיניום לפיזור חום מיטבי
צלעות קירור איכותיות, השומרות על יעילות אורית לאורך זמן
דרגת אטימות IP65
קיים גם גוף עם חיישן תנועה
הגופים בעלי זרוע מתכוננת 360° (מלבד 10W)

גימור:
יציקת אלומיניום. צבע לבן / שחור

מקור האור:
מודול LED, Mid Power יעילות גבוהה 90Lm/W
מקדם מסירת צבע CRI>80
גוון אור 3000K /6000K
אורך חיים כ-35,000 שעות עבודה

אופטיקה:
זכוכית פרוסט, זווית הארה 120°

אופן התקנה:
התקנה קלה ופשוטה באמצעות זרוע מתכוננת

תקנים:
BCTC לתקן EN 60598-1 ,EN 60598-2-5
BCTC לתקני EMC: EN 61000-3-3 ,EN 61000-3-2, EN 61547, EN 55015
BCTC לתקן EN 62493 EMF
תקן בטיחות פוטוביולוגית IEC 62471 - RG 0 (Exempt)

מאפיינים טכניים דקוליין LED SMD IP65:

מק"ט	תיאור פריט	הספק (W)	גוון אור (K)	שטף אור (lm)	זווית הארה (°)	יעילות אורית (Lm/W)	מתח (V)	צבע מבנה	כיסוי אופטי	חומר כיסוי אופטי	גובה (mm)	רוחב (mm)	אורך (mm)	משקל (kg)
17820050	10W DECOLINE SMD אור חם	10	3000	900	120	90	240	לבן	פרוסט	זכוכית	133	36	114	0.35
17820051	10W DECOLINE SMD אור קר	10	6000	900	120	90	240	לבן	פרוסט	זכוכית	133	36	114	0.35
17820052	20W DECOLINE SMD אור חם	20	3000	1,800	120	90	240	לבן	פרוסט	זכוכית	162	36	147	0.62
17820053	20W DECOLINE SMD אור קר	20	6000	1,800	120	90	240	לבן	פרוסט	זכוכית	162	36	147	0.62
17820054	30W DECOLINE SMD אור חם	30	3000	2,700	120	90	240	לבן	פרוסט	זכוכית	235	36	203	1.15
17820055	30W DECOLINE SMD אור קר	30	6000	2,700	120	90	240	לבן	פרוסט	זכוכית	235	36	203	1.15
17820056	50W DECOLINE SMD אור חם	50	3000	4,500	120	90	240	לבן	פרוסט	זכוכית	235	36	203	1.16
17820057	50W DECOLINE SMD אור קר	50	6000	4,500	120	90	240	לבן	פרוסט	זכוכית	235	36	203	1.16
17820058	100W DECOLINE SMD אור חם	100	3000	9,000	120	90	240	לבן	פרוסט	זכוכית	355	47	290	3.33
17820059	100W DECOLINE SMD אור קר	100	6000	9,000	120	90	240	לבן	פרוסט	זכוכית	355	47	290	3.33
17820098	100W DECOLINE SMD אור חם	100	3000	9000	120	90	240	שחור	פרוסט	זכוכית	355	47	290	3.33
17820099	100W DECOLINE SMD אור קר	100	6000	9000	120	90	240	שחור	פרוסט	זכוכית	355	47	290	3.33

מאפיינים טכניים דקוליין כולל חיישן תנועה LED SMD IP65:

מק"ט	תיאור פריט	הספק (W)	גוון אור (K)	שטף אור (lm)	זווית הארה (°)	יעילות אורית (Lm/W)	מתח (V)	צבע מבנה	כיסוי אופטי	חומר כיסוי אופטי	גובה (mm)	רוחב (mm)	אורך (mm)	משקל (kg)
17820060	DECOLINE SMD 20W כולל חיישן אור חם	20	3,000	1,800	120	90	240	לבן	פרוסט	זכוכית	200	50	166	0.77
17820061	DECOLINE SMD 20W כולל חיישן אור קר	20	6,000	1,800	120	90	240	לבן	פרוסט	זכוכית	200	50	166	0.77
17820062	DECOLINE SMD 30W כולל חיישן אור חם	30	3,000	2,700	120	90	240	לבן	פרוסט	זכוכית	255	51	237	1.42
17820063	DECOLINE SMD 30W כולל חיישן אור קר	30	6,000	2,700	120	90	240	לבן	פרוסט	זכוכית	255	51	237	1.42
17820064	DECOLINE SMD 50W כולל חיישן אור חם	50	3,000	4,500	120	90	240	לבן	פרוסט	זכוכית	255	51	237	1.43
17820065	DECOLINE SMD 50W כולל חיישן אור קר	50	6,000	4,500	120	90	240	לבן	פרוסט	זכוכית	255	51	237	1.43

הצפה DECOLINE LED SMD IP65

עקומות פוטומטריות וגשרי תאורה:

20W

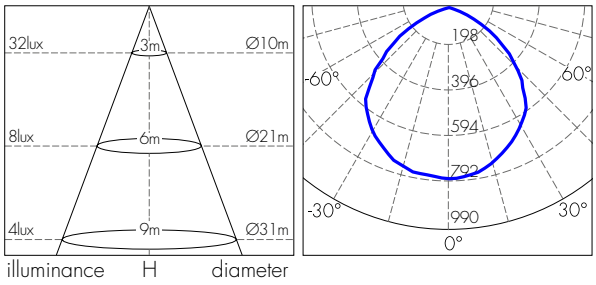

30W

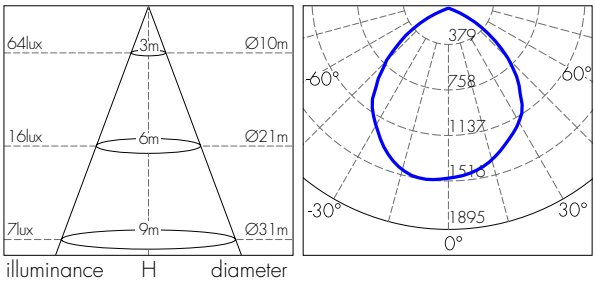

50W

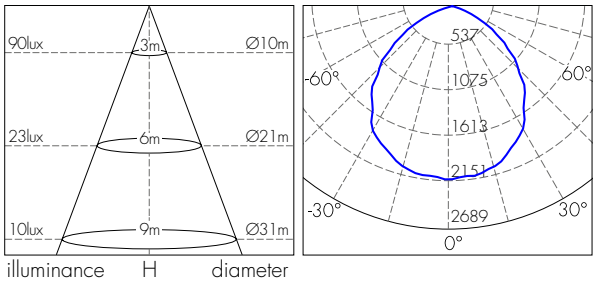

100W

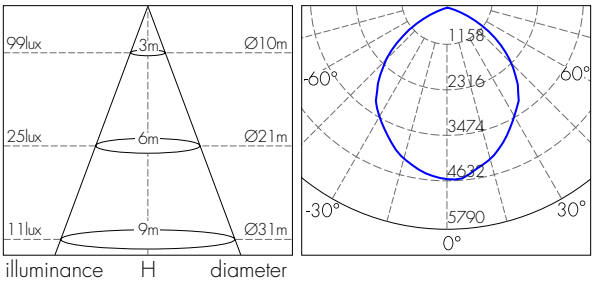



קאנטרי קלאב, נס ציונה

הצפה JET LED SMD IP65

חדש



סדרת תאורת הצפה SMD דקה ומעוצבת, מהווים תחליף אידיאלי לכל פנסי הצפה הקיימים בשוק כיום- נל"ג, קוורץ, מטלהלייד וכספית ולכלל סוגי ההספקים הקיימים. חסכון אנרגטי של עד 70% בהשוואה למטלהלייד וכך תורמים להחזר השקעה מהיר. משמש להתקנה כתאורת הצפה חיצונית בבתים פרטיים, גינות, שטחים פתוחים ועוד

מבנה:
גוף יציקת אלומיניום לפיזור חום מיטבי
צלעות קירור איכותיות, השומרות על יעילות אורית לאורך זמן
דרגת אטימות IP65

גימור:
צבע לבן / שחור

מקור האור:
מודול LED, Mid Power
מקדם מסירת צבע CRI>80
גוון אור 3000K / 6000K
אורך חיים כ-25,000 שעות

אופטיקה:
זכוכית פרוסט, זווית הארה 120°

אופן התקנה:
התקנה קלה ופשוטה באמצעות זרוע מתכווננת

תקנים:
BCTC לתקן EN 60598-1 ,EN 60598-2-5
BCTC לתקני EMC: EN 61000-3-2 ,EN 61000-3-3, EN 55015, EN 61547
BCTC לתקן EMF EN 62493
תקן בטיחות פוטוביולוגית RG (IEC 62471 - 0 Exempt)

2Years Guarantee | 220-240V 50-60Hz | CRI>80 | F | IP65 | RoHS | CE

מידות:

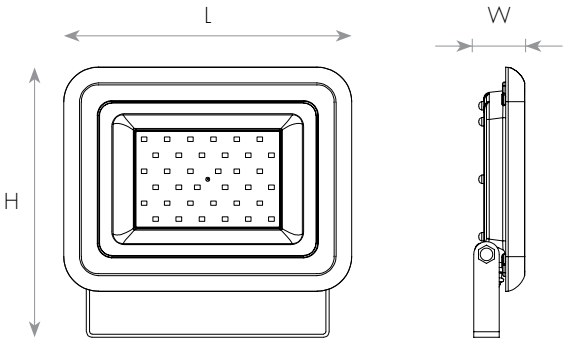

מאפיינים טכניים:

מק"ט	תיאור פריט	הספק (W)	גוון אור (K)	שטף אור (lm)	זווית הארה (°)	יעילות אורית (Lm/W)	צבע מבנה	כיסוי אופטי	חומר כיסוי אופטי	גובה H (mm)	אורך L (mm)	רוחב W (mm)	משקל (kg)
17820070	JET SMD 10W אור חם	10	3000	800	120	80	לבן	פרוסט	זכוכית	105	115	40	0.35
17820071	JET SMD 10W אור קר	10	6000	800	120	80	לבן	פרוסט	זכוכית	105	115	40	0.35
17820072	JET SMD 20W אור חם	20	3000	1600	120	80	לבן	פרוסט	זכוכית	135	140	40	0.62
17820073	JET SMD 20W אור קר	20	6000	1600	120	80	לבן	פרוסט	זכוכית	135	140	40	0.62
17820074	JET SMD 30W אור חם	30	3000	2400	120	80	לבן	פרוסט	זכוכית	175	180	45	1.15
17820075	JET SMD 30W אור קר	30	6000	2400	120	80	לבן	פרוסט	זכוכית	175	180	45	1.15
17820076	JET SMD 50W אור חם	50	3000	4000	120	80	לבן	פרוסט	זכוכית	220	227	50	1.16
17820077	JET SMD 50W אור קר	50	6000	4000	120	80	לבן	פרוסט	זכוכית	220	227	50	1.16
17820090	JET SMD 10W אור חם	10	3000	800	120	80	שחור	פרוסט	זכוכית	105	115	40	0.35
17820091	JET SMD 10W אור קר	10	6000	800	120	80	שחור	פרוסט	זכוכית	105	115	40	0.35
17820092	JET SMD 20W אור חם	20	3000	1600	120	80	שחור	פרוסט	זכוכית	135	140	40	0.62
17820093	JET SMD 20W אור קר	20	6000	1600	120	80	שחור	פרוסט	זכוכית	135	140	40	0.62
17820094	JET SMD 30W אור חם	30	3000	2400	120	80	שחור	פרוסט	זכוכית	175	180	45	1.15
17820095	JET SMD 30W אור קר	30	6000	2400	120	80	שחור	פרוסט	זכוכית	175	180	45	1.15
17820096	JET SMD 50W אור חם	50	3000	4000	120	80	שחור	פרוסט	זכוכית	220	227	50	1.16
17820097	JET SMD 50W אור קר	50	6000	4000	120	80	שחור	פרוסט	זכוכית	220	227	50	1.16

הצבה JET LED SMD IP65

עקומות פוטומטריות וגשרי תאורה:

10W

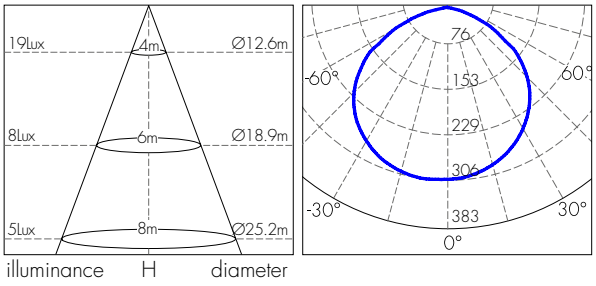

20W

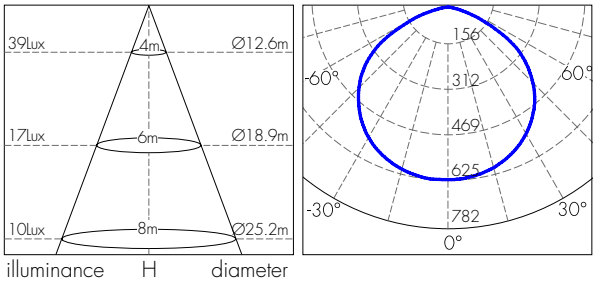

30W

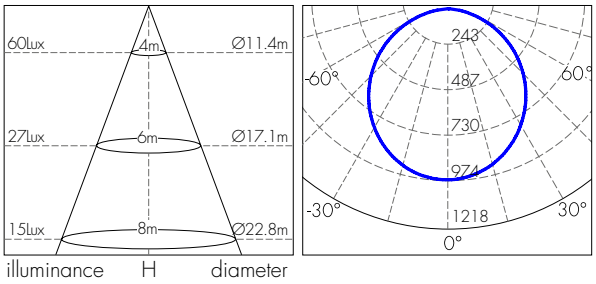

50W

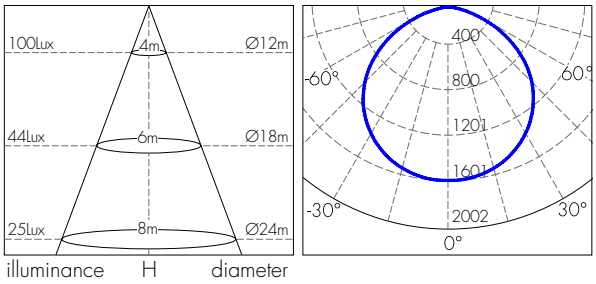

פנס חירום LED IP54 10W נטען USB

חדש

לשעת חירום
חובה בכל
בית ורכב!



2Years Guarantee | 3.7V | CE | IP54 | USB | SOS

פנס LED נייד בדרגת אטימות IP54
כולל לחצן חירום SOS אור כחול-אדום
פועל בטעינה מלאה עד 4 שעות,
שתי רמות הארה (חלש, חזק)
נטען באמצעות כבל USB, משמש גם כמטען נייד
לטלפונים סלולריים
שימוש קל ונוח, מיועד לטיולים, מחנאות ולשעת חירום

מבנה:
גוף אלומיניום

גימור:
צבע שחור

מקור האור:
COB LED
גוון אור 5500K
שעות עבודה בטעינה מלאה 3-4Hrs

דרייבר:
פנימי

אופטיקה:
זכוכית שקופה

אופן התקנה:
פנס נישא, נטען באמצעות כבל USB המצורף לערכה

מידות:

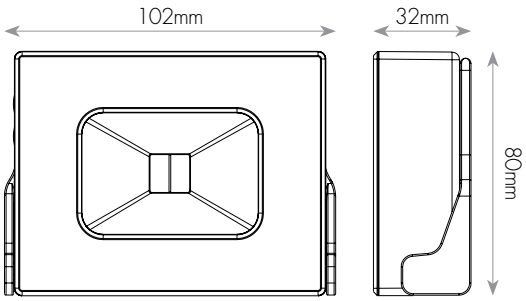

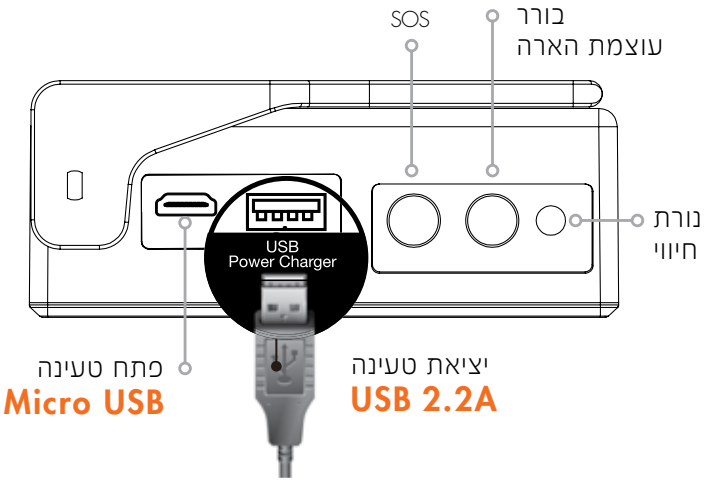

מאפיינים טכניים:

מק"ט	תיאור פריט	הספק (W)	גוון אור (K)	שטף אור (lm)	כיסוי אופטי	אורך (mm)	רוחב (mm)	גובה (mm)
10050010	פנס נשיאה לד נטען 5in1 10W אור קר	10	5500	400	שקוף	102	32	80

הצפה עם דוקרן SPIKE LED IP65



תאורת הצפה דקורטיבית מתכוננת אופקית ואנכית,
בדרגת אטימות IP65 לתאורת חוץ
כוללת זרוע מתכוננת ומודול LED מתכוונן לנוחות הארה בכל כיוון
מתאים להתקנה גם כדוקרן בגינות

מבנה:
גוף אלומיניום בציפוי אלקטרוסטטי בתנור, לפיזור חום מיטבי ושמירה על
אורך חיי ה-LED לאורך זמן
מבנה מודול LED מתכוונן אופקי

גימור:
צבע אפור כהה / לבן / שחור

מקור האור:
COB LED, יעילות אורית גבוהה
מקדם מסירת צבע CRI>80
גוון אור 3000K
LED תוצרת OSRAM DURIS S5
אורך חיים כ-50,000 שעות
בהתאמה לתקן TM-21 ו-LM-80
בעל אישור תקינה בטיחות פוטוביולוגית

דרייבר:
פנימי, דרגת אטימות IP65

אופטיקה:
כיסוי פוליקרבונט PC שקוף בעל עמידות אנטי ונדלית
זווית הארה 20°

אופן התקנה:
התקנה קלה ונוחה ללא צורך בפתיחת גוף התאורה
ניתן להתקין הן על גבי משטח קשיח באמצעות זרוע והן כדוקרן

תקנים:
מכון התקנים הישראלי - ת"י 20 חלק 2.1
CB-TUV לתקן IEC 60598-1, IEC 60598-2-1
TUV לתקני EMC: EN 61000-3-3, EN 61000-3-2, EN 61547, EN 55015
TUV לתקן EMF EN 62493
תקן בטיחות פוטוביולוגית IEC 62471 - RG 0 (Exempt)
ביצועים לרכיב ה - LED LM80





מידות:

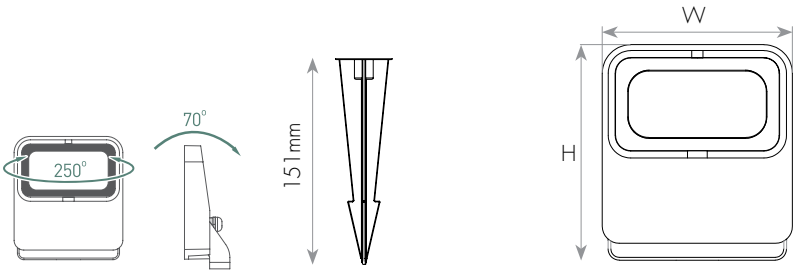

מאפיינים טכניים:

מק"ט	תיאור פריט	הספק (W)	גוון אור (K)	זווית הארה (°)	שטף אור (lm)	יעילות אורית (lm/W)	צבע מבנה	גובה גוף עם הזרוע (mm)	גובה דוקרן H (mm)	רוחב W (mm)
71509253	9W SPIKE דוקרן אור חם	9	3000	20	810	90	לבן	152	151	134
71509254	9W SPIKE דוקרן אור חם	9	3000	20	810	90	אפור	152	151	134
71500930	9W SPIKE דוקרן אור חם	9	3000	20	810	90	שחור	152	151	134

הצפה עם דוקרן SPIKE2 LED IP65

חדש



3Years Guarantee | CRI>80 | IP65 | LM80 | CB | באישור מכון התקנים הישראלי

תאורת הצפה דקורטיבית מתכוננת אופקית ואנכית,2 ב-1
בדרגת אטימות IP65 לתאורת חוץ
כוללת זרוע מתכוננת ומודול LED מתכוונן לנוחות הארה בכל כיוון
מתאים להתקנה גם כדוקרן בגינות

מבנה:
גוף אלומיניום בציפוי אלקטרוסטטי בתנור, לפיזור חום מיטבי ושמירה
על אורך חיי ה-LED לאורך זמן
מבנה מודול LED מתכוונן אופקי

גימור:
צבע אפור כהה / שחור

מקור האור:
מודול LED בשיטת מטריצה Mid Power, יעילות אורית גבוהה
מקדם מסירת צבע CRI>80
גוון אור 3000K
LED תוצרת OSRAM DURIS S5
אורך חיים כ-50,000 שעות
בהתאמה לתקן TM-21 ו-LM-80
בעל אישור תקינה בטיחות פוטוביולוגית

דרייבר:
פנימי, דרגת אטימות IP65

אופטיקה:
כיסוי פוליקרבונט PC שקוף בעל עמידות אנטי ונדלית
זווית הארה 20°

אופן התקנה:
התקנה קלה ונוחה ללא צורך בפתיחת גוף התאורה
ניתן להתקין הן על גבי משטח קשיח באמצעות זרוע והן כדוקרן

תקנים:
מכון התקנים הישראלי - ת"י 20 חלק 2.1
CB-TUV לתקן IEC 60598-1, IEC 60598-2-1
TUV לתקני EMC: EN 61000-3-3, EN 61000-3-2, EN 61547, EN 55015
TUV לתקן EMF EN 62493
תקן בטיחות פוטוביולוגית IEC 62471 - RG 0 (Exempt)
ביצועים לרכיב ה - LED LM80

מידות:

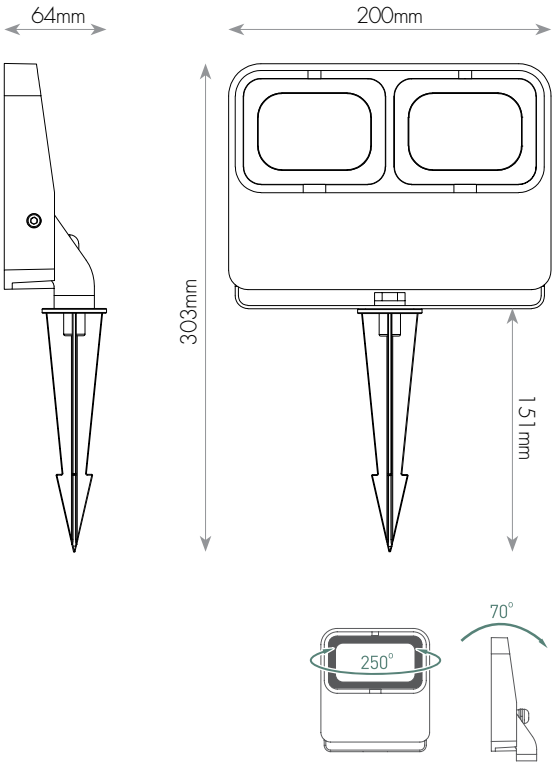

מאפיינים טכניים:

מק"ט	תיאור פריט	הספק (W)	גוון אור (K)	זווית הארה (°)	שטף אור (lm)	יעילות אורית (lm/W)	צבע מבנה	גובה גוף עם הזרוע (mm)	גובה דוקרן H (mm)	רוחב W (mm)
71911230	SPIKE2 12.5W דוקרן אור חם	12.5	3000	20	1056	90	אפור	152	151	200
71901230	SPIKE2 12.5W דוקרן אור חם	12.5	3000	20	1056	90	שחור	152	151	200

דוקרן גינה LED 6W 12V AC/DC IP65



דוקרני גינה, בדרגת אטימות IP65 לתאורת חוץ
מתאים להתקנה בשטחים פתוחים: גינות, צמחייה, שבילים, גנים ציבוריים ועוד

מבנה:
גוף ודוקרן מאלומיניום איכותי
כולל כבל באורך 40/150 ס"מ

גימור:
צבע שחור

דרייבר:
יש לצרף שנאי חיצוני 12V AC/DC

מקור האור:
מודול LED COB, יעילות אורית גבוהה
גוון אור ירוק/כחול/3000K
אורך חיים כ-35,000 שעות עבודה

אופטיקה:
זכוכית שקופה, זווית הארה 36°

אופן התקנה:
התקנה קלה ונוחה ללא צורך בפתיחת גוף התאורה


הפארק, מיני ישראל

2Years Guarantee | IP65 | CRI>80 | F | III | LM80 | 12V AC/DC

מידות:

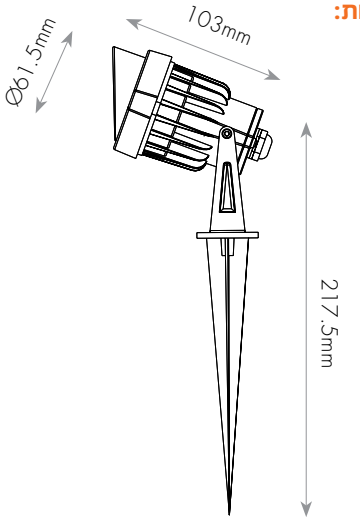

מאפיינים טכניים:

מק"ט	תיאור פריט	הספק (W)	גוון אור (K)	שטף אור (lm)	יעילות אורית (lm/W)	צבע מבנה	זווית הארה (°)	גובה H (mm)	קוטר D (mm)	רוחב L (mm)
17820020	דוקרן גינה 12V 6W אור חם	6	2700	480	80	שחור	36	217.5	61.5	103
17820021	דוקרן גינה 12V 6W אור חם כבל 1.5	6	3000	480	80	שחור	36	217.5	61.5	103
17830020	דוקרן גינה 12V 6W אור ירוק	6	ירוק	480	80	שחור	36	217.5	61.5	103
17830021	דוקרן גינה 12V 6W אור ירוק כבל 1.5	6	ירוק	480	80	שחור	36	217.5	61.5	103
17830022	דוקרן גינה 12V 6W אור כחול	6	כחול	480	80	שחור	36	217.5	61.5	103
17830023	דוקרן גינה 12V 6W אור כחול כבל 1.5	6	כחול	480	80	שחור	36	217.5	61.5	103

*** מחברים שקע תקע TECHNO IP68 ניתן לרכוש בנפרד**

עמודון תאורה BRIDGE LED IP65

חדש



עמודון תאורה (BOLLARD) LED מעוצב, בדרגת אטימות IP65 לתאורת חוץ
מתאים להתקנה בשטחים פתוחים: שבילים, גינות, גנים ציבוריים,
מבואות מבנים, טיילות ועוד

מבנה:
גוף אלומיניום בציפוי אלקטרוסטטי בתנור, לפיזור חום מיטבי
ושמירה על אורך חיי ה-LED לאורך זמן

גימור:
צבע אפור כהה

מקור האור:
מודול LED COB, יעילות אורית גבוהה
מקדם מסירת צבע CRI>83
גוון אור 3000K
LED תוצרת OSRAM DURIS S5
אורך חיים כ-50,000 שעות, בהתאמה לתקן TM-21 ו-LM-80
בעל אישור תקינה בטיחות פוטוביולוגית

דרייבר:
פנימי

אופטיקה:
כיסוי פוליקרבונט PC שקוף בעל עמידות אנטי ונדלית

אופן התקנה:
התקנה קלה ונוחה ללא צורך בפתיחת גוף התאורה

תקנים:
מכון התקנים הישראלי - ת"י 20 חלק 2.1
CB-TUV לתקן IEC 60598-1, IEC 60598-2-1
TUV CE לתקני EMC: EN 61000-3-3, EN 61000-3-2, EN 61547, EN 55015
TUV CE לתקן EN 62493
תקן בטיחות פוטוביולוגית IEC 62471 - RG 1 (Exempt)
ביצועים לרכיב ה - LED LM80

3Years Guarantee | CRI>83 | IP65 | LM80 | CB | באישור מכון התקנים הישראלי

מידות:

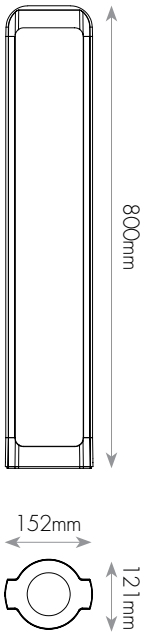



מאפיינים טכניים:

מק"ט	תיאור פריט	הספק (W)	גוון אור (K)	שטף אור (lm)	צבע מבנה	גובה (mm)	אורך (mm)	רוחב (mm)
73911230	BRIDGE 13W, 80 ס"מ אור חם	13	3000	462	אפור	800	121	152

עמודן תאורה BAR LED IP54

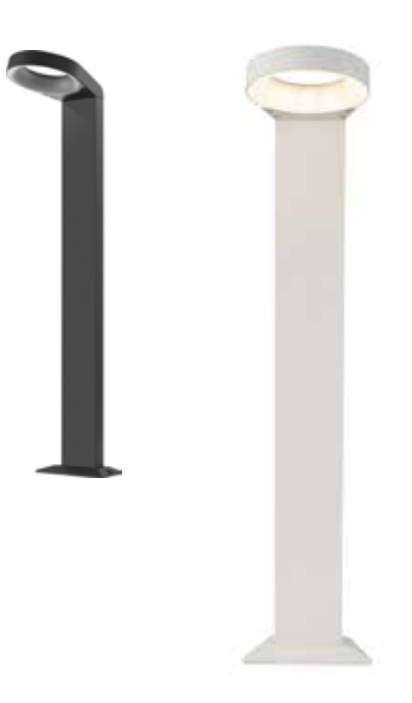

עמודן תאורה (BOLLARD) LED מעוצב, בדרגת אטימות IP54 לתאורת חוץ
מתאים להתקנה בשטחים פתוחים: שבילים, גינות, גנים ציבוריים,
מבואות מבנים, טיילות ועוד

מבנה:
גוף אלומיניום בציפוי אלקטרוסטטי בתנור, לפיזור חום מיטבי
ושמירה על אורך חיי ה-LED לאורך זמן

גימור:
צבע אפור כהה / לבן / שחור

מקור האור:
מודול LED בשיטת מטריצה Mid Power, יעילות אורית גבוהה
מקדם מסירת צבע CRI>83
גוון אור 3000K
LED תוצרת OSRAM DURIS S5
אורך חיים כ-50,000 שעות, בהתאמה לתקן TM-21 ו-LM-80
בעל אישור תקינה בטיחות פוטוביולוגית

דרייבר:
פנימי

אופטיקה:
כיסוי פוליקרבונט PC שקוף בעל עמידות אנטי ונדלית

אופן התקנה:
התקנה קלה ונוחה ללא צורך בפתיחת גוף התאורה

תקנים:
מכון התקנים הישראלי - ת"י 20 חלק 2.1
CB-TUV לתקן IEC 60598-1, IEC 60598-1-2
TUV CE לתקני EMC: EN 61000-3-3, EN 61000-3-2, EN 61547, EN 55015
TUV CE לתקן EN 62493
תקן בטיחות פוטוביולוגית IEC 62471 - RG 0 (Exempt)
ביצועים לרכיב ה - LED LM80

3Years Guarantee | CRI>83 | IP54 | LM80 | CB | באישור מכון התקנים הישראלי

מידות:

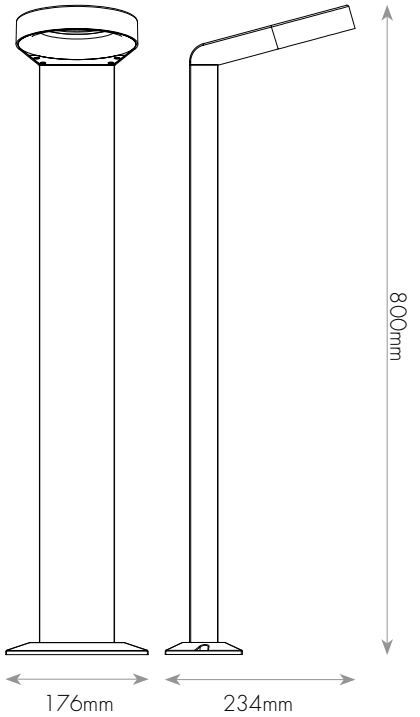



מאפיינים טכניים:

מק"ט	תיאור פריט	הספק (W)	גוון אור (K)	שטף אור (lm)	יעילות אורית (lm/W)	צבע מבנה	גובה (mm)	אורך (mm)	רוחב (mm)
70407803	BAR 7W, 80 ס"מ אור חם	7	3000	560	72	לבן	800	176	234
70407804	BAR 7W, 80 ס"מ אור חם	7	3000	560	72	אפור	800	176	234
70417803	BAR 7W, 80 ס"מ אור חם	7	3000	560	72	שחור	800	176	234

*** ניתן להזמין גוף תאורה צמוד קיר בעיצוב זהה - דגם WALLBAR**

עמודון תאורה BOX LED IP54



עמודון תאורה LED (BOLLARD) מעוצב, בדרגת אטימות IP54 לתאורת חוץ מתאים להתקנה בשטחים פתוחים: שבילים, גינות, גנים ציבוריים, מבואות מבנים, טיילות ועוד

מבנה:
גוף אלומיניום בציפוי אלקטרוסטטי בתנור, לפיזור חום מיטבי ושמירה על אורך חיי ה-LED לאורך זמן

גימור:
צבע אפור כהה / לבן / שחור

מקור האור:
מודול LED בשיטת מטריצה Mid Power, יעילות אורית גבוהה
מקדם מסירת צבע CRI>83
גוון אור 3000K
LED תוצרת EPISTAR
אורך חיים כ-50,000 שעות, בהתאמה לתקן TM-21 ו-LM-80
בעל אישור תקינה בטיחות פוטוביולוגית

דרייבר:
פנימי

אופטיקה:
כיסוי פוליקרבונט PC שקוף בעל עמידות אנטי ונדלית

אופן התקנה:
התקנה קלה ונוחה ללא צורך בפתיחת גוף התאורה

תקנים:
מכון התקנים הישראלי - ת"י 20 חלק 2.1
CB-TUV לתקן IEC 60598-1, IEC 60598-1-2
TUV CE לתקני EMC: EN 61000-3-3, EN 61000-3-2, EN 61547, EN 55015
TUV CE לתקן EN 62493
תקן בטיחות פוטוביולוגית IEC 62471 - RG 0 (Exempt)
ביצועים לרכיב ה - LED LM-80

3Years Guarantee | CRI>83 | IP54 | LM80 | CB | באישור מכון התקנים הישראלי

מידות:

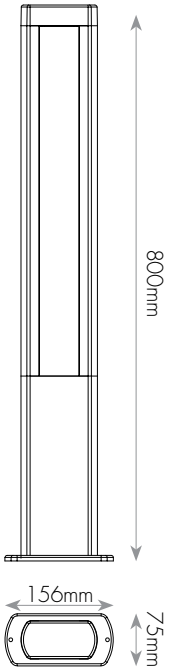



מאפיינים טכניים:

מק"ט	תיאור פריט	הספק (W)	גוון אור (K)	שטף אור (lm)	יעילות אורית (lm/W)	צבע מבנה	גובה (mm)	אורך (mm)	רוחב (mm)
70413803	BOX 12.5W 80 ס"מ, אור חם	12.5	3000	1100	88	לבן	800	75	156
70413804	BOX 12.5W 80 ס"מ, אור חם	12.5	3000	1100	88	אפור	800	75	156
70411230	BOX 12.5W 80 ס"מ, אור חם	12.5	3000	1100	88	שחור	800	75	156

*** ניתן להזמין גוף תאורה צמוד קיר בעיצוב זהה - דגם WALLBOX**

עמודון תאורה BLINK LED IP54



סדרת עמודוני תאורה (BOLLARD) LED מעוצבים,
בדרגת אטימות IP54 לתאורת חוץ
מתאים להתקנה בשטחים פתוחים: שבילים, גינות,
גנים ציבוריים, מבואות מבנים, טיילות ועוד

מבנה:
גוף אלומיניום בציפוי אלקטרוסטטי בתנור, לפיזור חום מיטבי
ושמירה על אורך חיי ה-LED לאורך זמן

גימור:
צבע אפור כהה / לבן / שחור

מקור האור:
מודול LED בשיטת מטריצה Mid Power, יעילות אורית גבוהה
מקדם מסירת צבע CRI>83
גוון אור 3000K
LED תוצרת OSRAM DURIS S5
אורך חיים כ-50,000 שעות, בהתאמה לתקן TM-21 ו-LM-80
בעל אישור תקינה בטיחות פוטוביולוגית

דרייבר:
פנימי

אופטיקה:
כיסוי פוליקרבונט PC שקוף בעל עמידות אנטי ונדלית

אופן התקנה:
התקנה קלה ונוחה ללא צורך בפתיחת גוף התאורה

תקנים:
מכון התקנים הישראלי - ת"י 20 חלק 2.1
CB-TUV לתקן IEC 60598-1, IEC 60598-2-1
TUV CE לתקני EMC: EN 61000-3-3, EN 61000-3-2, EN 61547, EN 55015
TUV CE לתקן EN 62493
תקן בטיחות פוטוביולוגית IEC 62471 - RG 1 (Exempt)
ביצועים לרכיב ה - LED LM-80

3Years Guarantee | CRI>83 | IP54 | LM80 | CB | באישור מכון התקנים הישראלי

מידות:

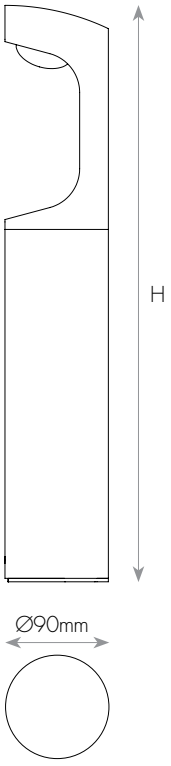



מאפיינים טכניים:

מק"ט	תיאור פריט	הספק (W)	גוון אור (K)	שטף אור (lm)	יעילות אורית (lm/W)	צבע מבנה	גובה H (mm)	קוטר Ø (mm)
70409513	BLINK 9W 50 ס"מ, אור חם	9	3000	810	90	לבן	500	90
70409813	BLINK 9W 80 ס"מ, אור חם	9	3000	810	90	לבן	800	90
70409514	BLINK 9W 50 ס"מ, אור חם	9	3000	810	90	אפור	500	90
70409814	BLINK 9W 80 ס"מ, אור חם	9	3000	810	90	אפור	800	90
70409809	BLINK 9W 80 ס"מ, אור חם	9	3000	810	90	שחור	800	90

עמודון תאורה BLOOM LED IP54



סדרת עמודוני תאורה LED (BOLLARD) מעוצבים, במגוון גדלים,
בדרגת אטימות IP54 לתאורת חוץ
מתאים להתקנה בשטחים פתוחים: שבילים, גינות, גנים ציבוריים,
מבואות מבנים, טיילות ועוד

מבנה:
גוף אלומיניום בציפוי אלקטרוסטטי בתנור, לפיזור חום מיטבי ושמירה על
אורך חיי ה-LED לאורך זמן

גימור:
צבע אפור כהה / לבן / שחור

מקור האור:
LED COB, יעילות אורית גבוהה
מקדם מסירת צבע CRI>83
גוון אור 3000K
LED תוצרת OSRAM DURIS S5
אורך חיים כ-50,000 שעות, בהתאמה לתקן TM-21 ו-LM-80
בעל אישור תקינה בטיחות פוטוביולוגית

דרייבר:
פנימי

אופטיקה:
כיסוי פוליקרבונט PC שקוף בעל עמידות אנטי ונדלית

אופן התקנה:
התקנה קלה ונוחה ללא צורך בפתיחת גוף התאורה

תקנים:
מכון התקנים הישראלי - ת"י 20 חלק 2.1
CB-TUV לתקן IEC 60598-1, IEC 60598-2-1
TUV CE לתקני EMC: EN 61000-3-3, EN 61000-3-2, EN 61547, EN 55015
TUV CE לתקן EN 62493
תקן בטיחות פוטוביולוגית IEC 62471 - RG 1 (Exempt)
ביצועים לרכיב ה - LM80 LED

3Years Guarantee | CRI>83 | IP54 | LM80 | CB | באישור מכון התקנים הישראלי

מידות:

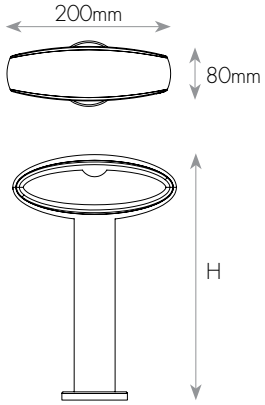



מאפיינים טכניים:

מק"ט	תיאור פריט	הספק (W)	גוון אור (K)	דרגת אטימות (IP)	שטף אור (lm)	יעילות אורית (lm/W)	צבע מבנה	גובה H (mm)	אורך (mm)	רוחב (mm)
70409303	BLOOM 9W 30 ס"מ, אור חם	9	3000	54	810	90	לבן	300	200	80
70409503	BLOOM 9W 50 ס"מ, אור חם	9	3000	54	810	90	לבן	500	200	80
70409803	BLOOM 9W 80 ס"מ, אור חם	9	3000	54	810	90	לבן	800	200	80
70409304	BLOOM 9W 30 ס"מ, אור חם	9	3000	54	810	90	אפור	300	200	80
70409504	BLOOM 9W 50 ס"מ, אור חם	9	3000	54	810	90	אפור	500	200	80
70409804	BLOOM 9W 80 ס"מ, אור חם	9	3000	54	810	90	אפור	800	200	80
70409300	BLOOM 9W 30 ס"מ, אור חם	9	3000	54	810	90	שחור	300	200	80
70409819	BLOOM 9W 80 ס"מ, אור חם	9	3000	54	810	90	שחור	800	200	80

*** ניתן להזמין גוף תאורה צמוד קיר בעיצוב זהה - דגם WALLBLOOM**

צמוד קיר WALLBAR LED IP54



גוף תאורה LED צמוד קיר, מעוצב, בדרגת אטימות IP54 לתאורת חוץ / פנים
מתאים להתקנה במבואות, חזיתות מבנים, מרפסות, חומות ועוד

מבנה:
גוף אלומיניום בציפוי אלקטרוסטטי בתנור, לפיזור חום מיטבי
ושמירה על אורך חיי ה-LED לאורך זמן

גימור:
צבע אפור כהה / לבן / שחור

מקור האור:
מודול LED בשיטת מטריצה Mid Power, יעילות אורית גבוהה
מקדם מסירת צבע CRI>83
גוון אור 3000K
LED תוצרת OSRAM DURIS S5
אורך חיים כ-50,000 שעות, בהתאמה לתקן TM-21 ו-LM-80
בעל אישור תקינה בטיחות פוטוביולוגית

דרייבר:
פנימי

אופטיקה:
כיסוי פוליקרבונט PC שקוף בעל עמידות אנטי ונדלית

אופן התקנה:
התקנה קלה ונוחה ללא צורך בפתיחת גוף התאורה

תקנים:
מכון התקנים הישראלי - ת"י 20 חלק 2.1
CB-TUV לתקן IEC 60598-1, IEC 60598-2-1
TUV CE לתקני EMC: EN 61000-3-3, EN 61000-3-2, EN 61547, EN 55015
TUV CE לתקן EN 62493
תקן בטיחות פוטוביולוגית IEC 62471 - RG 0 (Exempt)
ביצועים לרכיב ה - LED LM-80

3Years Guarantee | CRI>83 | IP54 | LM80 | CB | באישור מכון התקנים הישראלי

מידות:

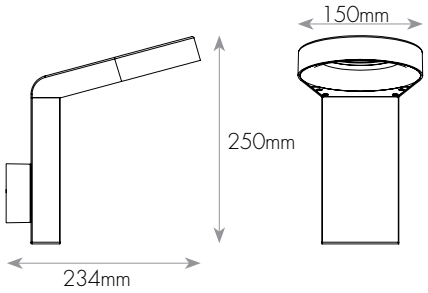



מאפיינים טכניים:

מק"ט	תיאור פריט	הספק (W)	גוון אור (K)	שטף אור (lm)	יעילות אורית (lm/W)	צבע מבנה	גובה (mm)	אורך (mm)	רוחב (mm)
71471203	WALLBAR 7W אור חם	7	3000	500	72	לבן	250	234	150
71471204	WALLBAR 7W אור חם	7	3000	500	72	אפור	250	234	150
71470730	WALLBAR 7W אור חם	7	3000	500	72	שחור	250	234	150

* ניתן להזמין עמודון תאורה בעיצוב זהה - דגם BAR

צמוד קיר WALLBOX LED IP54





3Years Guarantee | CRI>83 | IP54 | LM80 | CB | באישור מכון התקנים הישראלי

גוף תאורה LED צמוד קיר, מעוצב, בדרגת אטימות IP54 לתאורת חוץ /פנים מתאים להתקנה במבואות, חזיתות מבנים, מרפסות, עמודים, חומות ועוד

מבנה:
גוף אלומיניום בציפוי אלקטרוסטטי בתנור, לפיזור חום מיטבי ושמירה על אורך חיי ה-LED לאורך זמן

גימור:
צבע אפור כהה / לבן / שחור

מקור האור:
מודול LED בשיטת מטריצה Mid Power, יעילות אורית גבוהה
מקדם מסירת צבע CRI>83
גוון אור 3000K
LED תוצרת EPISTAR
אורך חיים כ-50,000 שעות, בהתאמה לתקן TM-21 ו-LM-80
בעל אישור תקינה בטיחות פוטוביולוגית

דרייבר:
פנימי

אופטיקה:
כיסוי פוליקרבונט PC שקוף בעל עמידות אנטי ונדלית

אופן התקנה:
התקנה קלה ונוחה ללא צורך בפתיחת גוף התאורה

תקנים:
מכון התקנים הישראלי - ת"י 20 חלק 2.1
CB-TUV לתקן IEC 60598-1, IEC 60598-2-1
TUV CE לתקני EMC: EN 61000-3-3, EN 61000-3-2, EN 61547, EN 55015
TUV CE לתקן EN 62493
תקן בטיחות פוטוביולוגית IEC 62471 - RG 0 (Exempt)
ביצועים לרכיב ה - LED LM-80

מידות:

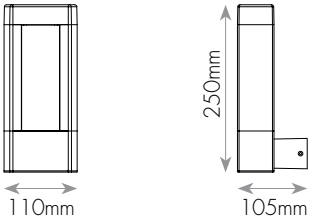

מאפיינים טכניים:

מק"ט	תיאור פריט	הספק (W)	גוון אור (K)	שטף אור (lm)	יעילות אורית (lm/W)	צבע מבנה	גובה (mm)	אורך (mm)	רוחב (mm)
71410123	WALLBOX 10W אור חם	10	3000	810	81	לבן	250	105	110
71410124	WALLBOX 10W אור חם	10	3000	810	81	אפור	250	105	110
71410300	WALLBOX 10W אור חם	10	3000	810	81	שחור	250	105	110

*** ניתן להזמין עמודון תאורה בעיצוב זהה - דגם BOX**

צמוד קיר WALLBLOOM LED IP54





גוף תאורה LED צמוד קיר, מעוצב, בדרגת אטימות IP54 לתאורת חוץ / פנים
מתאים להתקנה במבואות, חזיתות מבנים, מרפסות, חדרי מגורים, חומות ועוד

מבנה:
גוף אלומיניום בציפוי אלקטרוסטטי בתנור, לפיזור חום מיטבי
ושמירה על אורך חיי ה-LED לאורך זמן

גימור:
צבע אפור כהה / לבן / שחור

מקור האור:
LED COB, יעילות אורית גבוהה
מקדם מסירת צבע CRI>83
גוון אור 3000K
LED תוצרת OSRAM DURIS S5
אורך חיים כ-50,000 שעות, בהתאמה לתקן TM-21 ו-LM-80
בעל אישור תקינה בטיחות פוטוביולוגית

דרייבר:
פנימי

אופטיקה:
כיסוי פוליקרבונט PC שקוף בעל עמידות אנטי ונדלית

אופן התקנה:
התקנה קלה ונוחה ללא צורך בפתיחת גוף התאורה

תקנים:
מכון התקנים הישראלי - ת"י 20 חלק 2.1
CB-TUV לתקן IEC 60598-1, IEC 60598-2-1
TUV CE לתקני EMC: EN 61000-3-3, EN 61000-3-2, EN 61547, EN 55015
TUV CE לתקן EN 62493
תקן בטיחות פוטוביולוגית IEC 62471 - RG 1 (Exempt)
ביצועים לרכיב ה - LED LM80

3Years Guarantee | CRI>83 | IP54 | LM80 | CB | באישור מכון התקנים הישראלי



מידות:

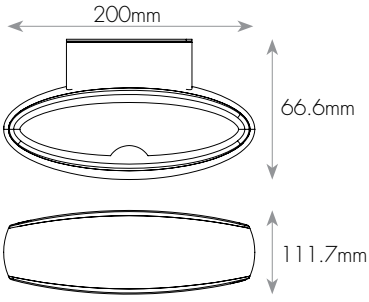

מאפיינים טכניים:

מק"ט	תיאור פריט	הספק (W)	גוון אור (K)	שטף אור (lm)	יעילות אורית (lm/W)	צבע מבנה	גובה (mm)	אורך (mm)	רוחב (mm)
71491213	WALLBLOOM 9W אור חם	9	3000	810	90	לבן	111.7	66.6	200
71491214	WALLBLOOM 9W אור חם	9	3000	810	90	אפור	111.7	66.6	200
71490930	WALLBLOOM 9W אור חם	9	3000	810	90	שחור	111.7	66.6	200

*** ניתן להזמין עמודון תאורה בעיצוב זהה - דגם BLOOM**

צמוד קיר BOLD LED IP54

חדש





3Years Guarantee | CRI>83 | IP54 | LM80 | CB | באישור מכון התקנים הישראלי

גוף תאורה LED צמוד קיר, מעוצב, בדרגת אטימות IP54 לתאורת חוץ /פנים מתאים להתקנה במבואות, חזיתות מבנים, מרפסות, עמודים, חומות ועוד

מבנה:
גוף אלומיניום בציפוי אלקטרוסטטי בתנור, לפיזור חום מיטבי ושמירה על אורך חיי ה-LED לאורך זמן

גימור:
צבע אפור כהה / לבן

מקור האור:
מודול LED בשיטת מטריצה Mid Power, יעילות אורית גבוהה
מקדם מסירת צבע CRI>83
גוון אור 3000K / 6000K
LED תוצרת EPISTAR
אורך חיים כ-50,000 שעות, בהתאמה לתקן TM-21 ו-LM-80
בעל אישור תקינה בטיחות פוטוביולוגית

דרייבר:
פנימי

אופטיקה:
כיסוי פוליקרבונט PC שקוף בעל עמידות אנטי ונדלית

אופן התקנה:
התקנה קלה ונוחה ללא צורך בפתיחת גוף התאורה

תקנים:
מכון התקנים הישראלי - ת"י 20 חלק 2.1
CB-TUV לתקן IEC 60598-1, IEC 60598-2-1
TUV CE לתקני EMC: EN 61000-3-3, EN 61000-3-2, EN 61547, EN 55015
TUV CE לתקן EN 62493
תקן בטיחות פוטוביולוגית IEC 62471 - RG 0 (Exempt)
ביצועים לרכיב ה - LED LM-80

מידות:

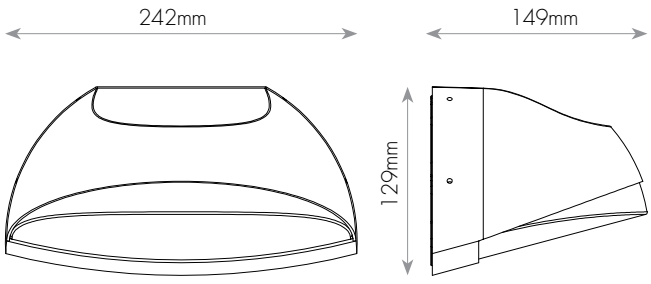

מאפיינים טכניים:

מק"ט	תיאור פריט	הספק (W)	גוון אור (K)	שטף אור (lm)	צבע מבנה	גובה (mm)	אורך (mm)	רוחב (mm)
75012300	BOLD 13W אור חם	13	3000	557	אפור	149	129	242
75012600	BOLD 13W אור קר	13	6000	557	אפור	149	129	242
75112300	BOLD 13W אור חם	13	3000	557	לבן	149	129	242
75112600	BOLD 13W אור קר	13	6000	557	לבן	149	129	242

צמוד קיר WAVE LED IP54



גוף תאורה LED צמוד קיר, מעוצב, בדרגת אטימות IP54
לתאורת חוץ / פנים
מתאים להתקנה במבואות, חזיתות מבנים, מרפסות, חדרי מגורים, חומות
ועוד

מבנה:
גוף אלומיניום בציפוי אלקטרוסטטי בתנור, לפיזור חום מיטבי ושמירה על
אורך חיי ה-LED לאורך זמן

גימור:
צבע אפור כהה

מקור האור:
מודול LED בשיטת מטריצה Mid Power, יעילות אורית גבוהה
מקדם מסירת צבע CRI>83
גוון אור 3000K
LED תוצרת EPISTAR
אורך חיים כ-50,000 שעות, בהתאמה לתקן TM-21 ו-LM-80
בעל אישור תקינה בטיחות פוטוביולוגית

דרייבר:
פנימי

אופטיקה:
כיסוי פוליקרבונט PC שקוף בעל עמידות אנטי ונדלית

אופן התקנה:
התקנה קלה ונוחה ללא צורך בפתיחת גוף התאורה

תקנים:
מכון התקנים הישראלי - ת"י 20 חלק 2.1
CB-TUV לתקן IEC 60598-1, IEC 60598-2-1
TUV CE לתקני EMC: EN 61000-3-3, EN 61000-3-2, EN 61547, EN 55015
TUV CE לתקן EN 62493
תקן בטיחות פוטוביולוגית IEC 62471 - RG 0 (Exempt)
ביצועים לרכיב ה - LED LM-80

3Years Guarantee | Lifetime 50,000 HRS | CRI>83 | IP54 | LM80 | CB | באישור מכון התקנים הישראלי



מידות:

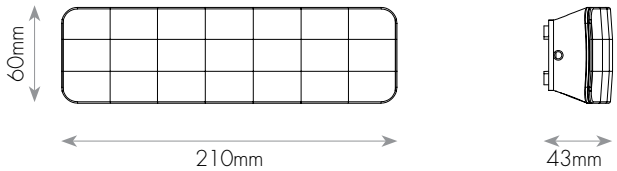

מאפיינים טכניים:

מק"ט	תיאור פריט	הספק (W)	גוון אור (K)	שטף אור (lm)	יעילות אורית (lm/W)	צבע מבנה	גובה (mm)	אורך (mm)	רוחב (mm)
71461204	WAVE 7W אור חם	7	3000	560	94	אפור	60	43	210

צמוד קיר WALLY UP&DOWN LED IP65



גוף תאורה UP&DOWN LED צמוד קיר, מעוצב, בדרגת אטימות IP54
לתאורת חוץ / פנים
מתאים להתקנה במבואות, חזיתות מבנים, מרפסות, חדרי מגורים, חומות
ועוד

מבנה:
גוף אלומיניום בציפוי אלקטרוסטטי בתנור, לפיזור חום מיטבי
ושמירה על אורך חיי ה-LED לאורך זמן

גימור:
צבע אפור כהה / לבן / שחור



מקור האור:
מודול LED בשיטת מטריצה Mid Power, יעילות אורית גבוהה
מקדם מסירת צבע CRI>83
גוון אור 3000K
LED תוצרת OSRAM DURIS S5
אורך חיים כ-50,000 שעות, בהתאמה לתקן TM-21 ו-LM-80
בעל אישור תקינה בטיחות פוטוביולוגית

דרייבר:
פנימי

3Years Guarantee | CRI>83 | IP65 | LM80 | CB | באישור מכון התקנים הישראלי

אופטיקה:
כיסוי פוליקרבונט PC שקוף בעל עמידות אנטי ונדלית



אופן התקנה:
התקנה קלה ונוחה ללא צורך בפתיחת גוף התאורה

תקנים:
מכון התקנים הישראלי - ת"י 20 חלק 2.1
CB-TUV לתקן IEC 60598-1, IEC 60598-2-1
TUV CE לתקני EMC: EN 61000-3-3, EN 61000-3-2, EN 61547, EN 55015
TUV CE לתקן EN 62493
תקן בטיחות פוטוביולוגית IEC 62471 - RG 1 (Exempt)
ביצועים לרכיב ה - LED LM-80

מידות:

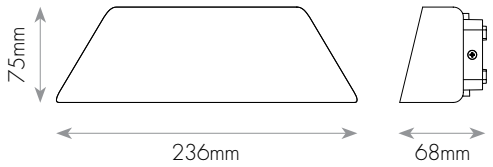

מאפיינים טכניים:

מק"ט	תיאור פריט	הספק (W)	גוון אור (K)	שטף אור (lm)	יעילות אורית (lm/W)	צבע מבנה	גובה (mm)	אורך (mm)	רוחב (mm)
71491203	9W WALLY U&D אור חם	9	3000	810	90	לבן	75	68	236
71491204	9W WALLY U&D אור חם	9	3000	810	90	אפור	75	68	236
71491205	9W WALLY U&D אור חם	9	3000	810	90	שחור	75	68	236

צמוד קיר WINK UP&DOWN LED IP54



גוף תאורה UP&DOWN LED צמוד קיר, מעוצב, בדרגת אטימות IP54
לתאורת חוץ / פנים
מתאים להתקנה במבואות, חזיתות מבנים, מרפסות, חדרי מגורים, חומות
ועוד

מבנה:
גוף אלומיניום בציפוי אלקטרוסטטי בתנור, לפיזור חום מיטבי
ושמירה על אורך חיי ה-LED לאורך זמן

גימור:
צבע אפור כהה / לבן

מקור האור:
מודול LED בשיטת מטריצה, Mid Power, יעילות אורית גבוהה
מקדם מסירת צבע CRI>83
גוון אור 3000K
LED תוצרת OSRAM DURIS S5
אורך חיים כ-50,000 שעות, בהתאמה לתקן TM-21 ו-LM-80
בעל אישור תקינה בטיחות פוטוביולוגית

דרייבר:
פנימי

אופטיקה:
כיסוי פוליקרבונט PC שקוף בעל עמידות אנטי ונדלית
זוויות פיזור 60° / 15°

אופן התקנה:
התקנה קלה ונוחה ללא צורך בפתיחת גוף התאורה

תקנים:
מכון התקנים הישראלי - ת"י 20 חלק 2.1
CB-TUV לתקן IEC 60598-1, IEC 60598-2-1
TUV CE לתקני EMC: EN 61000-3-3, EN 61000-3-2, EN 55015, EN 61547
TUV CE לתקן EN 62493
תקן בטיחות פוטוביולוגית IEC 62471 - RG 1 (Exempt)
ביצועים לרכיב ה - LED LM80

3Years Guarantee | CRI>83 | IP54 | LM80 | CB | באישור מכון התקנים הישראלי

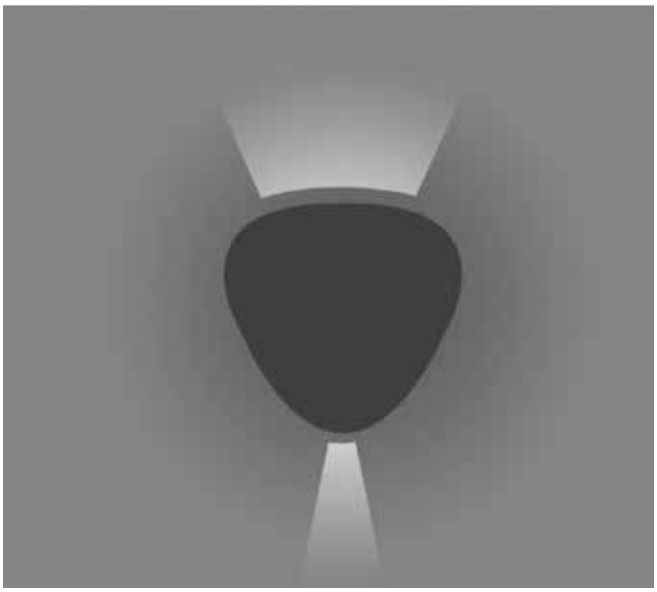

מידות:

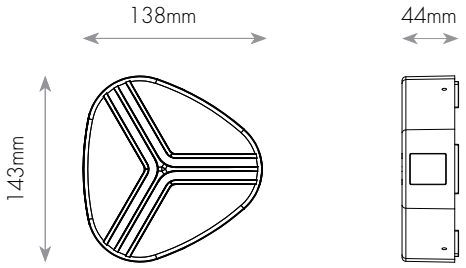

מאפיינים טכניים:

מק"ט	תיאור פריט	הספק (W)	גוון אור (K)	שטף אור (lm)	יעילות אורית (lm/W)	צבע מבנה	גובה (mm)	אורך (mm)	רוחב (mm)
71460153	6W WINK U&D אור חם	6	3000	480	80	לבן	143	44	138
71460154	6W WINK U&D אור חם	6	3000	480	80	אפור	143	44	138

צמוד קיר WOW UP&DOWN LED IP54



גוף תאורה UP&DOWN LED צמוד קיר, מעוצב, בדרגת אטימות IP54
לתאורת חוץ / פנים
הארה מ-3 הפאות הצדדיות
מתאים להתקנה במבואות, חזיתות מבנים, מרפסות, חומות ועוד

מבנה:
גוף אלומיניום בציפוי אלקטרוסטטי בתנור, לפיזור חום מיטבי
ושמירה על אורך חיי ה-LED לאורך זמן

גימור:
צבע אפור כהה / לבן / שחור

מקור האור:
מודול LED בשיטת מטריצה, Mid Power, יעילות אורית גבוהה
מקדם מסירת צבע CRI>83
גוון אור 3000K
LED תוצרת OSRAM DURIS S5
אורך חיים כ-50,000 שעות, בהתאמה לתקן TM-21 ו-LM-80
בעל אישור תקינה בטיחות פוטוביולוגית

דרייבר:
פנימי

אופטיקה:
כיסוי פוליקרבונט PC שקוף בעל עמידות אנטי ונדלית

אופן התקנה:
התקנה קלה ונוחה ללא צורך בפתיחת גוף התאורה

תקנים:
מכון התקנים הישראלי - ת"י 20 חלק 2.1
CB-TUV לתקן IEC 60598-1, IEC 60598-2-1
TUV CE לתקני EMC: EN 61000-3-3, EN 61000-3-2, EN 61547, EN 55015
TUV CE לתקן EN 62493
תקן בטיחות פוטוביולוגית IEC 62471 - RG 0 (Exempt)
ביצועים לרכיב ה - LED LM80

3Years Guarantee | CRI>83 | IP54 | LM80 | CB | באישור מכון התקנים הישראלי



מידות:

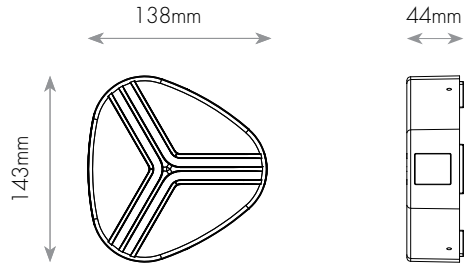

מאפיינים טכניים:

מק"ט	תיאור פריט	הספק (W)	גוון אור (K)	שטף אור (lm)	יעילות אורית (lm/W)	צבע מבנה	גובה (mm)	אורך (mm)	רוחב (mm)
71481203	WOW U&D 7.5W אור חם	7.5	3000	650	87	לבן	143	44	138
71481204	WOW U&D 7.5W אור חם	7.5	3000	650	87	אפור	143	44	138
71480830	WOW U&D 7.5W אור חם	7.5	3000	650	87	שחור	143	44	138

צמוד קיר WITTY UP/DOWN LED IP54



גוף תאורה UP\DOWN LED צמוד קיר, מעוצב, בדרגת אטימות IP54
לתאורת חוץ / פנים
מתאים להתקנה במבואות, חזיתות מבנים, מרפסות, חומות ועוד

מבנה:
גוף אלומיניום בציפוי אלקטרוסטטי בתנור, לפיזור חום מיטבי
ושמירה על אורך חיי ה-LED לאורך זמן

גימור:
צבע אפור כהה / לבן / שחור

מקור האור:
COB LED, יעילות אורית גבוהה
מקדם מסירת צבע CRI>83
גוון אור 3000K
LED תוצרת OSRAM DURIS S5
אורך חיים כ-50,000 שעות, בהתאמה לתקן TM-21 ו-LM-80
בעל אישור תקינה בטיחות פוטוביולוגית

דרייבר:
פנימי

אופטיקה:
כיסוי פוליקרבונט PC שקוף בעל עמידות אנטי ונדלית

אופן התקנה:
התקנה קלה ונוחה ללא צורך בפתיחת גוף התאורה

תקנים:
מכון התקנים הישראלי - ת"י 20 חלק 2.1
CB-TUV לתקן IEC 60598-1, IEC 60598-2-1
TUV CE לתקני EMC: EN 61000-3-3, EN 61000-3-2, EN 61547, EN 55015
TUV CE לתקן EN 62493
תקן בטיחות פוטוביולוגית IEC 62471 - RG 1 (Exempt)
ביצועים לרכיב ה - LED LM-80

3Years Guarantee | CRI>83 | IP54 | LM80 | CB | באישור מכון התקנים הישראלי



מידות:

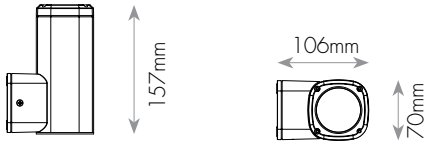

מאפיינים טכניים:

מק"ט	תיאור פריט	הספק (W)	גוון אור (K)	שטף אור (lm)	יעילות אורית (lm/W)	צבע מבנה	גובה (mm)	אורך (mm)	רוחב (mm)
71431203	WITTY 3.5W אור חם	3.5	3000	200	67	לבן	175	106	70
71431204	WITTY 3.5W אור חם	3.5	3000	200	67	אפור	175	106	70
71431330	WITTY 3.5W אור חם	3.5	3000	200	67	שחור	175	106	70



צמוד קיר WITTY-L UP&DOWN LED IP54



גוף תאורה UP&DOWN LED צמוד קיר, מעוצב, בדרגת אטימות IP54
לתאורת חוץ / פנים
מתאים להתקנה במבואות, חזיתות מבנים, מרפסות, חומות ועוד

מבנה:
גוף אלומיניום בציפוי אלקטרוסטטי בתנור, לפיזור חום מיטבי
ושמירה על אורך חיי ה-LED לאורך זמן

גימור:
צבע אפור כהה / לבן / שחור

מקור האור:
COB LED, יעילות אורית גבוהה
מקדם מסירת צבע CRI>83
גוון אור 3000K
LED תוצרת OSRAM DURIS S5
אורך חיים כ-50,000 שעות, בהתאמה לתקן TM-21 ו-LM-80
בעל אישור תקינה בטיחות פוטוביולוגית

דרייבר:
פנימי

אופטיקה:
כיסוי פוליקרבונט PC שקוף בעל עמידות אנטי ונדלית

אופן התקנה:
התקנה קלה ונוחה ללא צורך בפתיחת גוף התאורה

תקנים:
מכון התקנים הישראלי - ת"י 20 חלק 2.1
CB-TUV לתקן IEC 60598-1, IEC 60598-2-1
TUV CE לתקני EMC: EN 61000-3-3, EN 61000-3-2, EN 61547, EN 55015, EN 61000-3-2
TUV CE לתקן EN 62493
תקן בטיחות פוטוביולוגית IEC 62471 - RG 1 (Exempt)
ביצועים לרכיב ה - LED LM-80

3Years Guarantee | CRI>83 | IP54 | LM80 | CB | באישור מכון התקנים הישראלי



מידות:

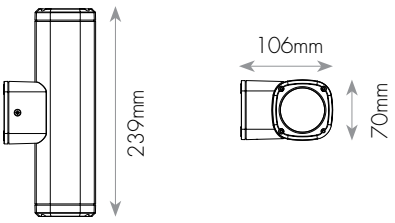

מאפיינים טכניים:

מק"ט	תיאור פריט	הספק (W)	גוון אור (K)	שטף אור (lm)	יעילות אורית (lm/W)	צבע מבנה	גובה (mm)	אורך (mm)	רוחב (mm)
71461213	WITTY-L U&D 7W אור חם	7	3000	540	77	לבן	239	106	70
71461214	WITTY-L U&D 7W אור חם	7	3000	540	77	אפור	239	106	70
71466300	WITTY-L U&D 7W אור חם	7	3000	540	77	שחור	239	106	70

צמוד קיר ICEBERG LED IP65

התקנה ללא צורך בפתיחת הגוף



גוף תאורה LED צמוד קיר, בדרגת אטימות IP65. מהווה תחליף לגופי תאורה מסורתיים עם נורות פלורסנט קטנות או נורות מטל הלייד בהספק של עד 70W
התקנה חיצונית ללא צורך בפתיחת גוף התאורה וללא פגיעה באטימות
גוף התאורה חסכוני בצריכת חשמל ובעל חוזק מכני גבוה במיוחד
זכוכית חלבית מחוסמת להבטחת פיזור אור אחיד ולמניעת הצהבה
מיועד להארת מרפסות, מעברים, כניסות לחניונים, היקפי מבנים ועוד

מבנה:
פוליקרבונט

גימור:
צבע אפור / לבן

מקור האור:
LED איכותי ובטיחותי בעל תקן בינ"ל מחמיר
מקדם מסירת צבע CRI>80
גוון אור 3000K / 4000K / 6000K
אורך חיים כ-36,000 שעות, בהתאמה לתקן TM-21 ו-LM-80
בעל אישור תקינה בטיחות פוטוביולוגית

דרייבר:
אינטגרלי

אופטיקה:
כיסוי זכוכית חלבי אקרילי למניעת סנוור המייצר
שטיפה אורית אחידה בכל הגוף התאורה
זווית הארה: 120°

תקנים:
מכון התקנים הישראלי - ת"י 20 חלק 2.1
CB-TUV לתקן IEC 60598-2-1, IEC 60598-1
CB-TUV לתקן IEC 61347-2-13, IEC 61347-1
תקן בטיחות פוטוביולוגית IEC 62778 - RG 1 (Exempt)
ביצועים לרכיב ה - LED LM80

מאושר מכון התקנים הישראלי

3Years Guarantee | 220-240V 50-60Hz | CRI>80 | IP65 | IK08 | CB | LM80 | TÜV

עקומות פוטומטריות וגשרי תאורה:

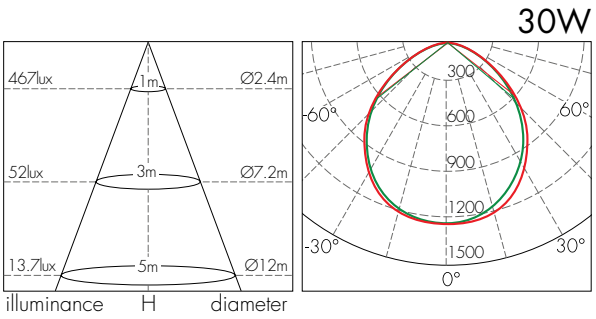

מידות:

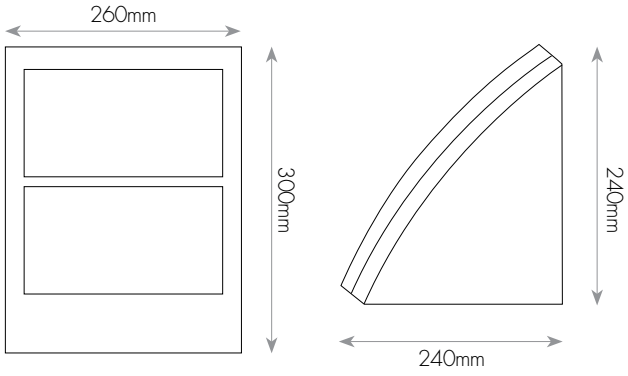

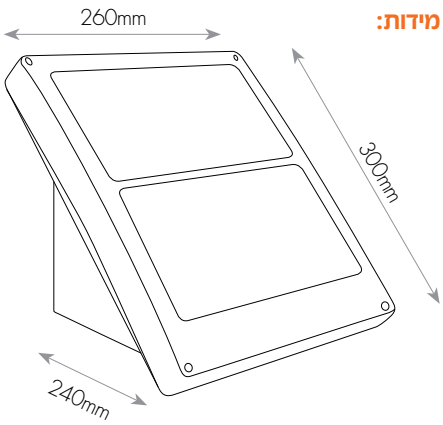

מאפיינים טכניים:

מק"ט	תיאור פריט	הספק (W)	גוון אור (K)	שטף אור (lm)	זווית הארה (°)	יעילות אורית (lm/W)	צבע מבנה	גובה H (mm)	רוחב W (mm)	אורך L (mm)	משקל (kg)
76292303	30W ICEBERG LED אור חם	30	3000	2400	120	80	לבן	240	260	240	2.10
76291303	30W ICEBERG LED אור חם	30	3000	2400	120	80	אפור	240	260	240	2.10
76291304	30W ICEBERG LED אור ניטרלי	30	4000	2400	120	80	אפור	240	260	240	2.10
76291305	30W ICEBERG LED אור קר	30	6000	2400	120	80	אפור	240	260	240	2.10

צמוד קיר/תקרה SNOW LED IP65



סדרת גופי תאורה LED צמודי קיר / תקרה, בדרגת אטימות IP65 בעיצוב עדין
התקנה נוחה במיוחד ללא צורך בפתיחת הגוף
חסכוני בצריכת חשמל ובתחזוקה
מיועד להארת מרפסות, חדרי מדרגות, פרגולות, מבואות ועוד

מבנה:
בסיס אלומיניום וכיסוי פוליקרבונט - PC, מוגן UV

גימור:
צבע לבן / אפור

מקור אור:
מודל LED בשיטת מטריצה, Mid Power, יעילות אורית גבוהה
מקדם מסירת צבע CRI>80
גוון אור 3000K / 4000K / 5000K
אורך חיים כ-36,000 שעות, בהתאמה לתקן TM-21 ו-LM-80
בעל אישור תקינה בטיחות פוטוביולוגית

דרייבר:
אינטגרלי NO-FLICKER

אופטיקה:
כיסוי PC חלבי איכותי להבטחת פיזור אור אחיד ולמניעת סנוור
זוית הארה - 120°

אופן התקנה:
התקנה קלה ונוחה ללא צורך בפתיחת גוף התאורה
חיבור למשטח ההתקנה באמצעות התקן מתכתי

תקנים:
מכון התקנים הישראלי - ת"י 20 חלק 2.1
CB-TUV לתקן IEC 60598-2-1, IEC 60598-1
CB-TUV לתקן IEC 61347-2-13, IEC 61347-1
תקן בטיחות פוטוביולוגית IEC 62778 - RG 0 (Exempt)
ביצועים לרכיב ה - LED LM80

מידות:

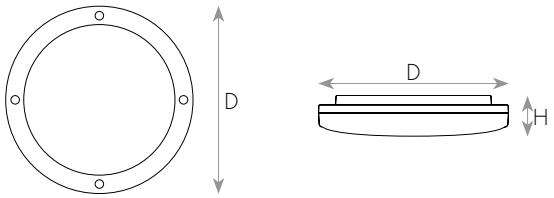

בישור מכון התקנים הישראלי

3Years Guarantee | 220-240V 50-60Hz | IP65 | LM80 | IK08 | F | TÜV | CB

עקומות פוטומטריות וגשרי תאורה:

20W

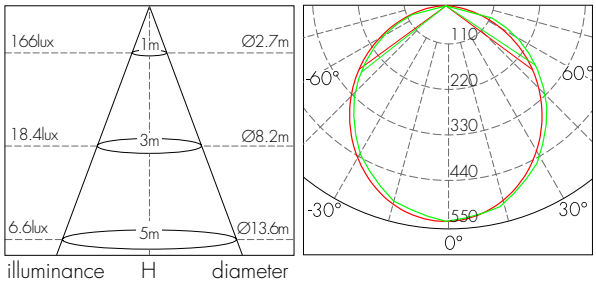

30W

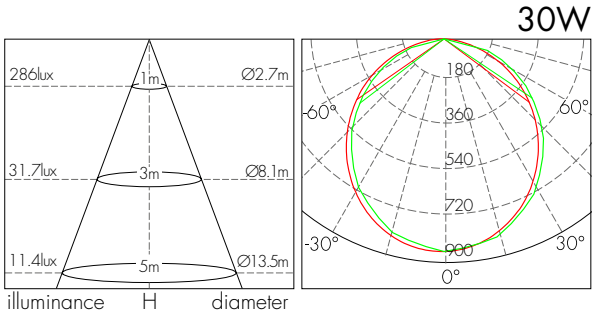

מאפיינים טכניים:

מק"ט	תיאור פריט	הספק (W)	גוון אור (K)	שטף אור (lm)	זווית הארה (°)	יעילות אורית (Lm/W)	צבע מבנה	גובה H (mm)	קוטר D (mm)	משקל (kg)
76232203	20W SNOW LED אור חם	20	3000	1600	120°	80	לבן	70	225	0.60
76232204	20W SNOW LED אור ניטרלי	20	4000	1600	120°	80	לבן	70	225	0.60
76232205	20W SNOW LED אור קר	20	5000	1600	120°	80	לבן	70	225	0.60
76232303	30W SNOW LED אור חם	30	3000	2400	120°	80	לבן	80	300	1.13
76232304	30W SNOW LED אור ניטרלי	30	4000	2400	120°	80	לבן	80	300	1.13
76232305	30W SNOW LED אור קר	30	5000	2400	120°	80	לבן	80	300	1.13
76231203	20W SNOW LED אור חם	20	3000	1600	120°	80	אפור	70	225	0.60
76231204	20W SNOW LED אור ניטרלי	20	4000	1600	120°	80	אפור	70	225	0.60
76231205	20W SNOW LED אור קר	20	5000	1600	120°	80	אפור	70	225	0.60
76231303	30W SNOW LED אור חם	30	3000	2400	120°	80	אפור	80	300	1.13
76231304	30W SNOW LED אור ניטרלי	30	4000	2400	120°	80	אפור	80	300	1.13
76231305	30W SNOW LED אור קר	30	5000	2400	120°	80	אפור	80	300	1.13

צמוד קיר/תקרה SNOW LED IP65



סדרת גופי תאורה LED צמודי קיר / תקרה, בדרגת אטימות IP65 בעיצוב עדין
התקנה נוחה במיוחד ללא צורך בפתיחת הגוף
חסכוני בצריכת חשמל ובתחזוקה
מיועד להארת מרפסות, חדרי מדרגות, פרגולות, מבואות ועוד

מבנה:
בסיס אלומיניום וכיסוי פוליקרבונט - PC, מוגן UV

גימור:
צבע אפור

מקור אור:
מודל LED בשיטת מטריצה, Mid Power, יעילות אורית גבוהה
מקדם מסירת צבע CRI>80
גוון אור 3000K / 4000K / 5000K
אורך חיים כ-36,000 שעות, בהתאמה לתקן TM-21 ו-LM-80
בעל אישור תקינה בטיחות פוטוביולוגית

דרייבר:
אינטגרלי NO-FLICKER

אופטיקה:
כיסוי PC חלבי איכותי להבטחת פיזור אור אחיד ולמניעת סנוור
זוית הארה - 120°

אופן התקנה:
התקנה קלה ונוחה ללא צורך בפתיחת גוף התאורה
חיבור למשטח ההתקנה באמצעות התקן מתכתי

תקנים:
מכון התקנים הישראלי - ת"י 20 חלק 2.1
CB-TUV לתקן IEC 60598-2-1, IEC 60598-1
CB-TUV לתקן IEC 61347-2-13, IEC 61347-1
תקן בטיחות פוטוביולוגית IEC 62778 - RG 0 (Exempt)
ביצועים לרכיב ה - LM80 LED

מידות:

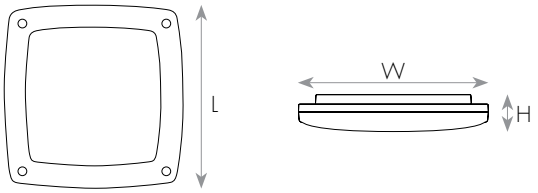

באישור מכון התקנים הישראלי

3Years Guarantee | 220-240V 50-60Hz | IP65 | LM80 | IK08 | F | TÜV | CB

עקומות פוטומטריות וגשרי תאורה:

20W

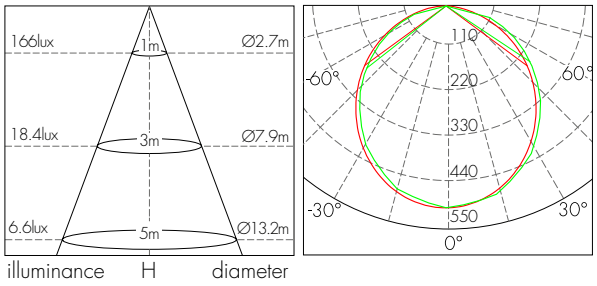

30W

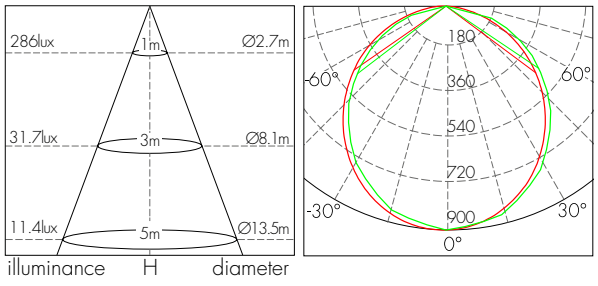

מאפיינים טכניים:

מק"ט	תיאור פריט	הספק (W)	גוון אור (K)	זווית הארה (°)	שטף אור (lm)	יעילות אורית (lm/W)	צבע מבנה	גובה H (mm)	רוחב W (mm)	אורך L (mm)	משקל (kg)
76281203	SNOW LED 20W אור חם	20	3000	120°	1600	80	אפור	70	225	225	0.60
76281204	SNOW LED 20W אור ניטרלי	20	4000	120°	1600	80	אפור	70	225	225	0.60
76281205	SNOW LED 20W אור קר	20	5000	120°	1600	80	אפור	70	225	225	0.60
76281303	SNOW LED 30W אור חם	30	3000	120°	2400	80	אפור	80	300	300	1.13
76281304	SNOW LED 30W אור ניטרלי	30	4000	120°	2400	80	אפור	80	300	300	1.13
76281305	SNOW LED 30W אור קר	30	5000	120°	2400	80	אפור	80	300	300	1.13

פלפון FROST LED IP65



סדרת גופי תאורה LED צמודי קיר / תקרה, בדרגת אטימות IP65 בעיצוב עדין
התקנה נוחה במיוחד ללא צורך בפתיחת הגוף
חסכוני בצריכת חשמל ובתחזוקה
מיועד להארת מרפסות, חדרי מדרגות, פרגולות, מבואות ועוד

מבנה:
בסיס וכיסוי עשויים פוליקרבונט - PC, מוגן UV

גימור:
צבע לבן

מקור אור:
מודל LED בשיטת מטריצה, Mid Power, יעילות אורית גבוהה
מקדם מסירת צבע CRI>80
גוון אור 3000K / 4000K / 6000K
אורך חיים כ-36,000 שעות, בהתאמה לתקן LM-80-I TM-21
בעל אישור תקינה בטיחות פוטוביולוגית

דרייבר
אינטגרלי פנימי

אופטיקה:
כיסוי PC חלבי איכותי להבטחת פיזור אור אחיד ולמניעת סנוור
זוית הארה - 120°

אופן ההתקנה:
התקנה קלה ונוחה ללא צורך בפתיחת גוף התאורה

תקנים:
מכון התקנים הישראלי - ת"י 20 חלק 2.1
CB TUV לתקן IEC 60598-2-1, IEC 60598-1
CB TUV לתקן IEC 61347-2-13, IEC 61347-1
תקן בטיחות פוטוביולוגית IEC 62778 - RG 0 (Exempt)
ביצועים לרכיב ה - LED LM80

מידות:

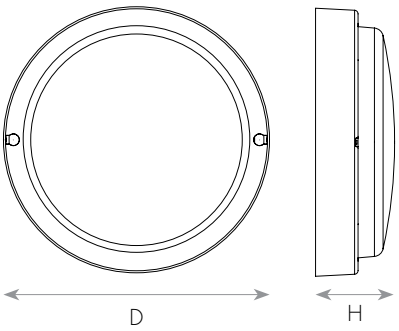

באישור מכון התקנים הישראלי
3Years Guarantee | 220-240V 50-60Hz | IP65 | LM80 | D | TÜV | CB

עקומות פוטומטריות וגשרי תאורה:

20W

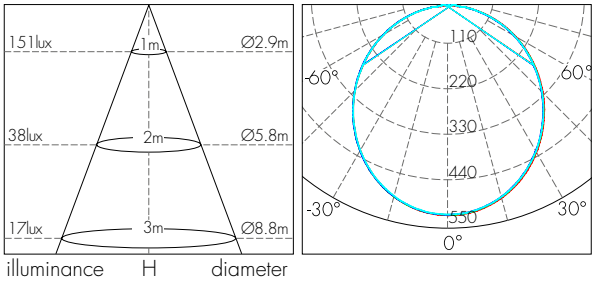

24W

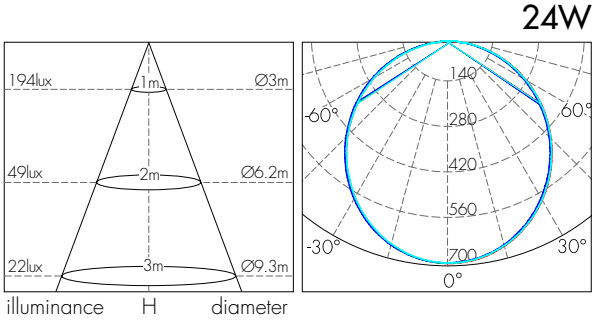

מאפיינים טכניים:

מק"ט	תיאור פריט	הספק (W)	גוון אור (K)	זווית הארה (°)	שטף אור (lm)	יעילות אורית (lm/W)	גובה H (mm)	קוטר D (mm)	משקל (kg)
76200203	20W FROST LED אור חם	20	3000	120	1580	79	71	280	0.88
76200204	20W FROST LED אור ניטרלי	20	4000	120	1580	79	71	280	0.88
76200206	20W FROST LED אור קר	20	6000	120	1580	79	71	280	0.88
76200243	24W FROST LED אור חם	24	3000	120	2142	90	81	350	1.03
76200244	24W FROST LED אור ניטרלי	24	4000	120	2142	90	81	350	1.03
76200246	24W FROST LED אור קר	24	6000	120	2142	90	81	350	1.03

פלפון MINIFROST LED IP54



סדרת גופי תאורה LED צמודי קיר / תקרה, בדרגת אטימות IP54 בעיצוב עדין
התקנה נוחה במיוחד ללא צורך בפתיחת הגוף
חסכוני בצריכת חשמל ובתחזוקה
מיועד להארת מרפסות, חדרי מדרגות, פרגולות, מבואות ועוד

מבנה:
בסיס וכיסוי עשויים פוליקרבונט - PC, מוגן UV

גימור:
צבע לבן

מקור אור:
מודל LED בשיטת מטריצה, Mid Power, יעילות אורית גבוהה
מקדם מסירת צבע CRI>80
גוון אור 3000K / 4000K / 6000K
אורך חיים כ-36,000 שעות, בהתאמה לתקן TM-21 ו-LM-80
בעל אישור תקינה בטיחות פוטוביולוגית

דרייבר
אינטגרלי פנימי

אופטיקה:
כיסוי PC חלבי איכותי להבטחת פיזור אור אחיד ולמניעת סנוור
זוית הארה - 120°

אופן ההתקנה:
התקנה קלה ונוחה ללא צורך בפתיחת גוף התאורה

תקנים:
מכון התקנים הישראלי - ת"י 20 חלק 2.1
CB TUV לתקן IEC 60598-2-1, IEC 60598-1
CB TUV לתקן IEC 61347-2-13, IEC 61347-1
תקן בטיחות פוטוביולוגית IEC 62778 - RG 0 (Exempt)
ביצועים לרכיב ה - LM80 LED

מידות:

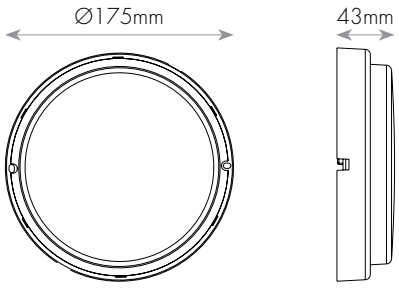

באישור מכון התקנים הישראלי

1 Years Guarantee | 220-240V 50-60Hz | IP54 | LM80 | D | TÜV | CB

עקומות פוטומטריות וגשרי תאורה:

12W

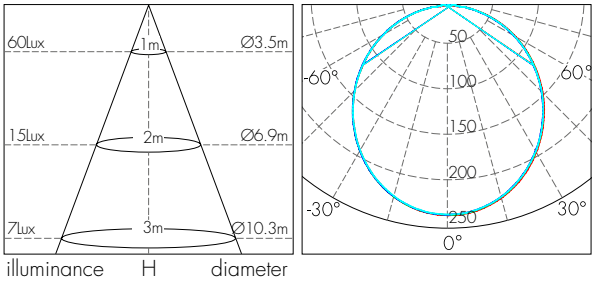

מאפיינים טכניים:

מק"ט	תיאור פריט	הספק (W)	גוון אור (K)	זווית הארה (°)	שטף אור (lm)	יעילות אורית (lm/W)	גובה H (mm)	קוטר D (mm)	משקל (kg)
76200123	12W FROST LED אור חם	12	3000	120	850	88	43	175	0.40
76200124	12W FROST LED אור ניטרלי	12	4000	120	850	88	43	175	0.40
76200126	12W FROST LED אור קר	12	6000	120	850	88	43	175	0.40

כלכון ULTRALED+ IP66

סדרת גופי תאורה LED צמודי קיר / תקרה, בדרגת אטימות IP66
מהווה תחליף לגופי תאורה מסורתיים עם נורות פלורסנט קטנות
חסכוני בצריכת חשמל
מיועד להארת מרפסות, חדרי מגורים, חדרי אמבטיה ועוד

מבנה:
בסיס וכיסוי עשויים פוליקרבונט - PC , מוגן UV, כבה מאליו
בעל חוזק מכני גבוה במיוחד - IK10, אנטי ונדלי

גימור:
צבע לבן

מקור האור:
מודול LED בשיטת מטריצה, Mid Power, יעילות אורית גבוהה
מקדם מסירת צבע CRI>80
גוון אור 4000K / 6000K
אורך חיים כ-36,000 שעות, בהתאמה לתקן TM-21 ו-LM-80
בעל אישור תקינה בטיחות פוטוביולוגית

דרייבר:
אינטגרלי פנימי

אופטיקה:
כיסוי חלבי איכותי להבטחת פיזור אור אחיד ומניעת סנוור והצהבה
זוית הארה - 110°

אופן התקנה:
התקנה באמצעות ברגים מוסתרים, לשמירה על אטימות גוף התאורה

תקנים:
מכון התקנים הישראלי - ת"י 20 חלק 2.1
SAA, SGS לתקן IEC 60598-2-1, IEC 60598-1
SGS לתקן IEC 61347-2-13, IEC 61347-1
SGS לתקן EMC: IEC 61000-3-3, IEC 61000-3-2, IEC 61547, EN 55015
ביצועים לרכיב ה - LED LM80
חוזק מכני - IEC 62626 IK10



מידות:

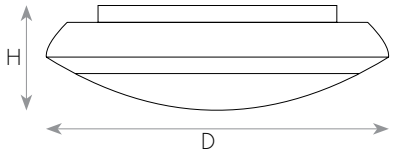

עקומות פוטומטריות וגשרי תאורה:

12W

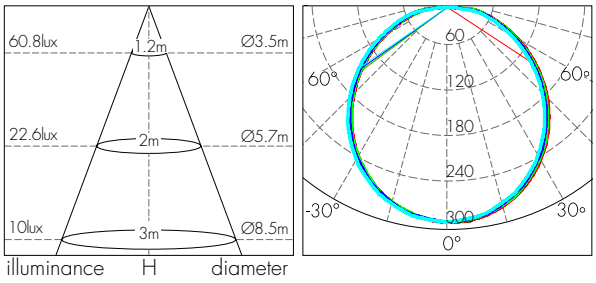

20W

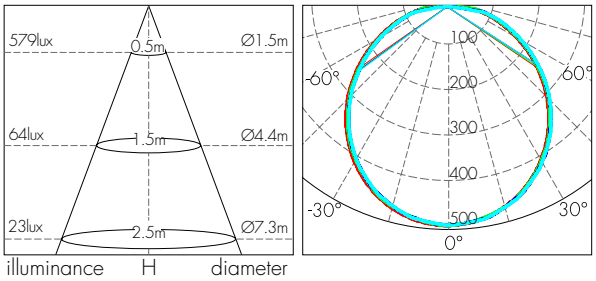

24W

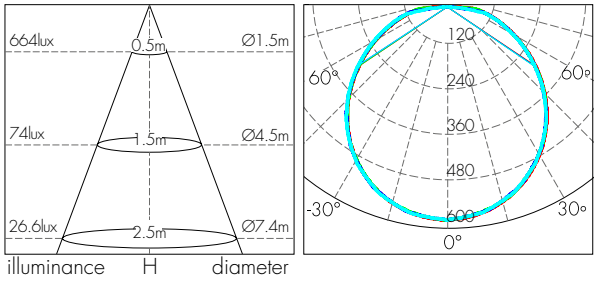

מאפיינים טכניים:

מק"ט	תיאור פריט	הספק (W)	גוון אור (K)	שטף אור (lm)	זווית הארה (°)	יעילות אורית (Lm/W)	צבע מבנה	גובה H (mm)	קוטר D (mm)	משקל (kg)
76230212	LED +ULTRA 12W אור ניטרלי	12	4,000	1,000	110	84	לבן	100	300	0.90
76230412	LED +ULTRA 12W אור קר	12	6,000	1,000	110	84	לבן	100	300	0.90
76230220	LED +ULTRA 20W אור ניטרלי	20	4,000	1,600	110	80	לבן	118	350	1.26
76230420	LED +ULTRA 20W אור קר	20	6,000	1,600	110	80	לבן	118	350	1.26
76230224	LED +ULTRA 24W אור ניטרלי	24	4,000	1,900	110	80	לבן	135	400	1.53

פלפון MAGNUM LED IP65



גוף תאורה LED קומפקטי, צמוד קיר / תקרה, בדרגת אטימות IP65
חסכוני בצריכת חשמל הודות ליעילות אורית גבוהה
התקנה נוחה ללא צורך בפתיחת גוף התאורה
מיועד להתקנה בשבילים, מעברים, חדרי מדרגות ועוד

מבנה:
בסיס וכיסוי עשויים פוליקרבונט - PC, מוגן UV
מסגרת מעוצבת המסתירה את ברגי ההתקנה

גימור:
צבע לבן

מקור האור:
מודול LED בשיטת מטריצה, Mid Power, יעילות אורית גבוהה
מקדם מסירת צבע CRI>85
גוון אור 3000K / 4000K / 6000K
אורך חיים כ-36,000 שעות, בהתאמה לתקן TM-21 ו-LM-80
בעל אישור תקינה בטיחות פוטוביולוגית

דרייבר:
אינטגרלי פנימי

אופטיקה:
כיסוי אקריל חלבי איכותי להבטחת פיזור אור אחיד ולמניעת סינוור
זוית הארה - 120°

אופן התקנה:
התקנה קלה ונוחה ללא צורך בפתיחת גוף התאורה
חיבור למשטח ההתקנה באמצעות ברגים מוסתרים

תקנים:
מכון התקנים הישראלי - ת"י 20 חלק 2.1
CB-TUV לתקן IEC 60598-2-1, IEC 60598-1
CB-TUV לתקן IEC 61347-2-13, IEC 61347-1
TUV לתקני EMC: EN 61000-3-3, EN 61000-3-2, EN 55015, EN 61547
תקן בטיחות פוטוביולוגית IEC 62471 - RG 0 (Exempt)
ביצועים לרכיב ה - LED LM80

מידות:

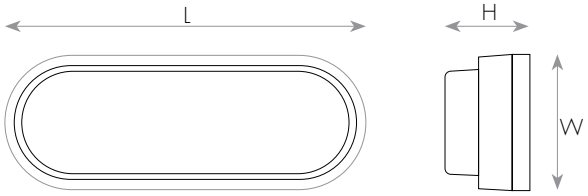

עקומות פוטומטריות וגשרי תאורה:

12W

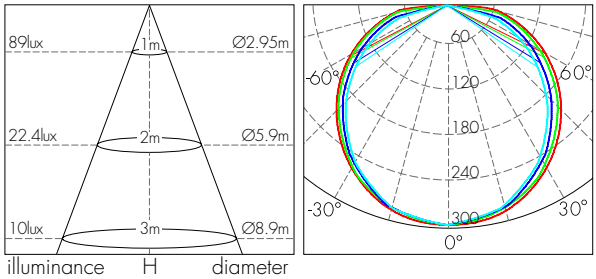

מאפיינים טכניים:

מק"ט	תיאור פריט	הספק (W)	גוון אור (K)	שטף אור (lm)	זווית הארה (°)	יעילות אורית (lm/W)	צבע מבנה	גובה H (mm)	רוחב W (mm)	אורך L (mm)	משקל (kg)
76243012	MAGNUM LED 12W אור חם	12	3000	1050	120	88	לבן	55	105	230	0.30
76244012	MAGNUM LED 12W אור ניטרלי	12	4,000	1,050	120	88	לבן	55	105	230	0.30
76246012	MAGNUM LED 12W אור קר	12	6,000	1,050	120	88	לבן	55	105	230	0.30

פלפון MONACO LED IP65





גוף תאורה LED קומפקטי, צמוד קיר / תקרה, בדרגת אטימות IP65
חסכוני בצריכת חשמל הודות ליעילות אורית גבוהה
התקנה נוחה ללא צורך בפתיחת גוף התאורה
מיועד להתקנה בשבילים, מעברים, חדרי מדרגות ועוד

מבנה:
בסיס וכיסוי עשויים פוליקרבונט - PC, מוגן UV
מסגרת שחורה מעוצבת המסתירה את ברגי ההתקנה

גימור:
צבע שחור / לבן

מקור האור:
מודול LED בשיטת מטריצה, Mid Power, יעילות אורית גבוהה
מקדם מסירת צבע CRI>85
גוון אור 4000K / 6000K
אורך חיים כ-36,000 שעות, בהתאמה לתקן TM-21 ו-LM-80
בעל אישור תקינה בטיחות פוטוביולוגית

דרייבר:
אינטגרלי פנימי

אופטיקה:
כיסוי אקריל חלבי איכותי להבטחת פיזור אור אחיד ולמניעת סינוור
זוית הארה - 120°

אופן התקנה:
התקנה קלה ונוחה ללא צורך בפתיחת גוף התאורה
חיבור למשטח ההתקנה באמצעות ברגים מוסתרים

תקנים:
מכון התקנים הישראלי - ת"י 20 חלק 2.1
ביצועים לרכיב ה - LM80 LED
IEC 61347-1: 2015, IEC 61347-2-13

מידות:

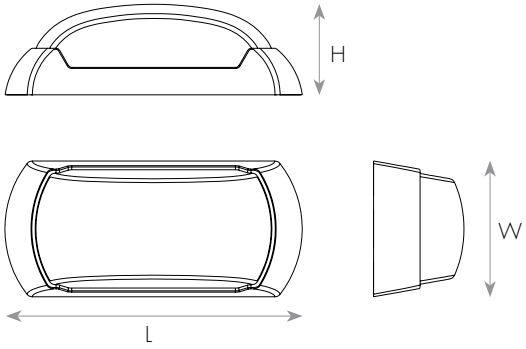

עקומות פוטומטריות וגשרי תאורה:

12W

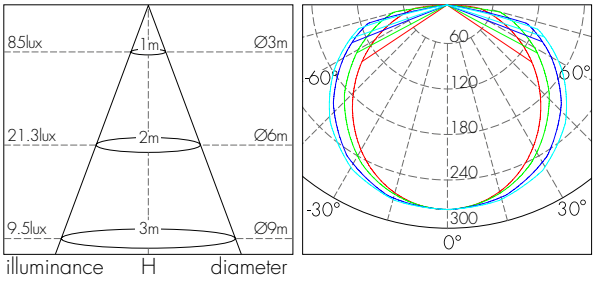

מאפיינים טכניים:

מק"ט	תיאור פריט	הספק (W)	גוון אור (K)	זווית הארה (°)	שטף אור (lm)	יעילות אורית (lm/W)	צבע מבנה	כיסוי אופטי	גובה H (mm)	רוחב W (mm)	אורך L (mm)	משקל (kg)
76301241	MONACO LED 12W אור נטרלי	12	4000	120°	910	76	שחור	חלבי	70	105	230	0.60
76301261	MONACO LED 12W אור קר	12	6000	120°	910	76	שחור	חלבי	70	105	230	0.60
76301240	MONACO LED 12W אור נטרלי	12	4000	120°	910	76	לבן	חלבי	70	105	230	0.60
76301260	MONACO LED 12W אור קר	12	6000	120°	910	76	לבן	חלבי	70	105	230	0.60

שקוע חומה WALL-L IP65

חדש

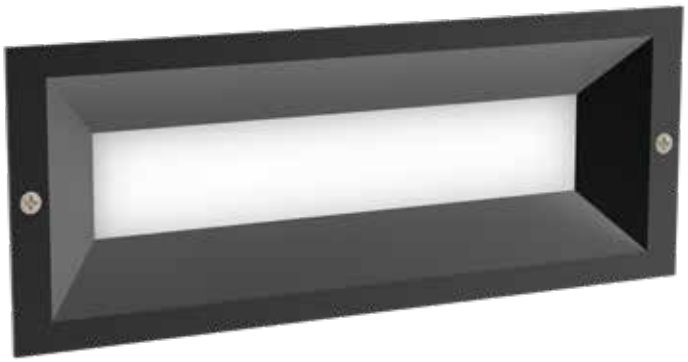

גוף תאורה LED שקוע חומה, מעוצב בקו נקי ומרשים,
בדרגת אטימות IP65 לתאורת חוץ / פנים
כולל קופסת ביטון מ-PC וברגי נירוסטה אל-חלד
מתאים להתקנה במעברים, חומות, כניסה לחניונים ועוד

מבנה:
גוף אלומיניום בציפוי אלקטרוסטטי בתנור, לפיזור חום מיטבי
ושמירה על אורך חיי ה-LED לאורך זמן
קופסת ביטון - PC, מוגן UV

גימור:
צבע אפור כהה / לבן / שחור

מקור האור:
מודול LED בשיטת מטריצה Mid Power, יעילות אורית גבוהה
מקדם מסירת צבע CRI>80
גוון אור 3000K / 4000K / 6000K
LED תוצרת OSRAM DURIS S5
אורך חיים כ-50,000 שעות, בהתאמה לתקן TM-21 ו-LM-80
בעל אישור תקינה בטיחות פוטוביולוגית

דרייבר:
פנימי

אופטיקה:
כיסוי אקריל חלבי איכותי להבטחת פיזור אור אחיד ולמניעת סינוור
זוית הארה - 120°

אופן התקנה:
התקנה קלה ונוחה ללא צורך בפתיחת גוף התאורה

תקנים:
מכון התקנים הישראלי - ת"י 20 חלק 2.2
CB-TUV לתקן IEC 60598-1, IEC 60598-1-2
TUV CE לתקני EMC: EN 61000-3-3, EN 61000-3-2, EN 61547, EN 55015
TUV CE לתקן EN 62493
תקן בטיחות פוטוביולוגית IEC 62471 - RG 0 (Exempt)
ביצועים לרכיב ה - LED LM80

3Years Guarantee | CRI>80 | IP65 | LM80 | CB | באישור מכון התקנים הישראלי

מידות:

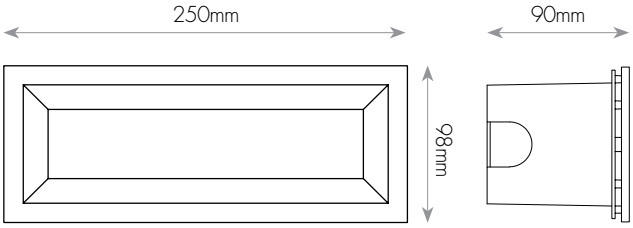

מאפיינים טכניים:

מק"ט	תיאור פריט	הספק (W)	גוון אור (K)	שטף אור (lm)	יעילות אורית (lm/W)	צבע מבנה	גובה H (mm)	אורך L (mm)	רוחב W (mm)	פתח קדח (mm)
74221230	L-WALL 13W אור חם	13	3000	561	44	לבן	90	98	250	248x96x85
74221240	L-WALL 13W אור ניטרלי	13	4000	561	44	לבן	90	98	250	248x96x85
74221260	L-WALL 13W אור קר	13	6000	561	44	לבן	90	98	250	248x96x85
74211230	L-WALL 13W אור חם	13	3000	561	44	אפור	90	98	250	248x96x85
74211240	L-WALL 13W אור ניטרלי	13	4000	561	44	אפור	90	98	250	248x96x85
74211260	L-WALL 13W אור קר	13	6000	561	44	אפור	90	98	250	248x96x85
74201230	L-WALL 13W אור חם	13	3000	561	44	שחור	90	98	250	248x96x85
74201240	L-WALL 13W אור ניטרלי	13	4000	561	44	שחור	90	98	250	248x96x85
74201260	L-WALL 13W אור קר	13	6000	561	44	שחור	90	98	250	248x96x85



שקוע חומה WALL-V IP65

חדש





גוף תאורה LED שקוע חומה אסימטרי, למניעת סינוור, מעוצב בקו נקי
בדרגת אטימות IP65 לתאורת חוץ / פנים
כולל קופסת ביטון מ-PC וברגי נירוסטה אל-חלד
מתאים להתקנה במעברים, חומות, כניסה לחניונים ועוד

מבנה:
גוף אלומיניום בציפוי אלקטרוסטטי בתנור, לפיזור חום מיטבי
ושמירה על אורך חיי ה-LED לאורך זמן
קופסת ביטון - PC, מוגן UV

גימור:
צבע אפור כהה / לבן / שחור

מקור האור:
מודול LED בשיטת מטריצה Mid Power, יעילות אורית גבוהה
מקדם מסירת צבע CRI>80
גוון אור 3000K / 4000K
LED תוצרת OSRAM DURIS S5
אורך חיים כ-50,000 שעות, בהתאמה לתקן TM-21 ו-LM-80
בעל אישור תקינה בטיחות פוטוביולוגית

דרייבר:
פנימי

אופטיקה:
עדשה אסימטרית, למניעת סינוור

אופן התקנה:
התקנה קלה ונוחה ללא צורך בפתיחת גוף התאורה

תקנים:
מכון התקנים הישראלי - ת"י 20 חלק 2.2
CB-TUV לתקן IEC 60598-1, IEC 60598-1-2
TUV CE לתקני EMC: EN 61000-3-3, EN 61000-3-2, EN 55015, EN 61547
TUV CE לתקן EN 62493
תקן בטיחות פוטוביולוגית IEC 62471 - RG 0 (Exempt)
ביצועים לרכיב ה - LED LM80

3Years Guarantee | CRI>80 | IP65 | LM80 | CB | באישור מכון התקנים הישראלי

מידות:

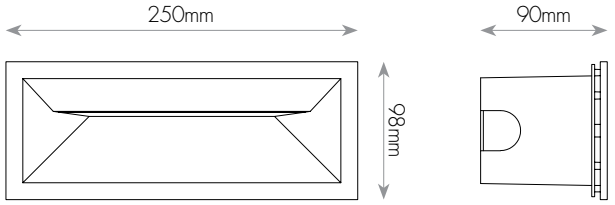



מאפיינים טכניים:

מק"ט	תיאור פריט	הספק (W)	גוון אור (K)	שטף אור (lm)	יעילות אורית (lm/W)	צבע מבנה	גובה H (mm)	אורך L (mm)	רוחב W (mm)	פתח קדח (mm)
74114230	WALL-V 13W אור חם	13	3000	280	22	לבן	90	98	250	248x96x85
74114240	WALL-V 13W אור ניטרלי	13	4000	280	22	לבן	90	98	250	248x96x85
74112230	WALL-V 13W אור חם	13	3000	280	22	אפור	90	98	250	248x96x85
74112240	WALL-V 13W אור ניטרלי	13	4000	280	22	אפור	90	98	250	248x96x85
74101230	WALL-V 13W אור חם	13	3000	280	22	שחור	90	98	250	248x96x85
74101240	WALL-V 13W אור ניטרלי	13	4000	280	22	שחור	90	98	250	248x96x85

שקוע חומה ניסקוליין LED IP54

חדש



גוף התאורה המוכר והמוביל, עכשיו בטכנולוגיית LED
שקוע חומה, בדרגת אטימות IP54
חסכוני בצריכת חשמל הודות ליעילות אורית גבוהה 100Lm/W
למודול ה-LED
מיועד להתקנה בשבילים, מעברים, חומות ועוד

מבנה:
בסיס וכיסוי עשויים פוליקרבונט - PC, מוגן UV

גימור:
צבע לבן

מקור האור:
מודול LED נשלף בשיטת ZAGA, Mid Power , יעילות אורית גבוהה
מקדם מסירת צבע CRI>75
גוון אור 4000K
אורך חיים כ - 25,000 שעות עבודה

דרייבר:
אינטגרלי פנימי

אופטיקה:
כיסוי אקריל חלבי איכותי להבטחת פיזור אור אחיד ולמניעת סינוור
זוית הארה - 120°
נצילות גדולה מ-75%

אופן התקנה:
התקנה קלה ונוחה

תקנים:
דרייבר בעל אישור TUV לתקני EMC

1 Year Guarantee | 220-240V 50-60Hz | CRI>75 | F | IP 54 | TÜV | ישראל

מידות:

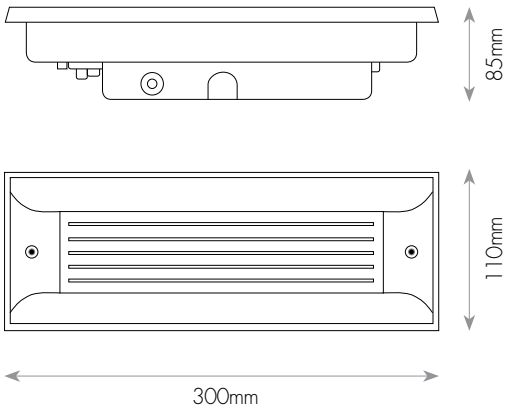

קופסת ביטון PC:

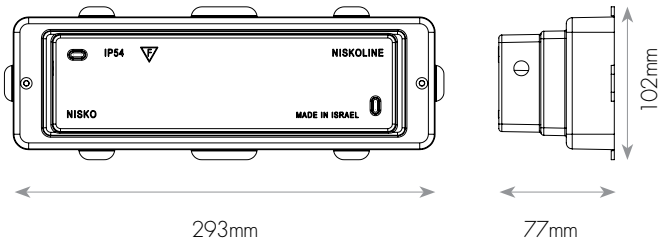

מאפיינים טכניים:

מק"ט	תיאור פריט	הספק (W)	גוון אור (K)	שטף אור (lm)	זוית הארה (°)	יעילות* אורית (lm/W)	צבע מבנה	גובה H (mm)	אורך L (mm)	רוחב W (mm)
70031104	ניסקוליין LED 10W אור ניטרלי	10	4000	1000	120	100	לבן	85	110	300

***יעילות אורית למודול ה-LED**

אביזרים משלימים:

מק"ט	תיאור פריט	פתח קדח (mm)
70031530	קופסת ביטון לניסקוליין ALUMINIUM	293X102X77
70031531	קופסת ביטון לניסקוליין PC	293X102X77





שקוע חומה WALL-SMALL IP65

חדש



גוף תאורה LED שקוע חומה אסימטרי, בעיצוב עדין ומרשים
בדרגת אטימות IP65 לתאורת חוץ / פנים
כולל קופסת ביטון מ-PC וברגי נירוסטה אל-חלד
מתאים להתקנה במעברים, חומות, בתים ועוד

מבנה:
גוף אלומיניום בציפוי אלקטרוסטטי בתנור, לפיזור חום מיטבי
ושמירה על אורך חיי ה-LED לאורך זמן
קופסת ביטון - PC, מוגן UV

גימור:
צבע אפור כהה / שחור

מקור האור:
מודול LED בשיטת מטריצה Mid Power, יעילות אורית גבוהה
מקדם מסירת צבע CRI>80
גוון אור 3000K
LED תוצרת OSRAM DURIS S5
אורך חיים כ-50,000 שעות, בהתאמה לתקן TM-21 ו-LM-80
בעל אישור תקינה בטיחות פוטוביולוגית

דרייבר:
פנימי

אופטיקה:
עדשה אסימטרית, למניעת סינוור

אופן התקנה:
התקנה קלה ונוחה ללא צורך בפתיחת גוף התאורה

תקנים:
מכון התקנים הישראלי - ת"י 20 חלק 2.2
CB-TUV לתקן IEC 60598-1, IEC 60598-2-1
TUV CE לתקני EMC: EN 61000-3-3, EN 61000-3-2, EN 55015, EN 61547
TUV CE לתקן EN 62493
תקן בטיחות פוטוביולוגית IEC 62471 - RG 0 (Exempt)
ביצועים לרכיב ה - LED LM80

3Years Guarantee | CRI>80 | IP65 | LM80 | CB | באישור מכון התקנים הישראלי

מידות:

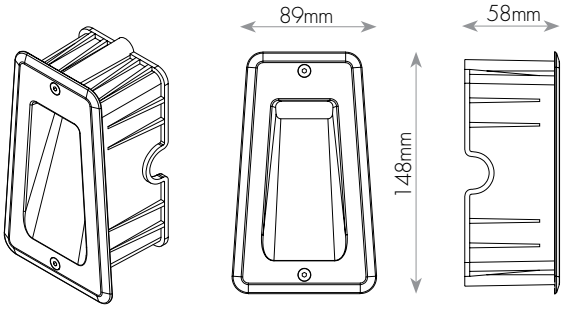





מאפיינים טכניים:

מק"ט	תיאור פריט	הספק (W)	גוון אור (K)	שטף אור (lm)	יעילות אורית (lm/W)	צבע מבנה	גובה H (mm)	אורך L (mm)	רוחב W (mm)	פתח קדח (mm)
74333300	3W WALL-SMALL אור חם	3	3000	64	22	אפור	58	148	89	71x139x55
74233300	3W WALL-SMALL אור חם	3	3000	64	22	שחור	58	148	89	71x139x55

תאורת רחוב JAGUAR IP66



גוף תאורת חוץ, מבוסס LED, בעיצוב מרהיב
מיועד להארת רחובות, שבילים, פארקים, גינות וכד'
דרגת אטימות IP66, בהספק 60W
יעילות אורית גבוהה - עד 110LM/W
חסכון מוכח באנרגיה, תחזוקה והוצאות חשמל

מבנה:
יציקת אלומיניום ADC12 צבועה אבקת פוליאסטר בתנור, בעלת טכנולוגיית "RIBBON-FREE HOUSING" המאפשרת למערכת קירור מובנית Heat Sink, להגיע לפיזור חום אופטימלי גם בטמפרטורת קיצון שבין +45°C עד -10°C
כולל מנגנון ניתוק עצמי למניעת התחשמלות
מוגן נחשולי מתח עד 6KV

גימור:
צבע שחור

מקור אור:
מודול LED בשיטת מטריצה, יעילות אורית גבוהה
LED תוצרת LUXEON 3030
מקדם מסירת צבע CRI>70
גוון אור 3000K / 4000K
אורך חיים כ-54,000 שעות, בהתאמה לתקנים TM-21 ו-LM-80
בעל אישור תקינה בטיחות פוטוביולוגית

דרייבר:
תוצרת INVENTRONICS
הגנת מתחי יתר:
(L-N) 4KV, (L-E) 6KV

אופטיקה:
מערכת אופטית מהטובות בעולם, בעלת מעבר אור של 93%
זווית הארה - 60°x145°

תקנים:
מכון התקנים הישראלי - ת"י 20 חלק 2.3 Ta=40°C
CB-TUV לתקן IEC 60598-2-3, IEC 60598-1
תקן בטיחות פוטוביולוגית IEC 62471 - RG 0 (Exempt)
ביצועים לרכיב ה - LM80 LED

באישור מכון התקנים הישראלי

5Years Guarantee | 220-240V 50-60Hz | CRI>70 | IP66 | F | LM80 | IK08 | CB | TÜV

עקומות פוטומטריות וגשרי תאורה:

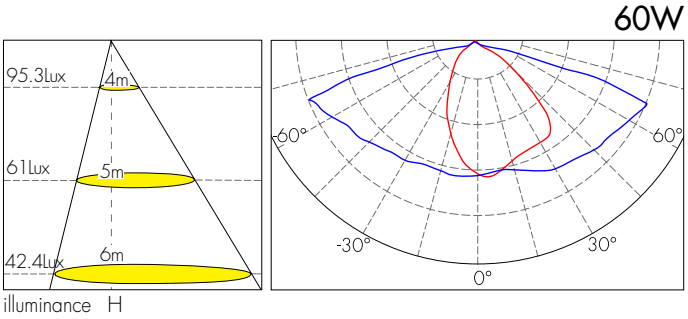

מידות:

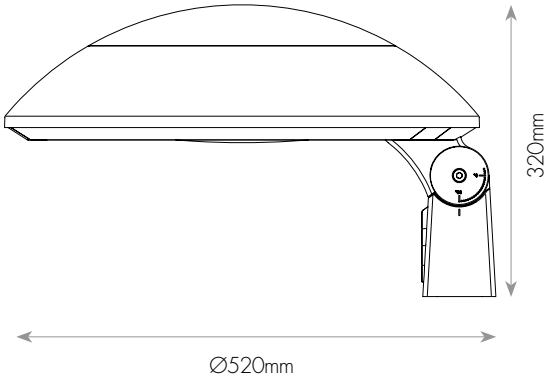

מאפיינים טכניים:

מק"ט	תיאור פריט	הספק (W)	גוון אור (K)	זווית הארה (°)	שטף אור (lm)	יעילות אורית (lm/W)	גובה H (mm)	קוטר D (mm)	משקל (kg)
72360300	JAGUAR LED 60W אור חם	60	3000	60x145	6600	110	320	520	7.30
72360400	JAGUAR LED 60W אור ניטרלי	60	4000	60x145	6600	110	320	520	7.30

*ניתן להזמין את גופי התאורה בהספקים נמוכים יותר (לפי דרישה)

תאורת רחוב TIGER IP66



גוף תאורת חוץ, מבוסס LED, בעיצוב מרהיב
מיועד להארת רחובות, שבילים, פארקים, גינות וכד'
דרגת אטימות IP66, בהספק 60W
יעילות אורית גבוהה - עד 110LM/W
חסכון מוכח באנרגיה, תחזוקה והוצאות חשמל

מבנה:
יציקת אלומיניום ADC12 צבועה אבקת פוליאסטר בתנור, בעלת טכנולוגיית "RIBBON-FREE HOUSING" המאפשרת למערכת קירור מובנית Heat Sink, להגיע לפיזור חום אופטימלי גם בטמפרטורת קיצון שבין 10°- עד 45°+C
כולל מנגנון ניתוק עצמי למניעת התחשמלות
מוגן נחשולי מתח עד 6KV

גימור:
צבע שחור

מקור אור:
מודול LED בשיטת מטריצה, יעילות אורית גבוהה
LED תוצרת LUXEON 3030
מקדם מסירת צבע CRI>70
גוון אור 3000K / 4000K
אורך חיים כ-54,000 שעות, בהתאמה לתקנים TM-21 ו-LM-80
בעל אישור תקינה בטיחות פוטוביולוגית

דרייבר:
תוצרת INVENTRONICS
הגנת מתחי יתר:
(L-N) 4KV, (L-E) 6KV

אופטיקה:
מערכת אופטית מהטובות בעולם, בעלת מעבר אור של 93%
זווית הארה - 60X145°

תקנים:
מכון התקנים הישראלי - ת"י 20 חלק 2.3 Ta=40°C
CB-TUV לתקן IEC 60598-2-3, IEC 60598-1
תקן בטיחות פוטוביולוגית IEC 62471 - RG 0 (Exempt)
ביצועים לרכיב ה - LM80 LED

באישור מכון התקנים הישראלי

5Years Guarantee | 220-240V 50-60Hz | CRI>70 | IP66 | F | LM80 | IK08 | CB | TÜV

עקומות פוטומטריות וגשרי תאורה:

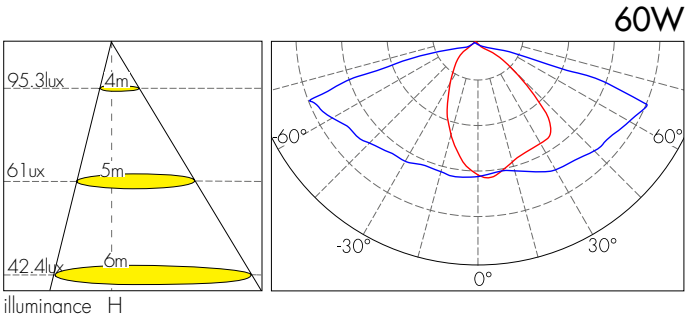

מידות:

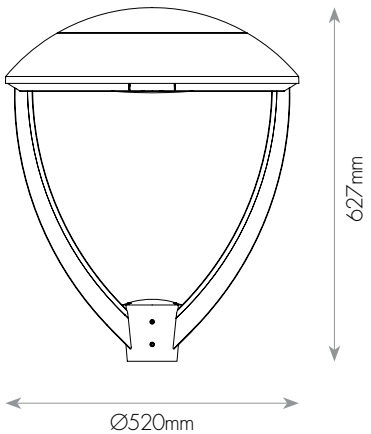

מאפיינים טכניים:

מק"ט	תיאור פריט	הספק (W)	גוון אור (K)	זווית הארה (°)	שטף אור (lm)	יעילות אורית (lm/W)	גובה H (mm)	קוטר D (mm)	משקל (kg)
73360300	60W TIGER LED אור חם	60	3000	60x145	6600	110	627	520	7.30
73360400	60W TIGER LED אור ניטרלי	60	4000	60x145	6600	110	627	520	7.30

*ניתן להזמין את גופי התאורה בהספקים נמוכים יותר (לפי דרישה)

תאורת רחוב LION IP66



גוף תאורת חוץ, מבוסס LED, בעיצוב מרהיב
מיועד להארת רחובות, שבילים, פארקים, גינות וכד'
דרגת אטימות IP66, בהספק 60W
יעילות אורית גבוהה - עד 110LM/W
חסכון מוכח באנרגיה, תחזוקה והוצאות חשמל

מבנה:
יציקת אלומיניום ADC12 צבועה אבקת פוליאסטר בתנור, בעלת טכנולוגיית "RIBBON-FREE HOUSING" המאפשרת למערכת קירור מובנית Heat Sink, להגיע לפיזור חום אופטימלי גם בטמפרטורת קיצון שבין 10°- עד 45°+C
כולל מנגנון ניתוק עצמי למניעת התחשמלות
מוגן נחשולי מתח עד 6KV

גימור:
צבע שחור

מקור אור:
מודול LED בשיטת מטריצה, יעילות אורית גבוהה
LED תוצרת LUXEON 3030
מקדם מסירת צבע CRI>70
גוון אור 3000K / 4000K
אורך חיים כ-54,000 שעות, בהתאמה לתקנים TM-21 ו-LM-80
בעל אישור תקינה בטיחות פוטוביולוגית

דרייבר:
תוצרת INVENTRONICS
הגנת מתחי יתר:
(L-N) 4KV, (L-E) 6KV

אופטיקה:
מערכת אופטית מהטובות בעולם, בעלת מעבר אור של 93%
זווית הארה - 60X145°

תקנים:
מכון התקנים הישראלי - ת"י 20 חלק 2.3 Ta=40°C
CB-TUV לתקן IEC 60598-2-3, IEC 60598-1
תקן בטיחות פוטוביולוגית IEC 62471 - RG 0 (Exempt)
ביצועים לרכיב ה - LED LM80

מידות:

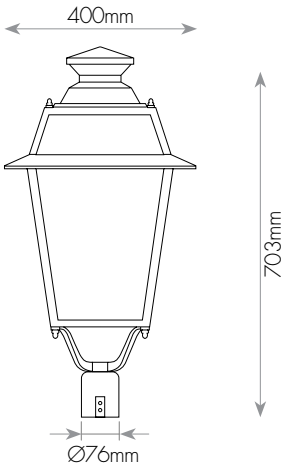



עקומות פוטומטריות וגשרי תאורה:

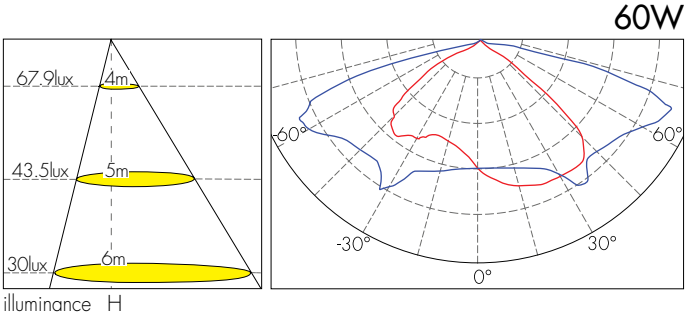

illuminance H

מאפיינים טכניים:

מק"ט	תיאור פריט	הספק (W)	גוון אור (K)	זווית הארה (°)	שטף אור (lm)	יעילות אורית (lm/W)	גובה (mm)	רוחב (mm)	משקל (kg)
73460300	LION LED 60W אור חם	60	3000	60x145	6600	110	703	400	7.30
73460400	LION LED 60W אור ניטרלי	60	4000	60x145	6600	110	703	400	7.30

*ניתן להזמין את גופי התאורה בהספקים נמוכים יותר (לפי דרישה)

תאורת רחוב COBRA IP66



גופי תאורת חוץ, מבוססי LED, בעיצוב מרהיב ומודולארי
מיועדים להארת רחובות, שבילים וכבישים
דרגת אטימות IP66, במגוון רחב של הספקים
יעילות אורית גבוהה - עד 110LM/W
חסכון מוכח באנרגיה, תחזוקה והוצאות חשמל
גופי התאורה ניתנים להתקנה בצורה אופקית או אנכית

מבנה:
יציקת אלומיניום ADC12 צבועה אבקת פוליאסטר בתנור, בעלת
טכנולוגיית "RIBBON-FREE HOUSING" המאפשרת למערכת קירור מובנית
Heat Sink, להגיע לפיזור חום אופטימלי גם בטמפרטורת
קיצון שבין -30°C עד +50°C
קונקטור לניתוק הזנת מתח כניסה בעת פתיחת הגוף - להבטחת בטיחות
מקסימלית בתחזוקת הגוף

גימור:
צבע שחור / אפור מגורען

מקור האור:
מודול LED בשיטת מטריצה, MID POWER, יעילות אורית גבוהה
מקדם מסירת צבע CRI>70
גוון אור 3000K / 4000K
LED תוצרת CREE XT-E/PHILIPS LUMILEDS
אורך חיים כ - 60,000 שעות עבודה בהתאמה לתקנים TM-21 ו-LM-80

דרייבר:
תוצרת INVENTRONICS
PF>0.95, THD<20%
הגנת מתחי יתר בדרייבר:
(L-N) 4KV, (L-E) 6KV - 30W, 50W, 80W
(L-N) 6KV, (L-E) 10KV - 100W, 120W, 160W

SPD:

הספק / זרם התנעה	30W	50W	80W	100W	120W	160W
Inrush current (A^2s)	0.57	0.35	1.3	1.6	2.4	2.4
Duration (µs)	400	260	584	832	984	984

חיצוני תוצרת INVENTRONICS
Vmax=20KV, Imax=10KA, Up=1.1KV

אופטיקה:
עדשות המאפשרות מעבר אור גבוה מ-92%
זווית הארה - 65°X145°

אופן התקנה:
התקנה אופקית או אנכית, באמצעות זרוע המאפשרת הטיה של:
+5°, +10°, +15°

תקנים:
מכון התקנים הישראלי - ת"י 20 חלק 2.3 ta=40°C
CB-TUV לתקן IEC 60598-2-3, IEC 60598-1
CB-TUV לתקן IEC 61347-2-13, IEC 61347-1
TUV לתקני EMC: IEC 61000-3-3, IEC 61000-3-2, IEC 61547, EN 55015
תקן EMF IEC 62493
תקן בטיחות פוטוביולוגית IEC 62471 - RG 0 (Exempt)
ביצועים לרכיב ה - LED LM80
ביצועים לגוף התאורה - LM79
חוזק מכני IEC 62262, IEC 60068-2-75 - IK10

מאפיינים טכניים:

מק"ט	תיאור פריט	הספק (W)	גוון אור (K)	שטף אור (lm)	זווית הארה (°)	יעילות אורית (lm/W)	צבע גוף	גובה H (mm)	רוחב W (mm)	אורך L (mm)	משקל (kg)
70230030	30W COBRA אור חם	34	3000	3117	145X65	97	שחור	249	273	675	7.30
70240030	30W COBRA אור ניטרלי	34	4000	3336	145X65	96	שחור	249	273	675	7.30
70230050	50W COBRA אור חם	57	3000	5207	145X65	91	שחור	249	273	675	7.30
70240050	50W COBRA אור ניטרלי	57	4000	5962	145X65	104	שחור	249	273	675	7.30
70240080	80W COBRA אור ניטרלי	80	4000	8557	145X65	106	שחור	249	273	675	7.30
70240100	100W COBRA אור ניטרלי	100	4000	11123	145X65	111	שחור	260	360	830	11.60
70240120	120W COBRA אור ניטרלי	120	4000	12110	145X65	102	שחור	260	360	830	11.60
70230160	160W COBRA אור חם	160	3000	15487	145X65	97	שחור	260	360	830	11.60
70240160	160W COBRA אור ניטרלי	160	4000	17519	145X65	110	שחור	260	360	830	11.60
71240030	30W COBRA אור חם	34	3000	3117	145X65	111	אפור	249	273	675	7.30
70230130	30W COBRA אור ניטרלי	34	4000	3336	145X65	96	אפור	249	273	675	7.30
71230050	50W COBRA אור חם	57	3000	5208	145X65	91	אפור	249	273	675	7.30
71240050	50W COBRA אור ניטרלי	57	4000	5962	145X65	104	אפור	249	273	675	7.30
71230080	80W COBRA אור חם	80	3000	7732	145X65	97	אפור	249	273	675	7.30
71240080	80W COBRA אור ניטרלי	80	4000	8557	145X65	106	אפור	249	273	675	7.30
71230100	100W COBRA אור חם	100	3000	10448	145X65	104	אפור	260	360	830	11.60
71240100	100W COBRA אור ניטרלי	100	4000	11123	145X65	111	אפור	260	360	830	11.60
71230120	120W COBRA אור חם	120	3000	12137	145X65	104	אפור	260	360	830	11.60
71240120	120W COBRA אור ניטרלי	120	4000	12110	145X65	107	אפור	260	360	830	11.60
71230160	160W COBRA אור חם	160	3000	15487	145X65	97	אפור	260	360	830	11.60
71240160	160W COBRA אור ניטרלי	160	4000	17519	145X65	110	אפור	260	360	830	11.60

*ניתן להזמין את גופי התאורה גם ב-CLASS 2

תאורת רחוב COBRA IP66

מידות:

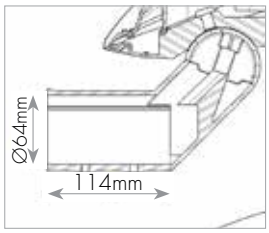

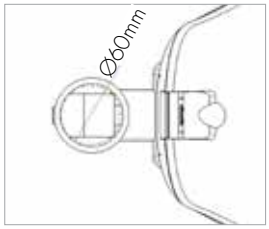

30W-80W

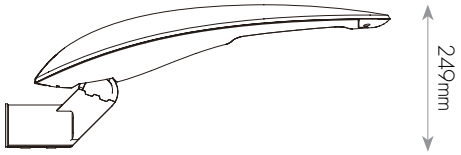

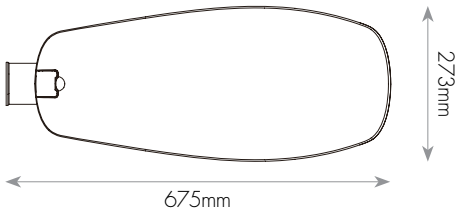

100W-160W



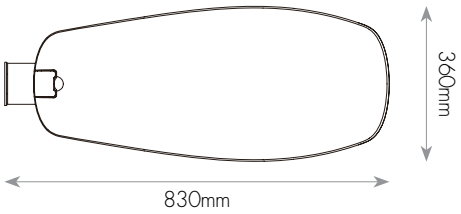

גובה התקנה מומלץ:

הספק	30W	50W	80W	100W	120W	160W
גובה התקנה מומלץ	4-8 מטר			8-12 מטר		

אפשרויות התקנה:

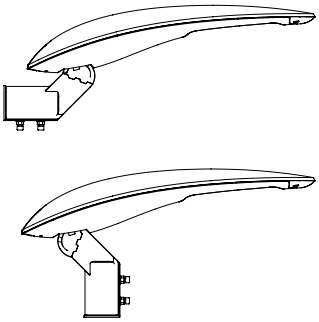

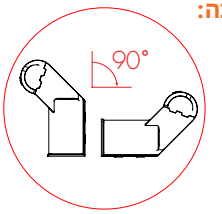

עקומות פוטומטריות וגשרי תאורה:

30W

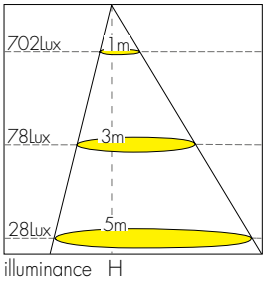

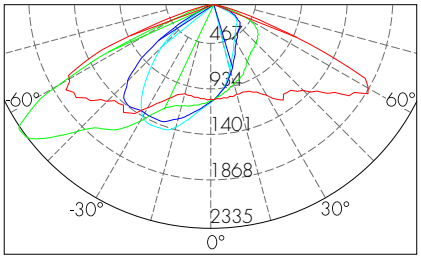

50W

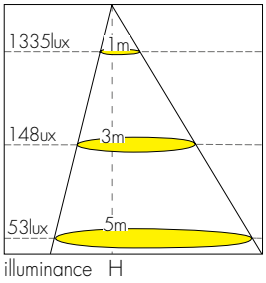

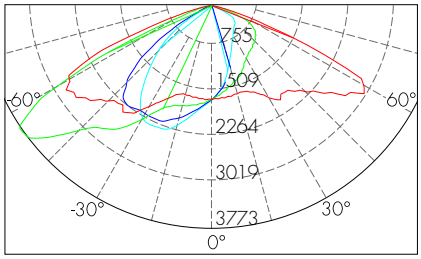

80W

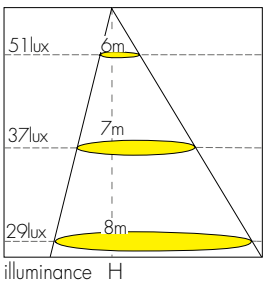

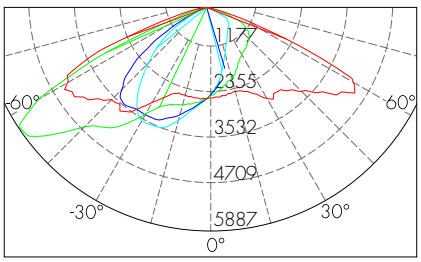

100W

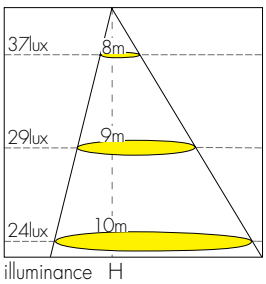

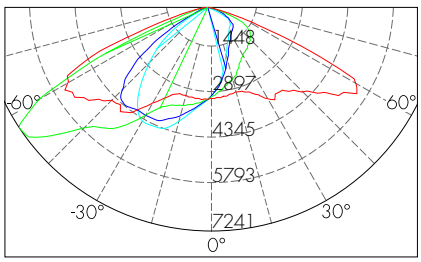

120W

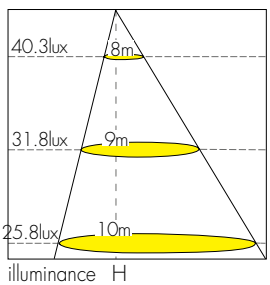

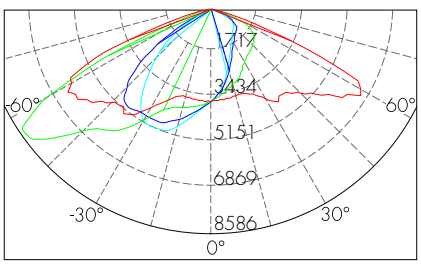

160W

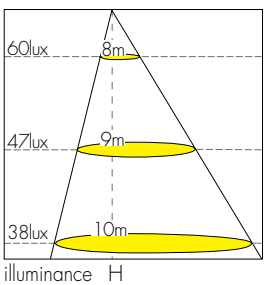

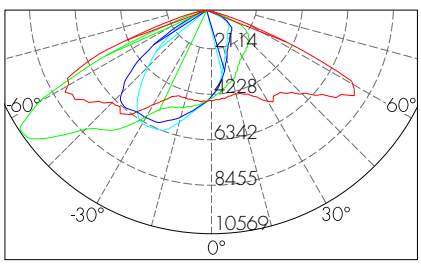

הצפה מוגן התפוצצות EX BAT 86 IP66



סדרת גופי תאורת הצפה BAT86 LED הינה מיועדת להתקנה באזורים נפיצים (מוגן התפוצצות) לפי הגדרה של Zone-1,2,21,22. גוף התאורה הינו באטימות IP66 ובעל יעילות אורית של 95lm/W. גופי התאורה מיועדים להתקנה בגבהים של 4-12 מטר להתקנה פנימית או חיצונית של מבני מחסנים או אולמות

מבנה:
יציקת אלומיניום נטולת נחושת צבוע אבקה בתנור. מיועד למתח הזנה של 100-300V AC ולטמפרטורת סביבה של +55°C - -40°C

גימור:
צבע צהוב (אפור על פי הזמנה מיוחדת) עם עדשת זכוכית מחוסמת

מקור האור:
מודול LED בשיטת מטריצה
גוון אור 5400K~6500K

עמעום:
ניתן לעמעום - יש לבקש מראש

דרייבר:
מערכת CC-CV עם מקדם הספק P.F.>0.95 כולל הגנת מתח יתר, הפרעות אלקטרו מגנטיות, זרם יתר וקצר

אופטיקה:
זווית הארה של 120° בגוף סטנדארטי. ניתן להזמין בבקשה מיוחדת גופים עם זווית הארה של 90 או 60 מעלות בהתאם להספק הגוף

אופן התקנה:
התקנה פשוטה בעזרת זרוע מתכווננת

תקנים:

Zone-1,2,21,22
Class I, Zone 1 and Zone-2
Class I, Division 1, Group C, D
Ex: II 2 G Ex d IIB T6/T6/T5 Gb
Ex: II 2 D Ex tb IIIC T80/T80/T95 Db IP66
LCIE 14 ATEX 3023X IECEx CQM 14.0008X, CU-TR
EN 60079-0: 2012, EN60079-1: 2007, EN60079-7:2007, EN60079-31:2009
IEC 60079-0:2011, IEC 60079-1:2007, IEC 60079-7:2006, IEC 60079-31: 2008



מאפיינים טכניים:

מק"ט	תיאור פריט	הספק (W)	גוון אור (K)	זווית הארה (°)	שטף אור (lm)	יעילות אורית (lm/W)	גובה H (mm)	אורך L (mm)	רוחב W (mm)
25001398	פנס הצפה BAT86-90-90G	90	6500	120	8500	95	130	397	288
25001209	פנס הצפה BAT86-160-120G	120	6500	120	11000	92	125	446	355
25001036	פנס הצפה BAT86-160-160G	160	6500	120	15000	94	125	446	355

הצמה מוגן התפוצצות EX BAT 86 IP66

מידות:

90W

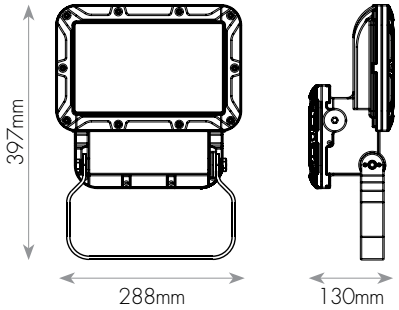

120W / 160W

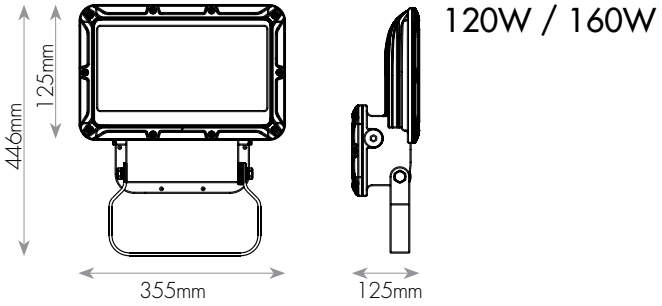

סוגי התקנה:

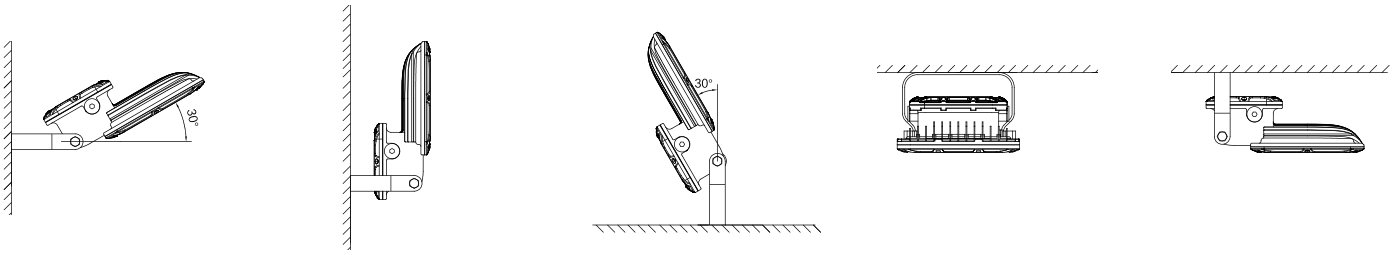

עקומות פוטומטריות וגשרי תאורה:

90W

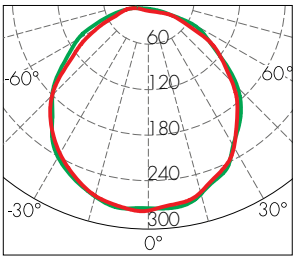

120W / 160W

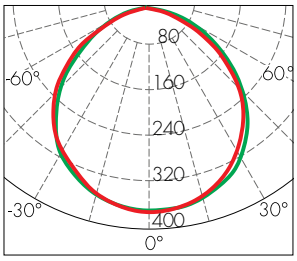

הצפה מוגן התפוצצות EX BDD95 IP66



מוגן התפוצצות

סדרת גופי תאורת הצפה BDD95 LED הינה מיועדת להתקנה באזורים נפיצים (מוגן התפוצצות) לפי הגדרה של Zone-1,2,21,22. גוף התאורה הינו באטימות IP66 ובעל יעילות אורית של 100lm/W. גופי התאורה מיועדים להתקנה בגבהים של 4-9 מטר להתקנה פנימית או חיצונית של מבני מחסנים או אולמות

מבנה:
יציקת אלומיניום נטולת נחושת צבוע אבקה בתנור. מיועד למתח הזנה של 100-300V AC ולטמפרטורת סביבה של +55°C - -40°C

גימור:
צבע צהוב (אפור על פי הזמנה מיוחדת) עם עדשת זכוכית מחוסמת

מקור האור:
מודול LED בטכנולוגית COB
מערך של שישה לדים לפיזור אור מירבי
גוון אור 5400K~6500K

עמעום:
ניתן לעמעום - יש לבקש מראש

דרייבר:
מערכת CC-CV עם מקדם הספק P.F.>0.95 כולל הגנת מתח יתר, הפרעות אלקטרו מגנטיות, זרם יתר וקצר

אופטיקה:
זווית הארה של 120° בגוף סטנדארטי. ניתן להזמין בבקשה מיוחדת גופים עם זווית הארה של 90° או 60° בהתאם להספק הגוף

אופן התקנה:
התקנה פשוטה בעזרת זרוע מתכוננת

תקנים:

Zone-1,2,21,22
Class I, Zone 1 and Zone-2
Class I, Division 2, Group A, B, C, D
Ex: II 2 G Ex d e IIC T6 Gbb
Ex: II 2 D Ex tb IIIC T80 Db IP66
LCIE 15 ATEX 2315X; IECEx CQM 15.0047X, CU-TR
EN 60079-0: 2012, EN60079-1: 2007, EN60079-7:2007, EN60079-31:2009
IEC 60079-0:2011, IEC 60079-1:2007, IEC 60079-7:2006, IEC 60079-31: 2008

עקומות פוטומטריות וגשרי תאורה:

120W / 160W

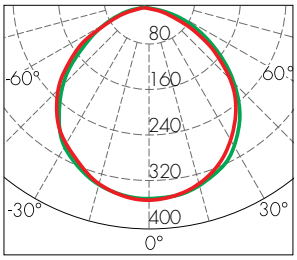

מאפיינים טכניים:

מק"ט	תיאור פריט	הספק (W)	גוון אור (K)	זווית הארה (°)	שטף אור (lm)	יעילות אורית (lm/W)	גובה H (mm)	אורך L (mm)	רוחב W (mm)
25001167	פנס הצפה 120K-160-BDD95	120	6500	120	12000	100	234	330	294
25001166	פנס הצפה 160K-160-BDD05	160	6500	120	16000	100	234	330	294

הצפה מוגן התפוצצות EX BDD95 IP66

מידות:

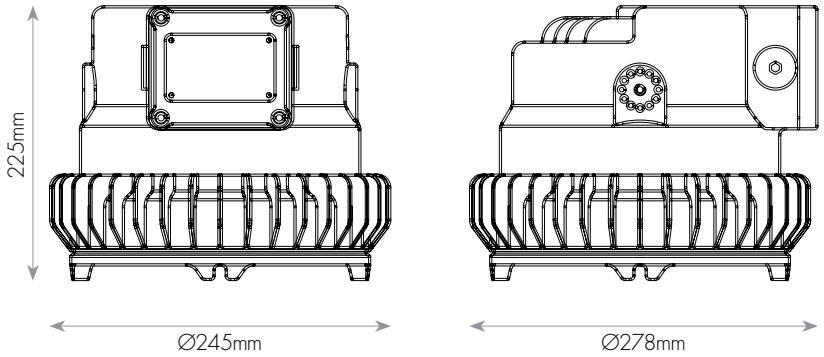

סוגי התקנה:

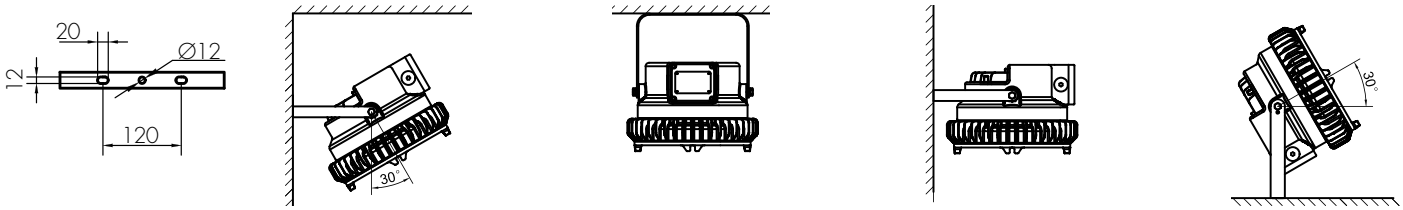



INDOOR
תאורת פנים



בית פרטי, רמת חן

צמוד תקרה דקורטיבי ROYAL LED





גוף מאלומיניום להתקנה קלה

סדרת גופי תאורה LED צמודי תקרה בעיצוב דקורטיבי ויוקרתי ביותר
גוף מאלומיניום, קל במשקל המאפשר התקנה נוחה במיוחד
חסכוני בצריכת חשמל ובתחזוקה. ניתן להתקנה כצמודי תקרה או תלוי.
מיועד להארת מבני ציבור, בתי מלון, אולמות אירועים, חדרי מגורים ועוד

מבנה:
אלומיניום בצביעה תנור אפוקסית

גימור:
צבע לבן / שחור

מקור האור:
LED קשיח ואיכותי Mid Power בעל יעילות אורית גבוהה
מקדם מסירת צבע CRI>80
גוון אור 3000K /4200K / 6400K

דרייבר:
פנימי תוצרת LIFUD

אופטיקה:
כיסוי אקרילי חלבי למניעת סנוור המייצר שטיפה אורית אחידה בכל הגוף התאורה
זווית הארה: 120°

אופן התקנה:
התקנה קלה ונוחה ללא צורך בפתיחת גוף התאורה
ניתן להתקין כגוף תלוי באמצעות סט אביזרי תליה מתאם (לרכישה בנפרד)

תקנים:
מכון התקנים הישראלי - ת"י 20 חלק 1

מידות:

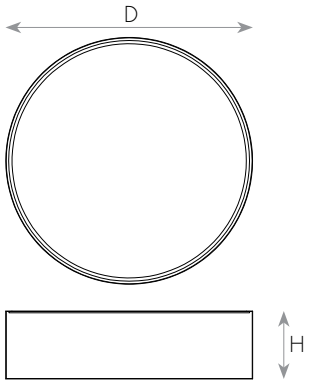

באישור מכון התקנים הישראלי

3Years Guarantee | 220-240V 50-60Hz | CRI>80 | IP20 | TÜV | RoHS

עקומות פוטומטריות וגשרי תאורה:

35W

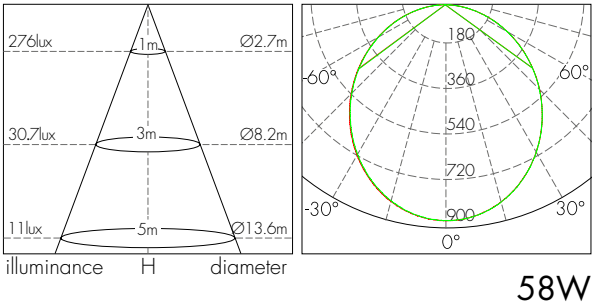

58W

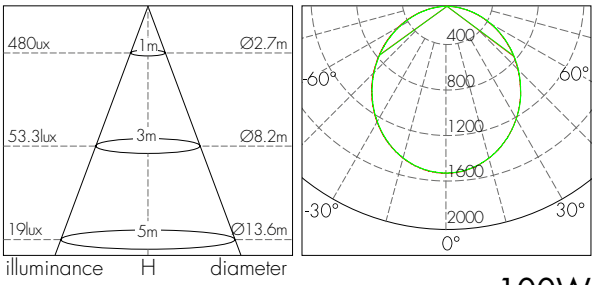

100W

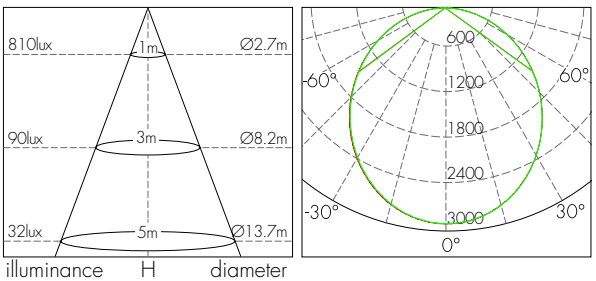

מאפיינים טכניים:

מק"ט	תיאור פריט	הספק (W)	גוון אור (K)	שטף אור (lm)	זווית הארה (°)	יעילות אורית (lm/W)	צבע מבנה	גובה H (mm)	קוטר ØD (mm)	משקל (kg)
74030353	ROYAL 35W אור חם	35	3000	2373	120	67	לבן	110	400	2.48
74030354	ROYAL 35W אור ניטרלי	35	4200	2373	120	67	לבן	110	400	2.48
74030356	ROYAL 35W אור קר	35	6400	2373	120	67	לבן	110	400	2.48
74030573	ROYAL 58W אור חם	58	3000	4117	120	71	לבן	110	600	4.62
74030574	ROYAL 58W אור ניטרלי	58	4200	4117	120	71	לבן	110	600	4.62
74030576	ROYAL 58W אור קר	58	6400	4117	120	71	לבן	110	600	4.62
74030903	ROYAL 100W אור חם	100	3000	7700	120	77	לבן	110	800	9.12
74030904	ROYAL 100W אור ניטרלי	100	4200	7700	120	77	לבן	110	800	9.12
74030906	ROYAL 100W אור קר	100	6400	7700	120	77	לבן	110	800	9.12
74031853	ROYAL 185W אור חם	185	3000	9400	120	52	לבן	110	1200	12.12
74130353	ROYAL 35W אור חם	35	3000	2373	120	67	שחור	110	400	2.48
74130573	ROYAL 58W אור חם	58	3000	4117	120	71	שחור	110	600	4.62
74130903	ROYAL 100W אור חם	100	3000	7700	120	77	שחור	110	800	9.12
74130904	ROYAL 100W אור ניטרלי	100	4000	7700	120	77	שחור	110	800	9.12

אביזרים נלווים:

מק"ט	תיאור פריט
74230353	סט תלייה לבן ל-35W ROYAL
74230354	סט תלייה שחור ל-35W ROYAL
74230573	סט תלייה לבן ל-58W ROYAL
74230574	סט תלייה שחור ל-58W ROYAL
74230903	סט תלייה לבן ל-100W ROYAL
74230904	סט תלייה שחור ל-100W ROYAL

צמוד תקרה דקורטיבי ROYAL LED



גוף מאלומיניום להתקנה קלה

סדרת גופי תאורה LED צמודי תקרה בעיצוב דקורטיבי ויוקרתי ביותר
גוף מאלומיניום, קל במשקל המאפשר התקנה נוחה במיוחד
חסכוני בצריכת חשמל ובתחזוקה. ניתן להתקנה כצמודי תקרה או תלוי.
מיועד להארת מבני ציבור, בתי מלון , אולמות אירועים, חדרי מגורים ועוד

מבנה:
אלומיניום בצביעה תנור אפוקסית

גימור:
צבע לבן / שחור

מקור האור:
LED קשיח ואיכותי Mid Power בעל יעילות אורית גבוהה
מקדם מסירת צבע CRI>80
גוון אור 3000K /4200K / 6400K

דרייבר:
פנימי תוצרת LIFUD

אופטיקה:
כיסוי אקרילי חלבי למניעת סנוור המייצר שטיפה אורית אחידה בכל הגוף התאורה
זווית הארה: 120°

אופן התקנה:
התקנה קלה ונוחה ללא צורך בפתיחת גוף התאורה
ניתן להתקין כגוף תלוי באמצעות סט אביזרי תליה מתאם (לרכישה בנפרד)

תקנים:
מכון התקנים הישראלי - ת"י 20 חלק 1

מידות:

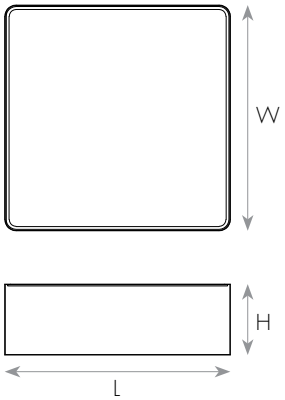

באישור מכון התקנים הישראלי

3Years Guarantee | 220-240V 50-60Hz | CRI>80 | IP20 | TÜV | RoHS

עקומות פוטומטריות וגשרי תאורה:

40W

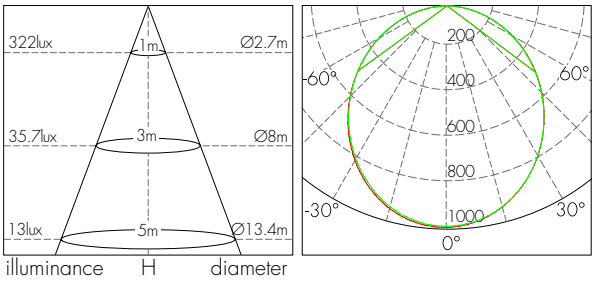

80W

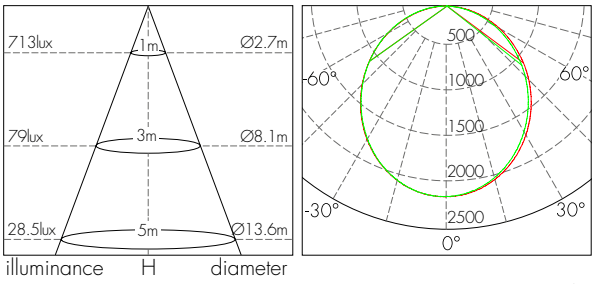

138W

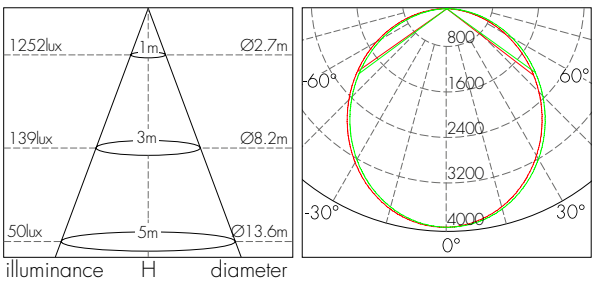

מאפיינים טכניים:

מק"ט	תיאור פריט	הספק (W)	גוון אור (K)	שטף אור (lm)	זווית הארה (°)	יעילות אורית (lm/W)	צבע מבנה	גובה H (mm)	רוחב W (mm)	אורך L (mm)	משקל (kg)
74040403	40W ROYAL אור חם	40	3000	2692	120	67	לבן	110	400	400	2.90
74040404	40W ROYAL אור ניטרלי	40	4200	2692	120	67	לבן	110	400	400	2.90
74040406	40W ROYAL אור קר	40	6400	2692	120	67	לבן	110	400	400	2.90
74040803	80W ROYAL אור חם	80	3000	6113	120	76	לבן	110	600	600	6.40
74040804	80W ROYAL אור ניטרלי	80	4200	6113	120	76	לבן	110	600	600	6.40
74040806	80W ROYAL אור קר	80	6400	6113	120	76	לבן	110	600	600	6.40
74041373	138W ROYAL אור חם	138	3000	10755	120	78	לבן	110	800	800	10.76
74041376	138W ROYAL אור קר	138	6400	10755	120	78	לבן	110	800	800	10.76
74042603	260W ROYAL אור חם	260	3000	12800	120	50	לבן	110	1200	1200	10.76
74140403	40W ROYAL אור חם	40	3000	2692	120	67	שחור	110	400	400	2.90
74140803	80W ROYAL אור חם	80	3000	6113	120	76	שחור	110	600	600	6.40

אביזרים נלווים:

מק"ט	תיאור פריט
74240403	סט תלייה לבן ל-40W ROYAL
74240404	סט תלייה שחור ל-40W ROYAL
74240803	סט תלייה לבן ל-80W ROYAL
74240804	סט תלייה שחור ל-80W ROYAL
74241373	סט תלייה לבן ל-138W ROYAL

צמוד תקרה דקורטיבי ROYAL LED



גוף מאלומיניום להתקנה קלה

סדרת גופי תאורה LED צמודי תקרה בעיצוב דקורטיבי ויוקרתי ביותר
גוף מאלומיניום, קל במשקל המאפשר התקנה נוחה במיוחד
חסכוני בצריכת חשמל ובתחזוקה. ניתן להתקנה כצמודי תקרה או תלוי.
מיועד להארת מבני ציבור, בתי מלון , אולמות אירועים, חדרי מגורים ועוד

מבנה:
אלומיניום בצביעה תנור אפוקסית

גימור:
צבע לבן / שחור

מקור האור:
LED קשיח ואיכותי Mid Power בעל יעילות אורית גבוהה
מקדם מסירת צבע CRI>80
גוון אור 3000K /4200K / 6400K

דרייבר:
פנימי תוצרת LIFUD

אופטיקה:
כיסוי אקרילי חלבי למניעת סנוור המייצר שטיפה אורית אחידה בכל הגוף התאורה
זווית הארה: 120°

אופן התקנה:
התקנה קלה ונוחה ללא צורך בפתיחת גוף התאורה
ניתן להתקין כגוף תלוי באמצעות סט אביזרי תליה מתאם (לרכישה בנפרד)

תקנים:
מכון התקנים הישראלי - ת"י 20 חלק 1

מידות:

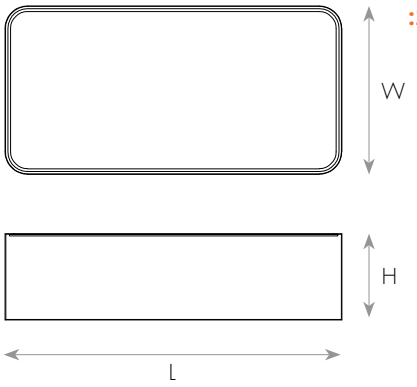

באישור מכון התקנים הישראלי

3Years Guarantee | 220-240V 50-60Hz | CRI>80 | F | IP20 | TÜV | RoHS

עקומות פוטומטריות וגשרי תאורה:

40W

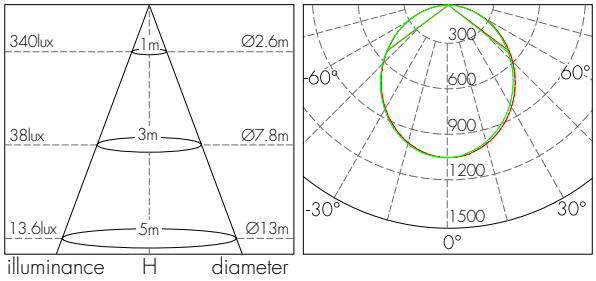

60W

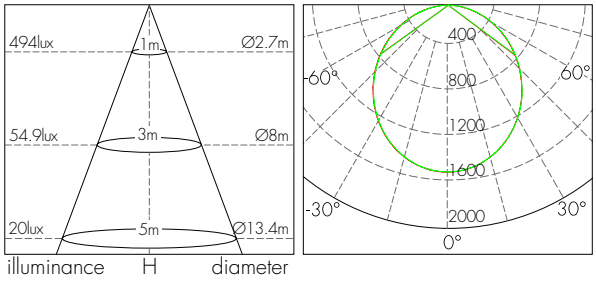

85W

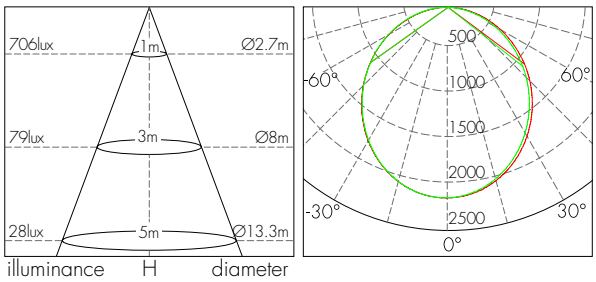

מאפיינים טכניים:

מק"ט	תיאור פריט	הספק (W)	גוון אור (K)	שטף אור (lm)	זווית הארה (°)	יעילות אורית (lm/W)	צבע מבנה	גובה H (mm)	רוחב W (mm)	אורך L (mm)	משקל (kg)
74050403	40W ROYAL אור חם	40	3000	2768	120	69	לבן	110	300	600	4.42
74050404	40W ROYAL אור ניטרלי	40	4200	2768	120	69	לבן	110	300	600	4.42
74050406	40W ROYAL אור קר	40	6400	2768	120	69	לבן	110	300	600	4.42
74050603	60W ROYAL אור חם	60	3000	4171	120	69	לבן	110	300	800	5.75
74050604	60W ROYAL אור ניטרלי	60	4200	4171	120	69	לבן	110	300	800	5.75
74050606	60W ROYAL אור קר	60	6400	4171	120	69	לבן	110	300	800	5.75
74050853	85W ROYAL אור חם	85	3000	5919	120	69	לבן	110	300	1200	6.91
74050854	85W ROYAL אור ניטרלי	85	4200	5919	120	69	לבן	110	300	1200	6.91
74050856	85W ROYAL אור קר	85	6400	5919	120	69	לבן	110	300	1200	6.91
74150403	40W ROYAL אור חם	40	3000	2768	120	69	שחור	110	300	600	4.42

אביזרים נלווים:

מק"ט	תיאור פריט
74250403	סט תלייה לבן ל-40W ROYAL מלבן
74250404	סט תלייה שחור ל-40W ROYAL מלבן
74250603	סט תלייה לבן ל-60W ROYAL מלבן
74250854	סט תלייה לבן ל-85W ROYAL מלבן

צמוד תקרה דקורטיבי RISE LED

גוף מאלומיניום להתקנה קלה





באישור מכון התקנים הישראלי

3Years Guarantee | 220-240V 50-60Hz | CRI>80 | IP20 | TÜV | RoHS

סדרת גופי תאורה LED צמודי תקרה בעיצוב דקורטיבי ויוקרתי ביותר
גוף מאלומיניום, קל במשקל המאפשר התקנה נוחה במיוחד
חסכוני בצריכת חשמל ובתחזוקה
מיועד להארת מבני ציבור, בתי מלון , אולמות אירועים, חדרי מגורים ועוד

מבנה:
אלומיניום בצביעת תנור אפוקסית

גימור:
צבע לבן

מקור האור:
LED קשיח ואיכותי Mid Power בעל יעילות אורית גבוהה
מקדם מסירת צבע CRI>80
גוון אור 3000K /4200K / 6400K

דרייבר:
פנימי תוצרת LIFUD

אופטיקה:
כיסוי אקרילי חלבי למניעת סנוור המייצר שטיפה אורית אחידה בכל הגוף התאורה
זווית הארה: 120°

אופן התקנה:
התקנה קלה ונוחה ללא צורך בפתיחת גוף התאורה
ניתן להתקין כגוף תלוי באמצעות סט אביזרי תליה מתאם (לרכישה בנפרד)

תקנים:
מכון התקנים הישראלי - ת"י 20 חלק 1

מידות:

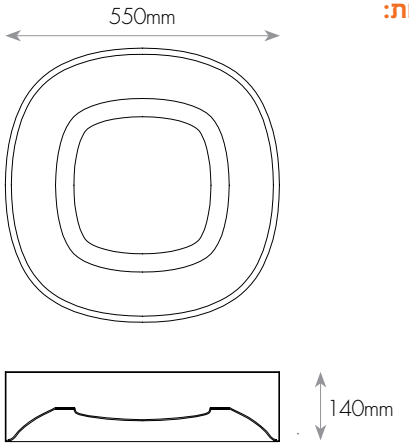

עקומות פוטומטריות וגשרי תאורה:

53W

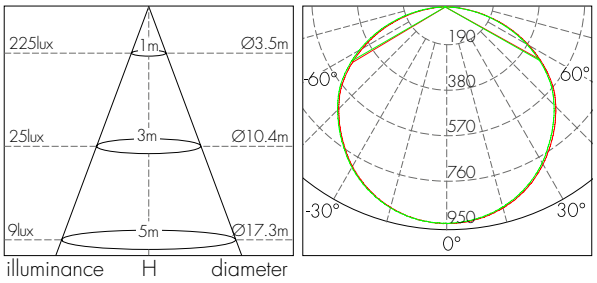

מאפיינים טכניים:

מק"ט	תיאור פריט	הספק (W)	גוון אור (K)	זווית הארה (°)	שטף אור (lm)	יעילות אורית (lm/W)	גובה H (mm)	קוטר D (mm)	משקל (kg)
74010523	RISE 53W אור חם	53	3000	120	2879	54	140	550	4.32
74010524	RISE 53W אור ניטרלי	53	4200	120	2879	54	140	550	4.32
74010526	RISE 53W אור קר	53	6400	120	2879	54	140	550	4.32

אביזרים נלווים::

מק"ט	תיאור פריט
74230533	סט תלייה ל-RISE 53W

צמוד תקרה דקורטיבי ROSE LED

גוף מאלומיניום להתקנה קלה





סדרת גופי תאורה LED צמודי תקרה בעיצוב דקורטיבי ויוקרתי ביותר
התקנה נוחה במיוחד
חסכוני בצריכת חשמל ובתחזוקה
מיועד להארת מבני ציבור, בתי מלון , אולמות אירועים, חדרי מגורים ועוד

מבנה:
אלומיניום בצביעת תנור אפוקסית

גימור:
צבע לבן

מקור האור:
LED קשיח ואיכותי Mid Power בעל יעילות אורית גבוהה
מקדם מסירת צבע CRI>80
גוון אור 3000K / 4200K / 6400K

דרייבר:
פנימי תוצרת LIFUD

אופטיקה:
כיסוי אקרילי חלבי למניעת סנוור המייצר שטיפה אורית אחידה בכל הגוף התאורה
זווית הארה: 120°

אופן התקנה:
התקנה קלה ונוחה ללא צורך בפתיחת גוף התאורה
ניתן להתקין כגוף תלוי באמצעות סט אביזרי תליה מתאם (לרכישה בנפרד)

תקנים:
מכון התקנים הישראלי - ת"י 20 חלק 1

באישור מכון התקנים הישראלי
3Years Guarantee | 220-240V 50-60Hz | CRI>80 | IP20 | TÜV | RoHS

מידות:

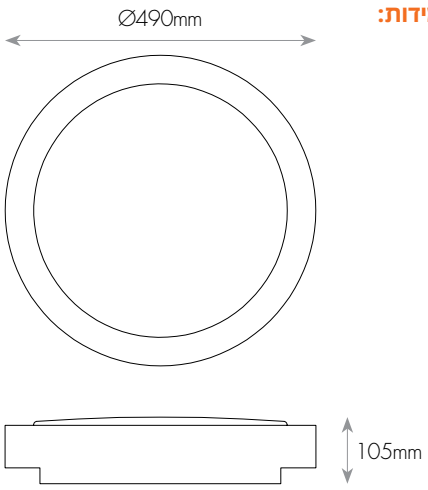

עקומות פוטומטריות וגשרי תאורה:

30W

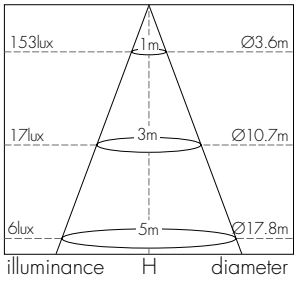

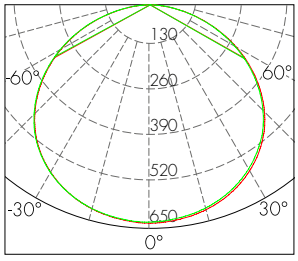

מאפיינים טכניים:

מק"ט	תיאור פריט	הספק (W)	גוון אור (K)	שטף אור (lm)	זווית הארה (°)	יעילות אורית (lm/W)	שטף אור (lm)	גובה H (mm)	קוטר D (mm)	משקל (kg)
74020303	ROSE 30W אור חם	30	3000	2002	120	105	66	140	490	4.32
74020304	ROSE 30W אור ניטרלי	30	4200	2002	120	105	66	140	490	4.32
74020306	ROSE 30W אור קר	30	6000	2002	120	105	66	140	490	4.32

אביזרים נלווים::

מק"ט	תיאור פריט
74230303	סט תלייה ל-ROSE 30W

פלפון METRO LED

חדש!



סדרת גופי תאורה METRO LED, צמודי תקרה דקורטיבים ואלגנטים, בעלי תפוקת אור גבוהה
מהווה תחליף לגופי תאורה מסורתיים עם נורות פלורסנט
חסכוני בצריכת חשמל ונוח להתקנה
מיועד להארת חדרי מגורים, חדרי אירוח, בתי מלון ועוד

מבנה:
בסיס מתכת כיסוי PMMA

גימור:
צבע לבן

מקור האור:
מודול LED בשיטת מטריצה, Mid Power, יעילות אורית גבוהה
מקדם מסירת צבע - CRI>80
גוון אור 3000K / 4000K / 6000K
אורך חיים כ-36,000 שעות, בהתאמה לתקן TM-21 ו-LM-80
בעל אישור תקינה בטיחות פוטוביולוגית

דרייבר:
אינטגרלי פנימי

אופטיקה:
כיסוי חלבי איכותי להבטחת פיזור אור אחיד ומניעת סנוור והצהבה
זוית הארה - 120°

אופן התקנה:
התקנה באמצעות ברגים מוסתרים
סגירה מהירה באמצעות תופסנים

תקנים:
מכון התקנים הישראלי - ת"י 20 חלק 2.1
SGS לתקן IEC 60598-2-1, IEC 60598-1
SGS לתקן IEC 61347-2-13, IEC 61347-1
תקן בטיחות פוטוביולוגית IEC62471 - RG 0 (Exempt)
ביצועים לרכיב ה-LED LM80

2Years Guarantee | 220-240V 50-60Hz | CRI>80 | F | IP20 | LM80 | CB | באישור מכון התקנים הישראלי

מידות:

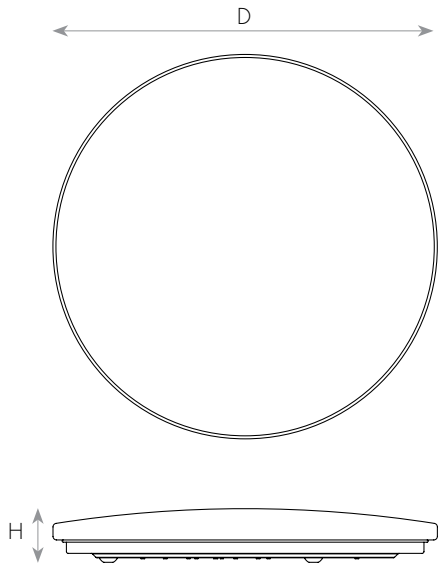

עקומות פוטומטריות וגשרי תאורה:

36W

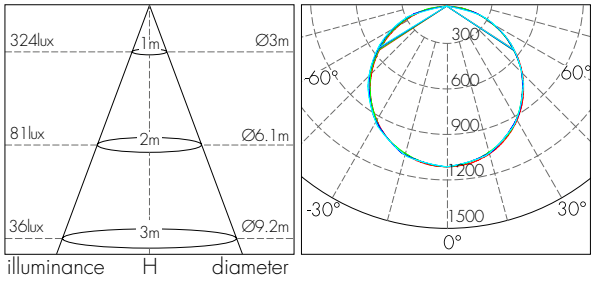

55W

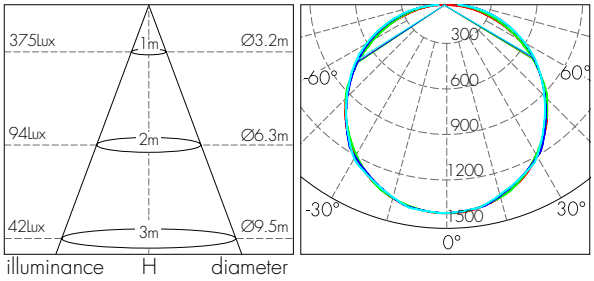

מאפיינים טכניים:

מק"ט	תיאור פריט	הספק (W)	גוון אור (K)	שטף אור (lm)	זווית הארה (°)	יעילות אורית (Lm/W)	צבע מבנה	גובה H (mm)	קוטר D (mm)
74333036	METRO LED 36W אור חם	36	3000	2700	120	75	לבן	60	430
74334036	METRO LED 36W אור ניטרלי	36	4000	2700	120	75	לבן	60	430
74336036	METRO LED 36W אור קר	36	6000	2700	120	75	לבן	60	430
74333055	METRO LED 55W אור חם	55	3000	4125	120	75	לבן	60	550
74334055	METRO LED 55W אור ניטרלי	55	4000	4125	120	75	לבן	60	550
74336055	METRO LED 55W אור קר	55	6000	4125	120	75	לבן	60	550

פלפון METRO LED

חדש!



סדרת גופי תאורה METRO LED, צמודי תקרה דקורטיבים ואלגנטים, בעלי תפוקת אור גבוהה
מהווה תחליף לגופי תאורה מסורתיים עם נורות פלורסנט
חסכוני בצריכת חשמל ונוח להתקנה
מיועד להארת חדרי מגורים, חדרי אירוח, בתי מלון ועוד

מבנה:
בסיס מתכת כיסוי PMMA

גימור:
צבע לבן

מקור האור:
מודול LED בשיטת מטריצה, Mid Power, יעילות אורית גבוהה
מקדם מסירת צבע - CRI>80
גוון אור 3000K / 4000K / 6000K
אורך חיים כ-36,000 שעות, בהתאמה לתקן TM-21 ו-LM-80
בעל אישור תקינה בטיחות פוטוביולוגית

דרייבר:
אינטגרלי פנימי

אופטיקה:
כיסוי חלבי איכותי להבטחת פיזור אור אחיד ומניעת סנוור והצהבה
זוית הארה - 120°

אופן התקנה:
התקנה באמצעות ברגים מוסתרים
סגירה מהירה באמצעות תופסנים

תקנים:
מכון התקנים הישראלי - ת"י 20 חלק 2.1
SGS לתקן IEC 60598-2-1, IEC 60598-1
SGS לתקן IEC 61347-2-13, IEC 61347-1
תקן בטיחות פוטוביולוגית IEC62471 - RG 0 (Exempt)
ביצועים לרכיב ה-LED LM80

2Years Guarantee | 220-240V 50-60Hz | CRI>80 | F | IP20 | LM80 | CB | באישור מכון התקנים הישראלי

מידות:

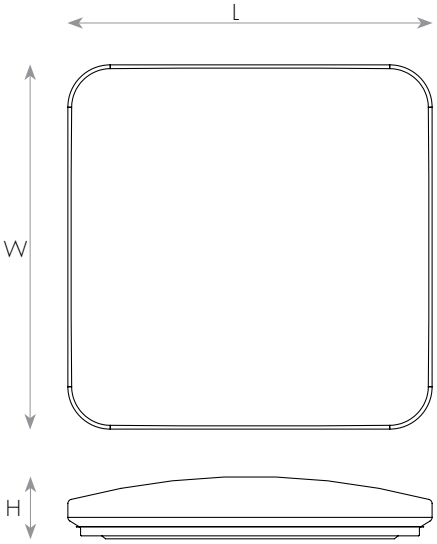

עקומות פוטומטריות וגשרי תאורה:

36W

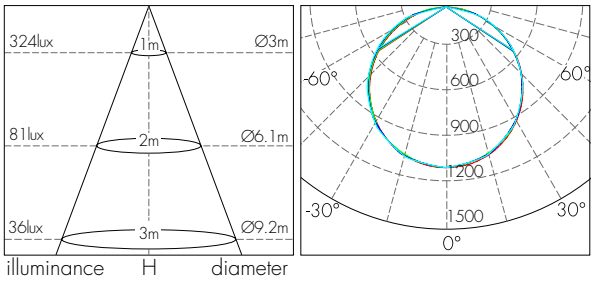

55W

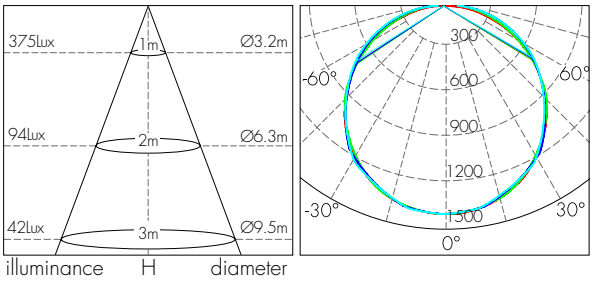

מאפיינים טכניים:

מק"ט	תיאור פריט	הספק (W)	גוון אור (K)	שטף אור (lm)	זווית הארה (°)	יעילות אורית (Lm/W)	צבע מבנה	גובה H (mm)	אורך L (mm)	רוחב W (mm)
74443036	36W METRO LED אור חם	36	3000	2700	120	75	לבן	73	430	430
74444036	36W METRO LED אור ניטרלי	36	4000	2700	120	75	לבן	73	430	430
74446036	36W METRO LED אור קר	36	6000	2700	120	75	לבן	73	430	430
74443055	55W METRO LED אור חם	55	3000	4125	120	75	לבן	73	530	530
74444055	55W METRO LED אור ניטרלי	55	4000	4125	120	75	לבן	73	530	530
74446055	55W METRO LED אור קר	55	6000	4125	120	75	לבן	73	530	530

צמוד תקרה LED PANEL PIERO

חדש



גוף תאורה LED צמוד תקרה עגול מעוצב.
קל להתקנה ומאפשר חסכון כספי גבוה באחזקת החשמל.
מיועד לשימוש פנימי, משרדים, בתי ספר, מוסדות ועוד.

מבנה:
גוף אלומיניום בעל מערכת קירור איכותית, השומרת
על יעילות אורית ועל אורך חיי ה-LED לאורך זמן.
כולל קפיצים להתקנה נוחה וקלה

גימור:
צבע לבן

מקור האור:
מודול LED, Mid Power, יעילות גבוהה
מקדם מסירת צבע- CRI>80
גוון אור 3000K/4000K/6000K
אורך חיים כ-30,000 שעות, בהתאמה לתקן TM-21 ו-LM-80
בעל אישור תקינה בטיחות פוטוביולוגית



מידות:

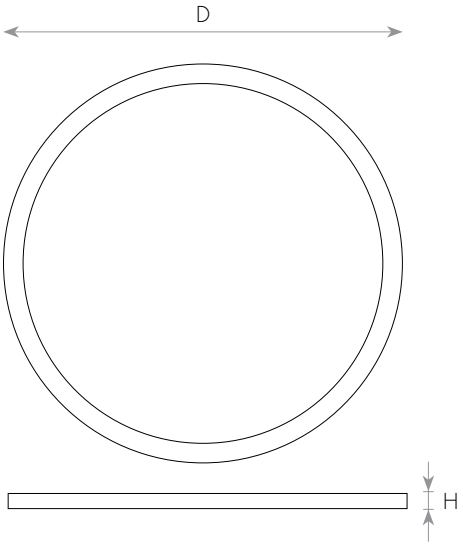

דרייבר:
חיצוני, תוצרת LIFUD
PF>0.92

אופטיקה:
פריזמה אקרילית מחומר עמיד UV (אינו מצהיב)
חריצת לייזר תוצרת מיצובישי, יפן
SIDE-LIGHT- תאורת LED צידית, המייצרת שטיפת אור אחידה בכל הגוף
זווית הארה- 120°.

אופן התקנה:
חיבור לתקרה באמצעות התקן מתכתי

תקנים:
מכון התקנים הישראלי - ת"י 20 חלק 2.2
CB-TUV לתקן IEC 61347-2-13, IEC 61347-1
CB-TUV לתקן IEC 60598-2-1, IEC 60598-1
TUV לתקני EMC: EN 61000-3-3, EN 61000-3-2, EN 61547, EN 55015
TUV לתקן EMF EN 62493
תקן בטיחות פוטוביולוגית IEC 62471 - RG 0 (Exempt)
ביצועים לרכיב ה - LED LM80

מאפיינים טכניים:

מק"ט	תיאור פריט	הספק (W)	גוון אור (K)	שטף אור (lm)	זווית הארה (°)	יעילות אורית (mm)	צבע מבנה	כיסוי אופטי	גובה H (mm)	קוטר D (mm)	משקל (kg)
17840420	צמוד תקרה לד עגול PIERO 300mm 24W, אור חם	24	3000	2400	120	100	לבן	חלבי	35	300	1.20
17840421	צמוד תקרה לד עגול PIERO 300mm 24W, אור ניטרלי	24	4000	2400	120	100	לבן	חלבי	35	300	1.20
17840422	צמוד תקרה לד עגול PIERO 300mm 24W, אור קר	24	6000	2400	120	100	לבן	חלבי	35	300	1.20
17840423	צמוד תקרה לד עגול PIERO 400mm 28W, אור חם	28	3000	2800	120	100	לבן	חלבי	40	400	1.80
17840424	צמוד תקרה לד עגול PIERO 400mm 28W, אור ניטרלי	28	4000	2800	120	100	לבן	חלבי	40	400	1.80
17840425	צמוד תקרה לד עגול PIERO 400mm 28W, אור קר	28	6000	2800	120	100	לבן	חלבי	40	400	1.80
17840426	צמוד תקרה לד עגול PIERO 500mm 36W, אור חם	36	3000	3600	120	100	לבן	חלבי	40	500	2.20
17840427	צמוד תקרה לד עגול PIERO 500mm 36W, אור ניטרלי	36	4000	3600	120	100	לבן	חלבי	40	500	2.20
17840428	צמוד תקרה לד עגול PIERO 500mm 36W, אור קר	36	6000	3600	120	100	לבן	חלבי	40	500	2.20
17840429	צמוד תקרה לד עגול PIERO 600mm 48W, אור חם	48	3000	4500	120	94	לבן	חלבי	40	600	3.50
17840430	צמוד תקרה לד עגול PIERO 600mm 48W, אור ניטרלי	48	4000	4500	120	94	לבן	חלבי	40	600	3.50
17840431	צמוד תקרה לד עגול PIERO 600mm 48W, אור קר	48	6000	4500	120	94	לבן	חלבי	40	600	3.50

צמוד תקרה LED PANEL PIERO

עקומות פוטומטריות וגשרי תאורה:

24W

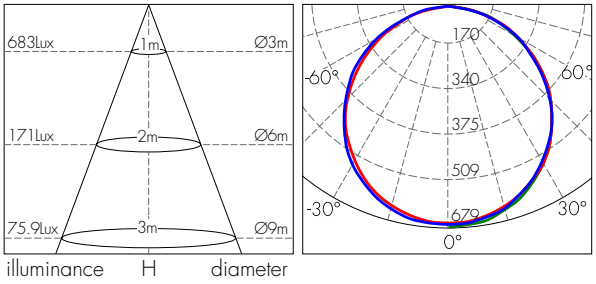

36W

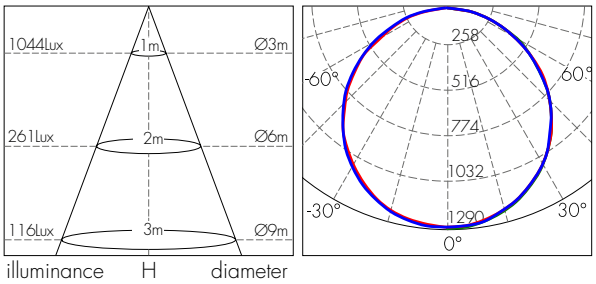

28W

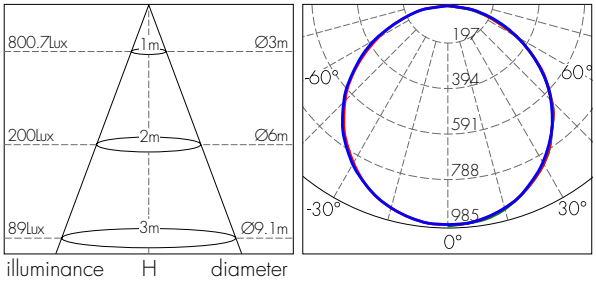

45W

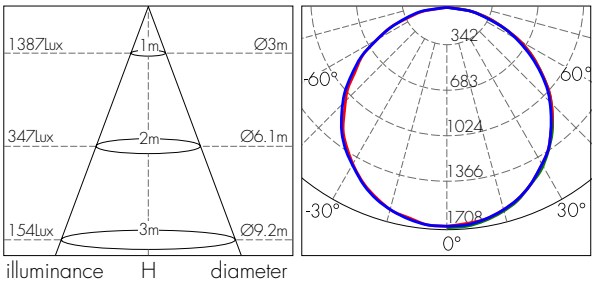

צמוד תקרה LED PANEL





גוף תאורה LED צמוד תקרה עגול מעוצב ואלגנטי בגימור לבן ואפור.
קל להתקנה ומאפשר חסכון כספי גבוה באחזקה ובצריכת החשמל.
מיועד לשימוש פנימי, להארת משרדים, מוסדות או בתים.
פאנל 9W מהווה תחליף ל- 1X18W עם חסכון של עד 55% בצריכת החשמל
פאנל 15W מהווה תחליף ל-2X13W עם חסכון של עד 50% בצריכת החשמל
פאנל 20W מהווה תחליף ל-2X18W עם חסכון של עד 50% בצריכת החשמל

מבנה:
גוף אלומיניום בעל מערכת קירור איכותית, השומרת על יעילות אורית ועל אורך חיי LED לאורך זמן
הגוף כולל כבל בטחון

גימור:
צבע לבן / אפור

מקור האור:
מודול LED, Mid Power, יעילות גבוהה
מקדם מסירת צבע - CRI>85
גוון אור 3000K/4000K/6000K
אורך חיים כ-30,000 שעות, בהתאמה לתקן TM-21 ו-LM-80
בעל אישור תקינה בטיחות פוטוביולוגית

עמעום:
לעמעום בשיטת 0-10 יש להכין תשתית של חוטי פיקוד, פנה לייעוץ

דרייבר:
חיצוני, תוצרת LIFUD

אופטיקה:
פריזמה אקרילית מחומר עמיד UV (אינו מצהיב), PMMA
חריצת לייזר תוצרת מיצובישי, יפן
SIDE-LIGHT- תאורת LED צידית, המייצרת שטיפת אור אחידה בכל הגוף
זווית הארה - 120°

אופן התקנה:
חיבור לתקרה באמצעות התקן מתכתי

תקנים:
מכון התקנים הישראלי - ת"י 20 חלק 2.1
תקן פיקוד העורף לחדרי ביטחון
CB-TUV לתקן IEC 61347-2-13, IEC 61347-1
TUV לתקני EMC: EN 61000-3-3, EN 61000-3-2, EN 61547, EN 55015
TUV לתקן EMF EN 62493
תקן בטיחות פוטוביולוגית IEC 62471 - RG 0 (Exempt)
ביצועים לרכיב ה - LED LM80
חוזק מכני IEC 66262 - IK04

עקומות פוטומטריות וגשרי תאורה:

9W

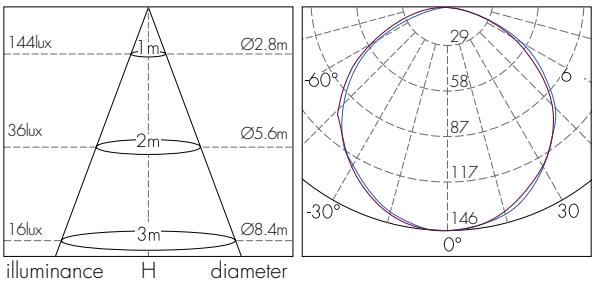

15W

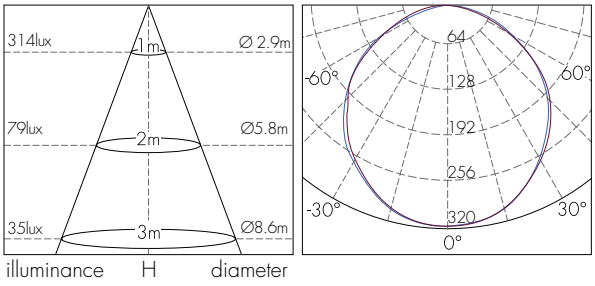

20W

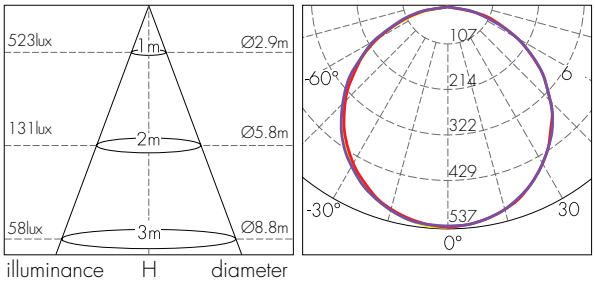

צמוד תקרה LED PANEL עגול

מאפיינים טכניים:

עגול לבן LED PANEL

מק"ט	תיאור פריט	הספק (W)	גוון אור (K)	שטף אור (lm)	זווית הארה (°)	יעילות אורית (Lm/W)	צבע מבנה	כיסוי אופטי	גובה H (mm)	קוטר D (mm)	משקל (kg)
17840068	LED PANEL 4" 9W אור חם	9	3,000	540	120	60	לבן	חלבי	40	120	0.45
17840069	LED PANEL 4" 9W אור ניטרלי	9	4,200	570	120	63	לבן	חלבי	40	120	0.45
17840070	LED PANEL 4" 9W אור קר	9	6,000	595	120	66	לבן	חלבי	40	120	0.45
17840071	LED PANEL 6" 15W אור חם	15	3,000	930	120	62	לבן	חלבי	40	170	0.75
17840072	LED PANEL 6" 15W אור ניטרלי	15	4,200	976	120	65	לבן	חלבי	40	170	0.75
17840073	LED PANEL 6" 15W אור קר	15	6,000	1,025	120	68	לבן	חלבי	40	170	0.75
17840075	LED PANEL 8" 20W אור ניטרלי	20	4,200	1,522	120	76	לבן	חלבי	40	225	0.95

אביזרים לגופי תאורה LED PANEL

מק"ט	תיאור פריט	הספק (W)	גובה H (mm)	רוחב W (mm)	אורך L (mm)
43695861	דרייבר רב תחומי 0-10V, 700MA/500/350 , 24VDC/12	35-15	24.0	67	103
35020653	עמעם סיבובי 1 מודול לבן לפיקוד 0-10V לסידרת NISKO SWITCH	200			
43602365	עמעם סיבובי 1 מודול לבן לפיקוד 0-10V לסידרת GEWISS SYSTEM	200			

מעל 200W יש להשתמש במפסק ON-OFF המתאים לזרם הנצרך

צמוד תקרה LED PANEL



באישור מכון התקנים הישראלי

2Years Guarantee | 100-240V 50-60Hz | CRI>83 | IK04 | IP3X | F | LM80 | CB

גוף תאורה LED צמוד תקרה מעוצב ואלגנטי בגימור לבן ואפור.
קל להתקנה ומאפשר חסכון כספי גבוה באחזקה ובצריכת החשמל.
מיועד לשימוש פנימי, להארת משרדים, מוסדות או בתים.
פאנל 9W מהווה תחליף ל- 1X18W עם חסכון של עד 55% בצריכת החשמל
פאנל 15W מהווה תחליף ל-2X13W עם חסכון של עד 50% בצריכת החשמל
פאנל 20W מהווה תחליף ל-2X18W עם חסכון של עד 50% בצריכת החשמל

מבנה:
גוף אלומיניום בעל מערכת קירור איכותית, השומרת על יעילות אורית ועל אורך חיי LED לאורך זמן
הגוף כולל כבל בטחון

גימור:
צבע לבן / אפור

מקור האור:
מודול LED, Mid Power, יעילות גבוהה
מקדם מסירת צבע - CRI>85
גוון אור 3000K/4000K/6000K
אורך חיים כ-30,000 שעות, בהתאמה לתקן TM-21 ו-LM-80
בעל אישור תקינה בטיחות פוטוביולוגית

עמעום:
לעמעום בשיטת 0-10 יש להכין תשתית של חוטי פיקוד, פנה לייעוץ

דרייבר:
חיצוני, תוצרת LIFUD

אופטיקה:
פריזמה אקרילית מחומר עמיד UV (אינו מצהיב), PMMA
חריצת לייזר תוצרת מיצובישי, יפן
SIDE-LIGHT- תאורת LED צידית, המייצרת שטיפת אור אחידה בכל הגוף
זווית הארה - 120°

אופן התקנה:
חיבור לתקרה באמצעות התקן מתכתי

תקנים:
מכון התקנים הישראלי - ת"י 20 חלק 2.1
תקן פיקוד העורף לחדרי ביטחון
CB-TUV לתקן IEC 61347-2-13, IEC 61347-1
TUV לתקני EMC: EN 61000-3-3, EN 61000-3-2, EN 61547, EN 55015
TUV לתקן EMF EN 62493
תקן בטיחות פוטוביולוגית IEC 62471 - RG 0 (Exempt)
ביצועים לרכיב ה - LM80 LED
חוזק מכני IEC 66262 - IK04

עקומות פוטומטריות וגשרי תאורה:

8W

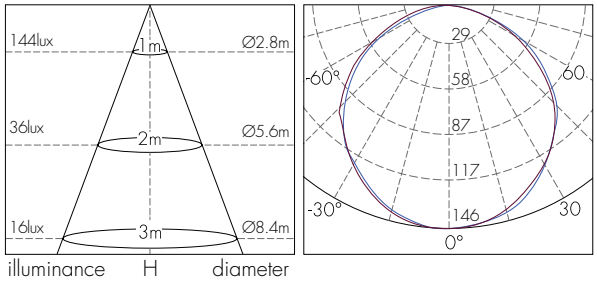

15W

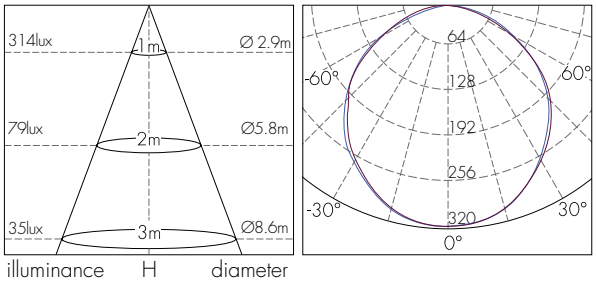

20W

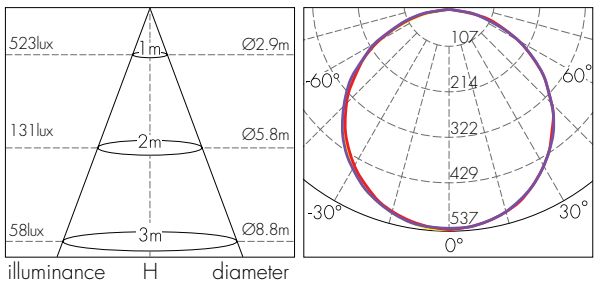

צמוד תקרה LED PANEL

מאפיינים טכניים:

מרובע לבן LED PANEL

מק"ט	תיאור פריט	הספק (W)	גוון אור (K)	שטף אור (lm)	זווית הארה (°)	יעילות אורית (Lm/W)	צבע מבנה	כיסוי אופטי	גובה H (mm)	רוחב W (mm)	אורך L (mm)	משקל (kg)
17840077	LED PANEL 8W 10X10 אור חם	8	3,000	540	120	68	לבן	חלבי	40	120	120	0.50
17840078	LED PANEL 8W 10X10 אור ניטרלי	8	4,200	570	120	71	לבן	חלבי	40	120	120	0.50
17840079	LED PANEL 8W 10X10 אור קר	8	6,000	595	120	74	לבן	חלבי	40	120	120	0.50
17840080	LED PANEL 15W 15X15 אור חם	15	3,000	930	120	62	לבן	חלבי	40	170	170	0.80
17840082	LED PANEL 15W 15X15 אור קר	15	6,000	1,025	120	68	לבן	חלבי	40	170	170	0.80
17840085	LED PANEL 20W 20X20 אור קר	20	6,000	1,600	120	80	לבן	חלבי	40	225	225	1.00

אביזרים לגופי תאורה LED PANEL

מק"ט	תיאור פריט	הספק (W)	גובה H (mm)	רוחב W (mm)	אורך L (mm)
43695861	דרייבר רב תחומי 0-10V, 700MA/500/350 , 24VDC/12	15-35	24.0	67	103
35020653	עמעם סיבובי 1 מודול לבן לפיקוד 0-10V לסידרת NISKO SWITCH	200			
43602365	עמעם סיבובי 1 מודול לבן לפיקוד 0-10V לסידרת GEWISS SYSTEM	200			

מעל 200W יש להשתמש במפסק ON-OFF המתאים לזרם הנצרך

צמוד תקרה אינטגרלי LED PANEL



גוף תאורה LED צמוד תקרה בעל דרייבר מובנה מונע ריצוד,
קל להתקנה ומאפשר חסכון כספי גבוה באחזקה ובצריכת החשמל.
מיועד לשימוש פנימי, להארת משרדים, מוסדות או בתים.
פאנל 6W מהווה תחליף ל-1X18W עם חסכון של עד 70% בצריכת החשמל
פאנל 12W מהווה תחליף ל-2X13W עם חסכון של עד 60% בצריכת החשמל
פאנל 18W מהווה תחליף ל-2X18W עם חסכון של עד 50% בצריכת החשמל

מבנה:
מבנה קירור חדשני השומר על יעילות אורית לאורך זמן

גימור:
צבע לבן

מקור האור:
מודול LED, Mid Power, יעילות אורית גבוהה
מקדם מסירת צבע - CRI>85
גוון אור 3000K/4000K/6000K
אורך חיים כ-30,000 שעות, בהתאמה לתקן TM-21 ו-LM-80
בעל אישור תקינה בטיחות פוטוביולוגית

דרייבר:
דרייבר אינטגרלי פנימי

אופטיקה:
פריזמה אקרילית מחומר עמיד UV (אינו מצהיב) SIDE-LIGHT- תאורת LED
צידית, המייצרת שטיפת אור אחידה בכל הגוף
זווית הארה - 120°

אופן התקנה:
חיבור לתקרה באמצעות התקן מתכתי

תקנים:
מכון התקנים הישראלי - ת"י 20 חלק 2.1
תקן פיקוד העורף לחדרי ביטחון
CB SGS לתקן IEC 61347-2-13, IEC 61347-1
CB SGS לתקן IEC 61347-2-13, IEC 61347-1
SGS לתקני EMC: EN 61000-3-3, EN 61000-3-2, EN 55015, EN 61547
SGS לתקן EN 62493
תקן בטיחות פוטוביולוגית IEC 62471 - RG 0 (Exempt)
ביצועים לרכיב ה - LM80 LED
חוזק מכני IK04 - IEC 66262

באישור מכון התקנים הישראלי | SGS

2Years Guarantee | 220-240V 50-60Hz | CRI>85 | IP 3X | IK 04 | F | CB | LM 80

עקומות פוטומטריות וגשרי תאורה:

6W

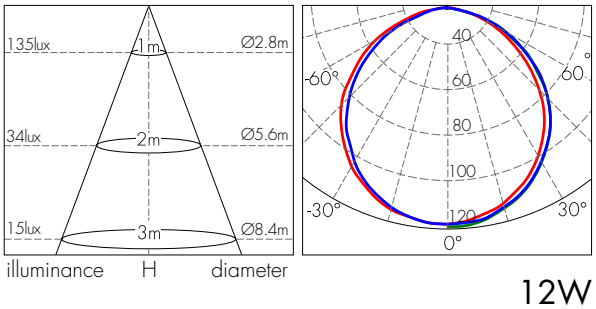

12W

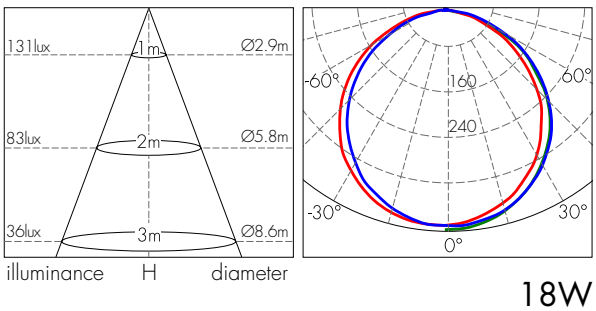

18W

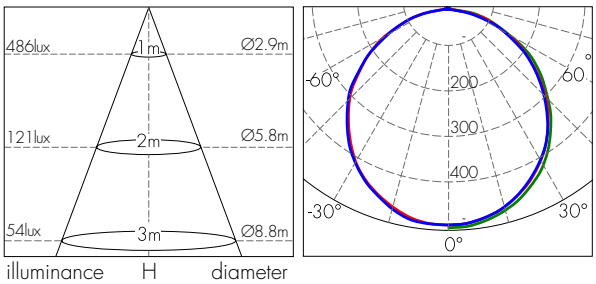

מאפיינים טכניים:

מק"ט	תיאור פריט	הספק (W)	גוון אור (K)	שטף אור (lm)	זווית הארה (°)	יעילות אורית (Lm/W)	צבע מבנה	כיסוי אופטי	גובה H (mm)	קוטר D (mm)	משקל (kg)
17840122	LED PANEL אינטגרלי "4 6W אור חם	6	3000	420	120	70	לבן	חלבי	35	121	0.32
17840123	LED PANEL אינטגרלי "4 6W אור ניטרלי	6	4200	420	120	70	לבן	חלבי	35	121	0.32
17840124	LED PANEL אינטגרלי "4 6W אור קר	6	6000	420	120	70	לבן	חלבי	35	121	0.32
17840125	LED PANEL אינטגרלי "6 12W אור חם	12	3000	1,000	120	83	לבן	חלבי	35	171	0.53
17840126	LED PANEL אינטגרלי "6 12W אור ניטרלי	12	4200	1,000	120	83	לבן	חלבי	35	171	0.53
17840127	LED PANEL אינטגרלי "6 12W אור קר	12	6000	1,000	120	83	לבן	חלבי	35	171	0.53
17840128	LED PANEL אינטגרלי "8 18W אור חם	18	3000	1,450	120	81	לבן	חלבי	35	226	0.84
17840129	LED PANEL אינטגרלי "8 18W אור ניטרלי	18	4200	1,450	120	81	לבן	חלבי	35	226	0.84
17840130	LED PANEL אינטגרלי "8 18W אור קר	18	6000	1,450	120	81	לבן	חלבי	35	226	0.84

צמוד תקרה אינטגרלי LED PANEL



גוף תאורה LED צמוד תקרה בעל דרייבר מובנה מונע ריצוד,
קל להתקנה ומאפשר חסכון כספי גבוה באחזקה ובצריכת החשמל.
מיועד לשימוש פנימי, להארת משרדים, מוסדות או בתים.
פאנל 6W מהווה תחליף ל-1X18W עם חסכון של עד 70% בצריכת החשמל
פאנל 12W מהווה תחליף ל-2X13W עם חסכון של עד 60% בצריכת החשמל
פאנל 18W מהווה תחליף ל-2X18W עם חסכון של עד 50% בצריכת החשמל

מבנה:
מבנה קירור חדשני השומר על יעילות אורית לאורך זמן

גימור:
צבע לבן

מקור האור:
מודול LED, Mid Power, יעילות אורית גבוהה
מקדם מסירת צבע - CRI>85
גוון אור 3000K/4000K/6000K
אורך חיים כ-30,000 שעות, בהתאמה לתקן TM-21 ו-LM-80
בעל אישור תקינה בטיחות פוטוביולוגית

דרייבר:
דרייבר אינטגרלי פנימי

אופטיקה:
פריזמה אקרילית מחומר עמיד UV (אינו מצהיב) SIDE-LIGHT- תאורת LED
צידית, המייצרת שטיפת אור אחידה בכל הגוף
זווית הארה - 120°

אופן התקנה:
חיבור לתקרה באמצעות התקן מתכתי

תקנים:
מכון התקנים הישראלי - ת"י 20 חלק 2.1
תקן פיקוד העורף לחדרי ביטחון
CB SGS לתקן IEC 61347-2-13, IEC 61347-1
CB SGS לתקן IEC 61347-2-13, IEC 61347-1
SGS לתקני EMC: EN 61000-3-3, EN 61000-3-2, EN 55015, EN 61547
SGS לתקן EN 62493
תקן בטיחות פוטוביולוגית IEC 62471 - RG 0 (Exempt)
ביצועים לרכיב ה - LED LM80
חוזק מכני IEC 66262 - IK04

באישור מכון התקנים הישראלי | SGS | 2Years Guarantee | 220-240V 50-60Hz | CRI>85 | IP 3X | IK 04 | F | CB | LM 80

עקומות פוטומטריות וגשרי תאורה:

6W

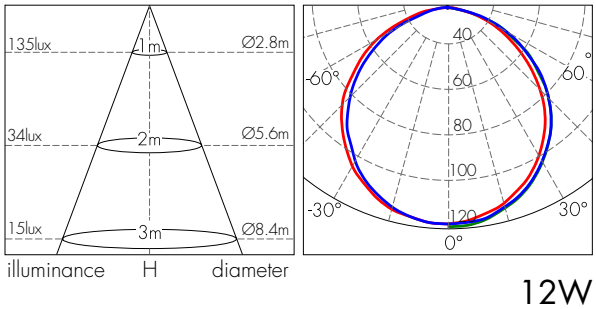

12W

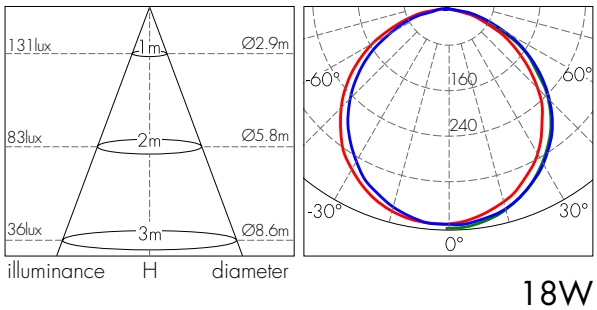

18W

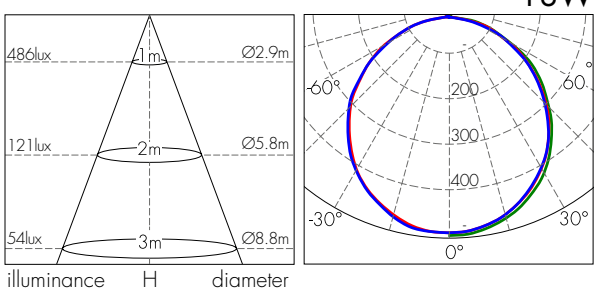

מאפיינים טכניים:

מק"ט	תיאור פריט	הספק (W)	גוון אור (K)	שטף אור (lm)	זווית הארה (°)	יעילות אורית (Lm/W)	צבע מבנה	כיסוי אופטי	גובה H (mm)	רוחב W (mm)	אורך L (mm)	משקל (kg)
17840131	LED PANEL אינטגרלי 10X10 6W אור חם	6	3,000	420	120	70	לבן	חלבי	35	121	121	0.35
17840132	LED PANEL אינטגרלי 10X10 6W אור ניטרלי	6	4,200	420	120	70	לבן	חלבי	35	121	121	0.35
17840133	LED PANEL אינטגרלי 10X10 6W אור קר	6	6,000	420	120	70	לבן	חלבי	35	121	121	0.35
17840134	LED PANEL אינטגרלי 15X15 12W אור חם	12	3,000	1,000	120	83	לבן	חלבי	35	171	171	0.60
17840135	LED PANEL אינטגרלי 15X15 12W אור ניטרלי	12	4,200	1,000	120	83	לבן	חלבי	35	171	171	0.60
17840136	LED PANEL אינטגרלי 15X15 12W אור קר	12	6,000	1,000	120	83	לבן	חלבי	35	171	171	0.60
17840137	LED PANEL אינטגרלי 21X21 18W אור חם	18	3,000	1,450	120	81	לבן	חלבי	35	226	226	0.97
17840138	LED PANEL אינטגרלי 21X21 18W אור ניטרלי	18	4,200	1,450	120	81	לבן	חלבי	35	226	226	0.97
17840139	LED PANEL אינטגרלי 21X21 18W אור קר	18	6,000	1,450	120	81	לבן	חלבי	35	226	226	0.97

פלפון GALIL LED



גוף תאורה LED צילינדר, צמוד תקרה, בעיצוב נקי וקומפקטי
התקנה נוחה ללא צורך בפתיחת הגוף
חסכוני בצריכת חשמל ובתחזוקה
מיועד להארת מבואות, מסדרונות, הנמכות תקרה
פתרון לתאורה חזקה במקומות בהם יש צורך בהארה נקודתית

מבנה:
בסיס וכיסוי עשויים פוליקרבונט - PC, מוגן UV

גימור:
צבע לבן

מקור האור:
מודול LED בשיטת מטריצה, Mid Power, יעילות אורית גבוהה
מקדם מסירת צבע CRI>85
גוון אור 3000K / 4000K
אורך חיים כ-36,000 שעות, בהתאמה לתקן TM-21 ו-LM-80
בעל אישור תקינה בטיחות פוטוביולוגית

דרייבר:
אינטגרלי פנימי

אופטיקה:
כיסוי אקריל חלבי איכותי להבטחת פיזור אור אחיד ולמניעת סינוור
זוית הארה - 120°

אופן התקנה:
התקנה קלה ונוחה ללא צורך בפתיחת גוף התאורה
חיבור למשטח ההתקנה באמצעות תושבת נפרדת

תקנים:
מכון התקנים הישראלי - ת"י 20 חלק 2.1
תקן בטיחות פוטוביולוגית IEC 62471 - RG 0 (Exempt)
ביצועים לרכיב ה - LED LM80

מידות:

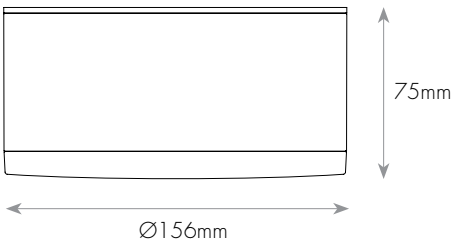



מאפיינים טכניים:

מק"ט	תיאור פריט	הספק (W)	גוון אור (K)	שטף אור (lm)	זווית הארה (°)	יעילות אורית (Lm/W)	צבע מבנה	גובה H (mm)	קוטר D (mm)	משקל (kg)
71203015	GALIL LED 15W אור חם	15	3,000	1,250	120	84	לבן	75	156	0.30
71204015	GALIL LED 15W אור ניטרלי	15	4,000	1,250	120	84	לבן	75	156	0.30

כלכון ICE LED 36W IP44



סדרת גופי תאורה LED צמודי קיר / תקרה, בדרגת אטימות IP44
בעיצוב דק ועדין המקנה אווירה יוקרתית
התקנה נוחה במיוחד ללא צורך בפתיחת הגוף
חסכוני בצריכת חשמל ובתחזוקה
מיועד להארת חדרים, מרפסות, מבואות ועוד

מבנה:
בסיס וכיסוי עשויים פוליקרבונט - PC, מוגן UV

גימור:
צבע לבן

מקור האור:
מודול LED בשיטת מטריצה, Mid Power, יעילות אורית גבוהה
מקדם מסירת צבע CRI>85
גוון אור 3000K / 4000K / 6000K
אורך חיים כ-36,000 שעות, בהתאמה לתקן TM-21 ו-LM-80
בעל אישור תקינה בטיחות פוטוביולוגית

דרייבר:
אינטגרלי פנימי

אופטיקה:
כיסוי אקריל חלבי איכותי להבטחת פיזור אור אחיד ולמניעת סינוור
זוית הארה - 120°

אופן התקנה:
התקנה קלה ונוחה ללא צורך בפתיחת גוף התאורה
חיבור למשטח ההתקנה באמצעות התקן מתכתי

תקנים:
מכון התקנים הישראלי - ת"י 20 חלק 2.1
CB-TUV לתקן IEC 60598-2-1, IEC 60598-1
CB-TUV לתקן IEC 61347-2-13, IEC 61347-1
TUV לתקני EMC: EN 61000-3-3, EN 61000-3-2, EN 61547, EN 55015
תקן בטיחות פוטוביולוגית IEC 62471 - RG 0 (Exempt)
ביצועים לרכיב ה - LED LM80



מידות:



עקומות פוטומטריות וגשרי תאורה:

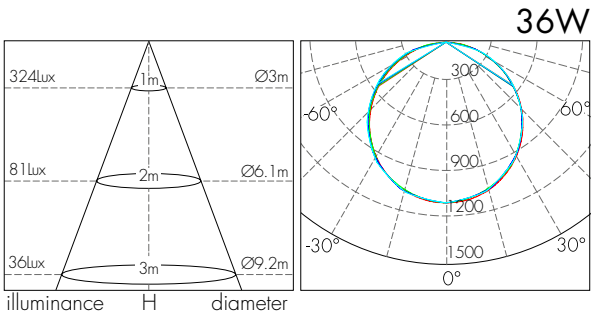

מאפיינים טכניים:

מק"ט	תיאור פריט	הספק (W)	גוון אור (K)	שטף אור (lm)	זוית הארה (°)	יעילות אורית (Lm/W)	צבע מבנה	כיסוי אופטי	גובה H (mm)	קוטר D (mm)	משקל (kg)
76263036	ICE LED 36W אור חם	36	3000	3250	120	90	לבן	חלבי	48	400	1.55
76264036	ICE LED 36W אור ניטרלי	36	4000	3250	120	90	לבן	חלבי	48	400	1.55
76266036	ICE LED 36W אור קר	36	6000	3250	120	90	לבן	חלבי	48	400	1.55

כלכון ICE LED IP44



סדרת גופי תאורה LED צמודי קיר / תקרה, בדרגת אטימות IP44
בעיצוב דק ועדין המקנה אווירה יוקרתית
התקנה נוחה במיוחד ללא צורך בפתיחת הגוף
חסכוני בצריכת חשמל ובתחזוקה
מיועד להארת חדרים, מרפסות, מבואות ועוד

מבנה:
בסיס וכיסוי עשויים פוליקרבונט - PC, מוגן UV

גימור:
צבע לבן

מקור האור:
מודול LED בשיטת מטריצה, Mid Power, יעילות אורית גבוהה
מקדם מסירת צבע CRI>85
גוון אור 3000K / 4000K / 6000K
אורך חיים כ-36,000 שעות, בהתאמה לתקן TM-21 ו-LM-80
בעל אישור תקינה בטיחות פוטוביולוגית

דרייבר:
אינטגרלי פנימי, מאושר ע"י מעבדת CB-TUV

אופטיקה:
כיסוי אקריל חלבי איכותי להבטחת פיזור אור אחיד ולמניעת סינוור
זוית הארה - 120°

אופן התקנה:
התקנה קלה ונוחה ללא צורך בפתיחת גוף התאורה
חיבור למשטח ההתקנה באמצעות התקן מתכתי

תקנים:
מכון התקנים הישראלי - ת"י 20 חלק 2.1
CB-TUV לתקן IEC 60598-2-1, IEC 60598-1
CB-TUV לתקן IEC 61347-2-13, IEC 61347-1
TUV לתקני EMC: EN 61000-3-3, EN 61000-3-2
EN 61547, EN 55015, EN 61000-3-2
תקן בטיחות פוטוביולוגית IEC 62471 - RG 0 (Exempt)
ביצועים לרכיב ה - LM80 LED

מידות:

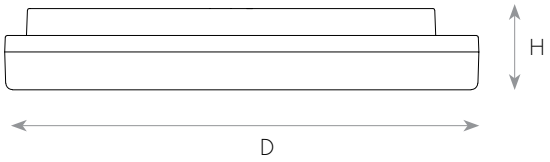

באישור מכון התקנים הישראלי
5Years Guarantee | 220 - 240V 50 - 60Hz | CRI>85 | F | IP44 | LM80 | IK08 | CB

עקומות פוטומטריות וגשרי תאורה:

15W

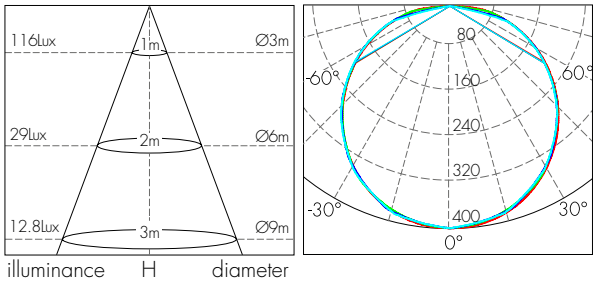

18W

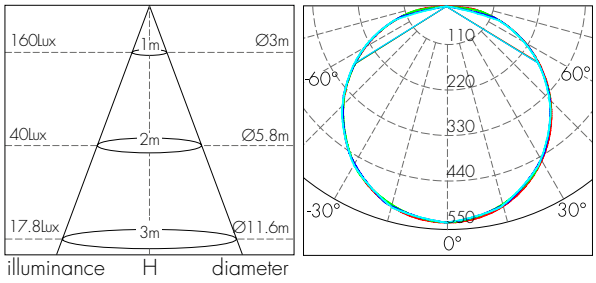

24W

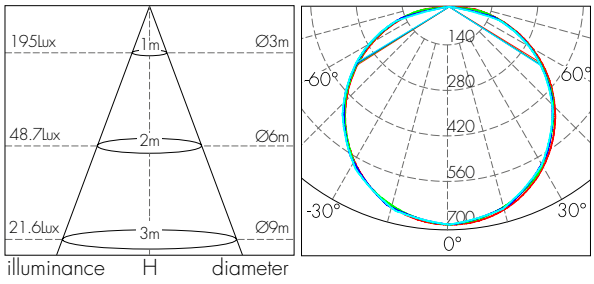

מאפיינים טכניים:

מק"ט	תיאור פריט	הספק (W)	גוון אור (K)	שטף אור (lm)	זווית הארה (°)	יעילות אורית (Lm/W)	צבע מבנה	כיסוי אופטי	גובה H (mm)	קוטר D (mm)	משקל (kg)
76263015	ICE LED 15W אור חם	15	3,000	1250	120	84	לבן	חלבי	48	220	0.60
76264015	ICE LED 15W אור ניטרלי	15	4,000	1,250	120	84	לבן	חלבי	48	220	0.60
76266015	ICE LED 15W אור קר	15	6,000	1,250	120	84	לבן	חלבי	48	220	0.60
76263018	ICE LED 18W אור חם	18	3,000	1500	120	84	לבן	חלבי	48	280	0.70
76264018	ICE LED 18W אור ניטרלי	18	4,000	1,500	120	84	לבן	חלבי	48	280	0.70
76266018	ICE LED 18W אור קר	18	6,000	1,500	120	84	לבן	חלבי	48	280	0.70
76263024	ICE LED 24W אור חם	24	3,000	2050	120	86	לבן	חלבי	48	330	0.90
76264024	ICE LED 24W אור ניטרלי	24	4,000	2,050	120	86	לבן	חלבי	48	330	0.90
76266024	ICE LED 24W אור קר	24	6,000	2,050	120	86	לבן	חלבי	48	330	0.90

פלפון ICE LED IP44



באישור מכון התקנים הישראלי

5Years Guarantee | 220 - 240V 50 - 60Hz | CRI>85 | F | IP44 | LM80 | IK08 | CB

סדרת גופי תאורה LED צמודי קיר / תקרה, בדרגת אטימות IP44
בעיצוב דק ועדין המקנה אווירה יוקרתית
התקנה נוחה במיוחד ללא צורך בפתיחת הגוף
חסכוני בצריכת חשמל ובתחזוקה
מיועד להארת חדרים, מרפסות, מבואות ועוד

מבנה:
בסיס וכיסוי עשויים פוליקרבונט - PC, מוגן UV

גימור:
צבע לבן

מקור האור:
מודול LED בשיטת מטריצה, Mid Power, יעילות אורית גבוהה
מקדם מסירת צבע CRI>85
גוון אור 3000K / 4000K / 6000K
אורך חיים כ-36,000 שעות, בהתאמה לתקן TM-21 ו-LM-80
בעל אישור תקינה בטיחות פוטוביולוגית

דרייבר:
אינטגרלי פנימי

אופטיקה:
כיסוי אקריל חלבי איכותי להבטחת פיזור אור אחיד ולמניעת סינוור
זוית הארה - 120°

אופן התקנה:
התקנה קלה ונוחה ללא צורך בפתיחת גוף התאורה
חיבור למשטח ההתקנה באמצעות התקן מתכתי

תקנים:
מכון התקנים הישראלי - ת"י 20 חלק 2.1
CB-TUV לתקן IEC 60598-2-1, IEC 60598-1
CB-TUV לתקן IEC 61347-2-13, IEC 61347-1
TUV לתקני EMC: EN 61000-3-3, EN 61000-3-2, EN 61547, EN 55015
תקן בטיחות פוטוביולוגית IEC 62471 - RG 0 (Exempt)
ביצועים לרכיב ה - LED LM80

עקומות פוטומטריות וגשרי תאורה:

15W

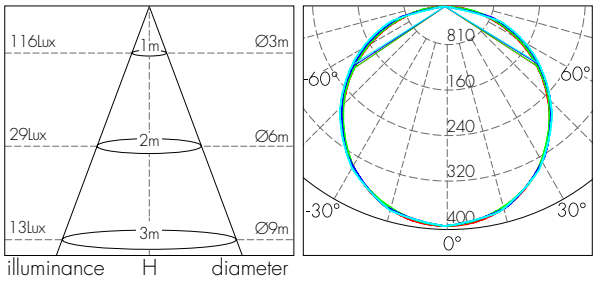

18W

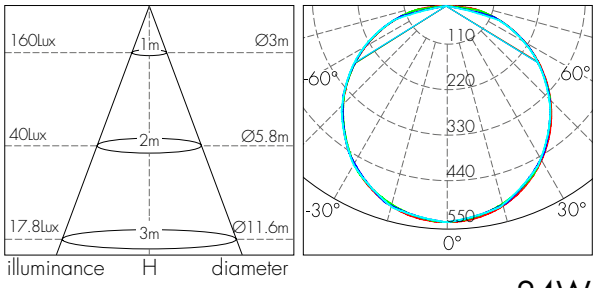

24W

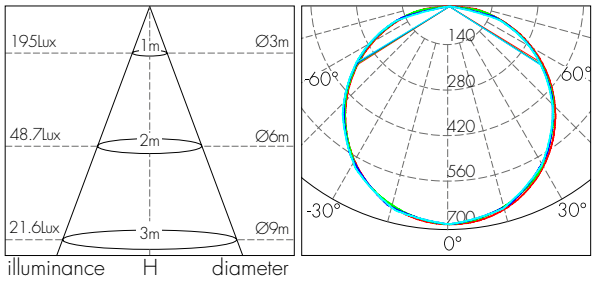

מידות:

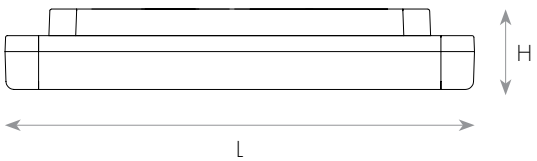

מאפיינים טכניים:

מק"ט	תיאור פריט	הספק (W)	גוון אור (K)	שטף אור (lm)	זווית הארה (°)	יעילות אורית (Lm/W)	צבע מבנה	כיסוי אופטי	גובה H (mm)	רוחב W (mm)	אורך L (mm)	משקל (kg)
76274015	15W ICE LED אור ניטרלי	15	4000	1250	120	83	לבן	חלבי	48	220	220	0.70
76273015	15W ICE LED אור חם	15	3,000	1250	120	83	לבן	חלבי	48	220	220	0.70
76273018	18W ICE LED אור חם	18	3,000	1500	120	84	לבן	חלבי	48	280	280	0.70
76274018	18W ICE LED אור ניטרלי	18	4,000	1,500	120	84	לבן	חלבי	48	280	280	0.80
76276018	18W ICE LED אור קר	18	6,000	1,500	120	84	לבן	חלבי	48	280	280	0.80
76273024	24W ICE LED אור חם	24	3,000	2050	120	86	לבן	חלבי	48	330	330	0.90
76274024	24W ICE LED אור ניטרלי	24	4,000	2,050	120	86	לבן	חלבי	48	330	330	0.90
76276024	24W ICE LED אור קר	24	6,000	2,050	120	86	לבן	חלבי	48	330	330	0.90

כלכון AQUA LED IP54



סדרת גופי תאורה LED צמודי קיר / תקרה, עם מסגרת דקורטיבית,
בדרגת אטימות IP54
התקנה חיצונית ומהירה ללא צורך בפתיחת גוף התאורה
חסכוני בצריכת חשמל הודות לנצילות אור גבוהה
מיועד להארת חניונים, חדרי מדרגות, מחסנים ועוד

מבנה:
בסיס וכיסוי עשויים פוליקרבונט - PC, מוגן UV
מסגרת מעוצבת המסתירה את ברגי ההתקנה

גימור:
צבע לבן

מקור האור:
מודול LED בשיטת מטריצה, Mid Power, נצילות גבוהה
מקדם מסירת צבע CRI>85
גוון אור 3000K / 4000K / 6000K
אורך חיים כ-36,000 שעות, בהתאמה לתקן TM-21 ו-LM-80
בעל אישור תקינה בטיחות פוטוביולוגית

דרייבר:
אינטגרלי פנימי

אופטיקה:
כיסוי אקריל חלבי איכותי להבטחת פיזור אור אחיד ולמניעת סינוור
זוית הארה - 120°

אופן התקנה:
התקנה קלה ונוחה ללא צורך בפתיחת גוף התאורה
חיבור למשטח ההתקנה באמצעות ברגים מוסתרים

תקנים:
מכון התקנים הישראלי - ת"י 20 חלק 2.1
תקן פיקוד העורף לחדרי ביטחון
CB-TUV לתקן IEC 60598-2-1, IEC 60598-1
CB-TUV לתקן IEC 61347-2-13, IEC 61347-1
TUV לתקני EMC: EN 61000-3-3, EN 61000-3-2 ,EN 61547, EN 55015, EN 61000-3-2
תקן בטיחות פוטוביולוגית IEC 62471 - RG 0 (Exempt)
ביצועים לרכיב ה - LED LM80

באישור מכון התקנים הישראלי | 5 Years Guarantee | 220 - 240V 50 - 60Hz | CRI>85 | F | IP54 | IK08 | LM80 | CB

מידות:

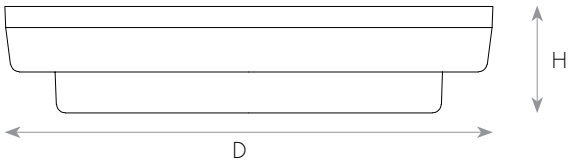

עקומות פוטומטריות וגשרי תאורה:

15W

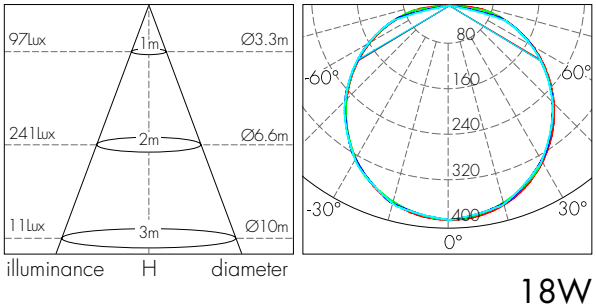

18W

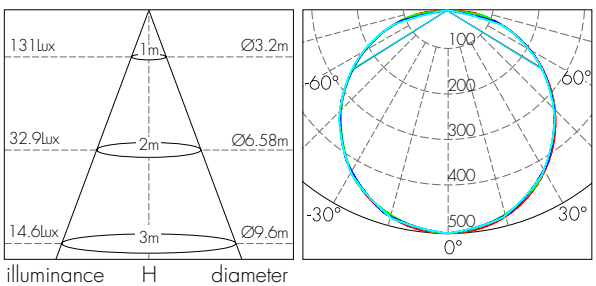

24W

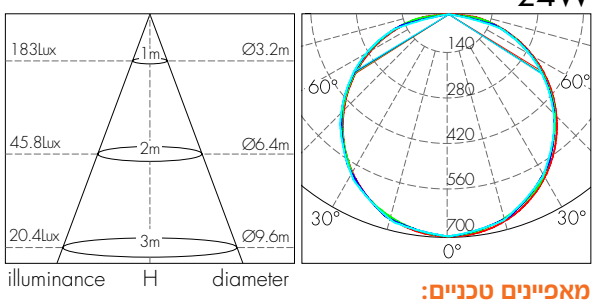

מאפיינים טכניים:

מק"ט	תיאור פריט	הספק (W)	גוון אור (K)	שטף אור (lm)	זווית הארה (°)	יעילות אורית (Lm/W)	צבע מבנה	כיסוי אופטי	גובה H (mm)	קוטר D (mm)	משקל (kg)
76243015	AQUA LED 15W אור חם	15	3000	1250	120	84	לבן	חלבי	48	220	0.60
76244015	AQUA LED 15W אור ניטרלי	15	4000	1,250	120	84	לבן	חלבי	48	220	0.60
76246015	AQUA LED 15W אור קר	15	6000	1,250	120	84	לבן	חלבי	48	220	0.60
76243018	AQUA LED 18W אור חם	18	3000	1500	120	84	לבן	חלבי	48	280	0.80
76244018	AQUA LED 18W אור ניטרלי	18	4000	1,500	120	84	לבן	חלבי	48	280	0.80
76246018	AQUA LED 18W אור קר	18	6000	1,500	120	84	לבן	חלבי	48	280	0.80
76243024	AQUA LED 24W אור חם	24	3000	2050	120	86	לבן	חלבי	48	330	1.10
76244024	AQUA LED 24W אור ניטרלי	24	4000	2,050	120	86	לבן	חלבי	48	330	1.10
76246024	AQUA LED 24W אור קר	24	6000	2,050	120	86	לבן	חלבי	48	330	1.10

כלכון AQUA LED IP54



סדרת גופי תאורה LED צמודי קיר / תקרה, עם מסגרת דקורטיבית,
בדרגת אטימות IP54
התקנה חיצונית ומהירה ללא צורך בפתיחת גוף התאורה
חסכוני בצריכת חשמל הודות ליעילות אורית גבוהה
מיועד להארת חניונים, חדרי מדרגות, מחסנים ועוד

מבנה:
בסיס וכיסוי עשויים פוליקרבונט - PC, מוגן UV
מסגרת מעוצבת המסתירה את ברגי ההתקנה

גימור:
צבע לבן

מקור האור:
מודול LED בשיטת מטריצה, Mid Power, יעילות אורית גבוהה
מקדם מסירת צבע CRI>85
גוון אור 3000K / 4000K / 6000K
אורך חיים כ-36,000 שעות, בהתאמה לתקן TM-21 ו-LM-80
בעל אישור תקינה בטיחות פוטוביולוגית

דרייבר:
אינטגרלי פנימי

אופטיקה:
כיסוי אקריל חלבי איכותי להבטחת פיזור אור אחיד ולמניעת סינוור
זוית הארה - 120°

אופן התקנה:
התקנה קלה ונוחה ללא צורך בפתיחת גוף התאורה
חיבור למשטח ההתקנה באמצעות ברגים מוסתרים

תקנים:
מכון התקנים הישראלי - ת"י 20 חלק 2.1
תקן פיקוד העורף לחדרי ביטחון
CB-TUV לתקן IEC 60598-2-1, IEC 60598-1
CB-TUV לתקן IEC 61347-2-13, IEC 61347-1
TUV לתקני EMC: EN 61000-3-3, EN 61000-3-2, EN 61547, EN 55015
תקן בטיחות פוטוביולוגית IEC 62471 - RG 0 (Exempt)
ביצועים לרכיב ה - LED LM80

באישור מכון התקנים הישראלי

5Years Guarantee | 220 - 240V 50 - 60Hz | CRI>85 | F | IP54 | LM80 | IK08 | CB

מידות:



עקומות פוטומטריות וגשרי תאורה:

15W

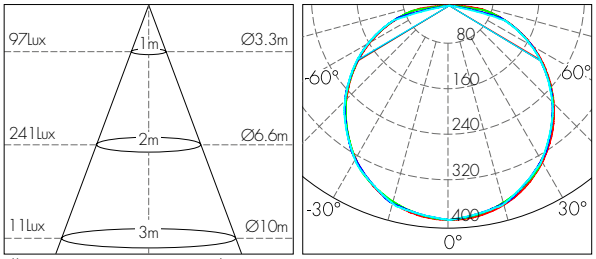

18W

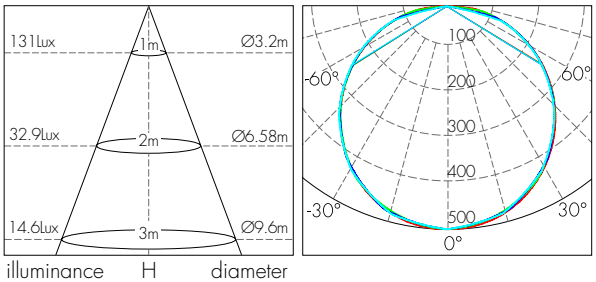

24W

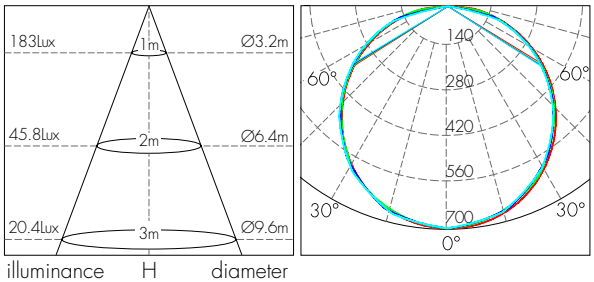

מאפיינים טכניים:

מק"ט	תיאור פריט	הספק (W)	גוון אור (K)	שטף אור (lm)	זוית הארה (°)	יעילות אורית (Lm/W)	צבע מבנה	כיסוי אופטי	גובה H (mm)	רוחב W (mm)	אורך L (mm)	משקל (kg)
76253015	AQUA LED 15W אור חם	15	3000	1250	120	83	לבן	חלבי	48	220	220	0.70
76254015	AQUA LED 15W אור ניטרלי	15	4000	1250	120	83	לבן	חלבי	48	220	220	0.70
76253018	AQUA LED 18W אור חם	18	3000	1500	120	84	לבן	חלבי	48	280	280	1.00
76254018	AQUA LED 18W אור ניטרלי	18	4000	1,500	120	84	לבן	חלבי	48	280	280	1.00
76256018	AQUA LED 18W אור קר	18	6000	1,500	120	84	לבן	חלבי	48	280	280	1.00
76253024	AQUA LED 24W אור חם	24	3000	2050	120	86	לבן	חלבי	48	330	330	1.30
76254024	AQUA LED 24W אור ניטרלי	24	4000	2,050	120	86	לבן	חלבי	48	330	330	1.30
76256024	AQUA LED 24W אור קר	24	6000	2,050	120	86	לבן	חלבי	48	330	330	1.30

כלכון CHILL LED IP54



סדרת גופי תאורה LED צמודי קיר / תקרה,
בדרגת אטימות IP54 בעיצוב עדין
התקנה נוחה במיוחד ללא צורך בפתיחת הגוף
חסכוני בצריכת חשמל ובתחזוקה
מיועד להארת חדרי מדרגות, מרפסות ועוד

מבנה:
בסיס וכיסוי עשויים פוליקרבונט - PC, מוגן UV

גימור:
צבע לבן

מקור אור:
מודל LED בשיטת מטריצה, Mid Power, יעילות אורית גבוהה
מקדם מסירת צבע CRI>80
גוון אור 3000K / 4000K / 6000K
אורך חיים כ-36,000 שעות, בהתאמה לתקן TM-21 ו-LM-80
בעל אישור תקינה בטיחות פוטוביולוגית

דרייבר
אינטגרלי פנימי

אופטיקה:
כיסוי PC חלבי איכותי להבטחת פיזור אור אחיד ולמניעת סנוור
זוית הארה - 120°

אופן התקנה:
התקנה קלה ונוחה ללא צורך בפתיחת גוף התאורה
חיבור למשטח ההתקנה באמצעות התקן מתכתי

תקנים:
מכון התקנים הישראלי - ת"י 20 חלק 2.1
CB-SGS לתקן IEC 60598-2-1, IEC 60598-1
CB-SGS לתקן IEC 61347-2-13, IEC 61347-1
תקן בטיחות פוטוביולוגית IEC 62471 - RG 0 (Exempt)
ביצועים לרכיב ה - LED LM80

באישור מכון התקנים הישראלי | LM80 | 2Years Guarantee | 220 - 240V 50 - 60Hz | IP54 | IK08 | F | RoHS | CB | SGS

מידות:

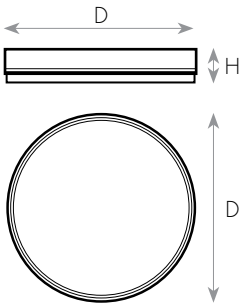

מאפיינים טכניים:

מק"ט	תיאור פריט	הספק (W)	גוון אור (K)	שטף אור (lm)	זווית הארה (°)	יעילות אורית (lm/W)	צבע מבנה	כיסוי אופטי	גובה H (mm)	קוטר D (mm)	משקל (kg)
74110803	כלכון CHILL LED 8W אור חם	8	3000	550	120	70	לבן	חלבי	57	176	11.00
74110804	כלכון CHILL LED 8W אור ניטרלי	8	4000	600	120	75	לבן	חלבי	57	176	11.00
74110806	כלכון CHILL LED 8W אור קר	8	6000	650	120	80	לבן	חלבי	57	176	11.00
74111203	כלכון CHILL LED 12W אור חם	12	3000	900	120	75	לבן	חלבי	57	176	11.00
74111204	כלכון CHILL LED 12W אור ניטרלי	12	4000	950	120	80	לבן	חלבי	57	176	11.00
74111206	כלכון CHILL LED 12W אור קר	12	6000	1000	120	80	לבן	חלבי	57	176	11.00
74111503	כלכון CHILL LED 15W אור חם	15	3000	1300	120	85	לבן	חלבי	57	211	14.00
74111504	כלכון CHILL LED 15W אור ניטרלי	15	4000	1350	120	90	לבן	חלבי	57	211	14.00
74111506	כלכון CHILL LED 15W אור קר	15	6000	1350	120	90	לבן	חלבי	57	211	14.00
74111803	כלכון CHILL LED 18W אור חם	18	3000	1550	120	85	לבן	חלבי	57	211	14.00
74111804	כלכון CHILL LED 18W אור ניטרלי	18	4000	1550	120	85	לבן	חלבי	57	211	14.00
74111806	כלכון CHILL LED 18W אור קר	18	6000	1550	120	85	לבן	חלבי	57	211	14.00

כלכון CHILL LED IP54

עקומות פוטומטריות וגשרי תאורה:

8W

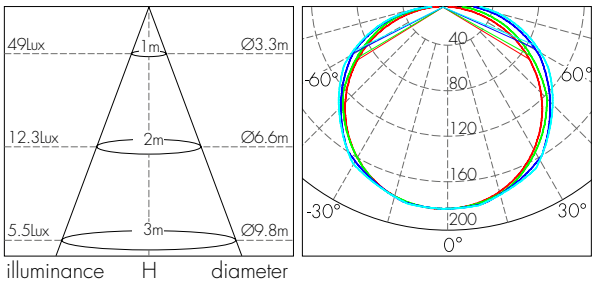

12W

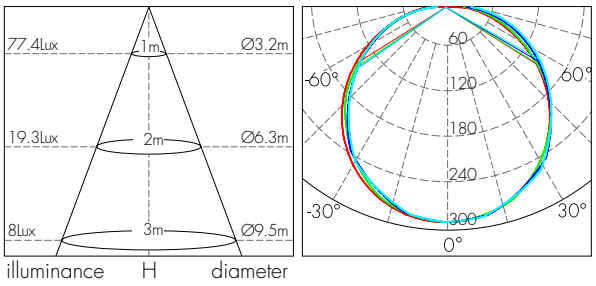

15W

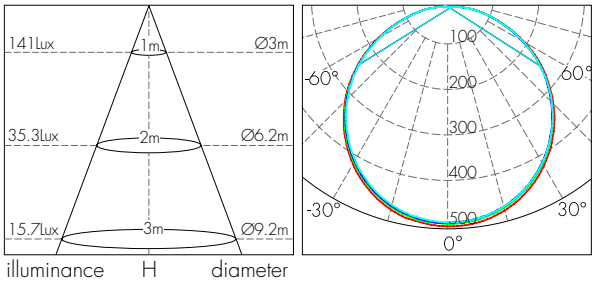

18W

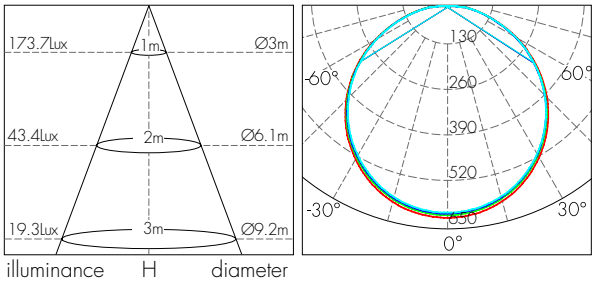

פלפון POP LED IP54



גוף התאורה הקלאסי, עכשיו בטכנולוגיית LED
צמוד קיר / תקרה, בדרגת אטימות IP54
חסכוני בצריכת חשמל הודות ליעילות אורית גבוהה
100Lm/W למודול ה-LED
מיועד להתקנה בשבילים, מעברים, חדרי מדרגות ועוד

מבנה:
בסיס וכיסוי עשויים פוליקרבונט - PC, מוגן UV

גימור:
צבע לבן

מקור האור:
מודול LED נשלף בשיטת ZAGA, Mid Power , יעילות אורית גבוהה
מקדם מסירת צבע CRI>75
גוון אור 3000K / 4000K / 6000K
אורך חיים כ - 25,000 שעות עבודה

דרייבר:
אינטגרלי פנימי

אופטיקה:
כיסוי אקריל חלבי איכותי להבטחת פיזור אור אחיד ולמניעת סינוור
זוית הארה - 120°
נצילות גדולה מ-75%

אופן התקנה:
התקנה קלה ונוחה

תקנים:
נושא תו תקן
דרייבר בעל אישור TUV לתקני EMC



מידות:

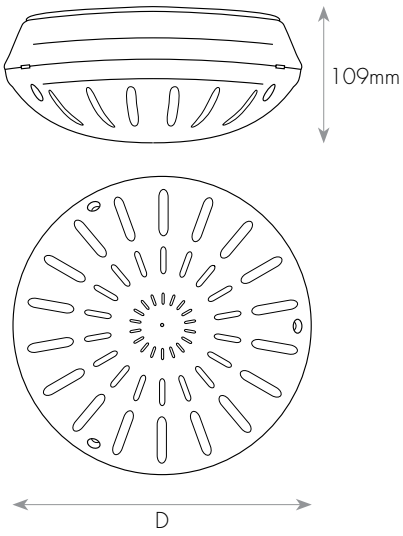

מאפיינים טכניים:

מק"ט	תיאור פריט	הספק (W)	גוון אור (K)	שטף אור (lm)	זווית הארה (°)	יעילות* אורית (lm/W)	צבע מבנה	גובה H (mm)	קוטר D (mm)	משקל (kg)
70033012	POP LED 12W אור חם	12	3,000	1,200	120	100	לבן	109	260	0.40
70030812	POP LED 12W אור ניטרלי	12	4,000	1,200	120	100	לבן	109	260	0.40
70036012	POP LED 12W אור קר	12	6,000	1,200	120	100	לבן	109	260	0.40

***יעילות אורית במודול ה-LED**

SURFACE CIRCULAR
פלפון IP44 LED



גוף תאורה LED צמוד קיר / תקרה, בדרגת אטימות IP44
המהווה תחליף וחסכון אנרגטי של כ-60% בהשוואה לגופי תאורה CFL 2X18W / 2X26W
אחידות אורית מושלמת, עיצוב פונקציונלי, חסכוני בצריכת החשמל ובתחזוקה
פתרון מושלם להארת מסדרונות, חדרי מדרגות, אמבטיות, מבואות ועוד

מבנה:
בסיס מתכתי, כיסוי PMMA
טמפרטורת סביבה -20...+40°C

גימור:
צבע לבן

מקור האור:
מודול LED בשיטת מטריצה, Mid Power, יעילות אורית גבוהה
מקדם מסירת צבע CRI>80
גוון אור 4000K

אורך חיי גוף התאורה:
אורך חיים בהתאמה לתקן TM-21 ו-LM-80
L70>50,000Hr
L80>30,000Hr
L90>15,000Hr

דרייבר:
אינטגרלי פנימי, תוצרת LEDVANCE OSRAM

אופטיקה:
כיסוי אקריל חלבי איכותי להבטחת פיזור אור אחיד ולמניעת סינוור
כיסוי על מקור האור (LED) לבטיחות מקסימלית
זוית הארה - 120°

אופן התקנה:
התקנה קלה ונוחה, פתיחת גוף התאורה בסיבוב TWIST&LOCK
חיבור למשטח ההתקנה באמצעות ברגים

תקנים:
מכון התקנים הישראלי - ת"י 20 חלק 2.1
CB-TUV לתקן IEC 60598-2-1, IEC 60598-1
CB-TUV לתקן IEC 61347-2-13, IEC 61347-1
TUV לתקני EMC: EN 61000-3-3, EN 61000-3-2, EN 61547, EN 55015, EN 61000-3-2
תקן בטיחות פוטוביולוגית IEC 62471 - RG 0 (Exempt)
ביצועים לרכיב ה - LED LM80

מידות:

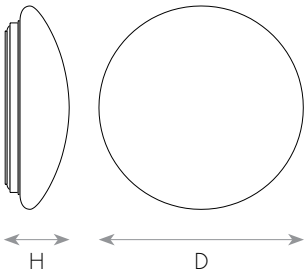



מאפיינים טכניים:

מק"ט	תיאור פריט	ברקוד (EAN)	הספק (W)	גוון אור (K)	שטף אור (lm)	יעילות אורית (lm/W)	קוטר D (mm)	גובה H (mm)	משקל (kg)
10584358	Surface C 18W/840 IP44	4058075000766	18	4000	1440	80	350	115	1.17
10584404	Surface C 24W/840 IP44	4058075000803	24	4000	1920	80	400	120	1.35

SURFACE CIRCULAR
פלפון LED + חיישן IP44



גוף תאורה LED צמוד קיר / תקרה, בדרגת אטימות IP44
המהווה תחליף וחסכון אנרגטי של כ-60% בהשוואה לגופי תאורה 2X26W CFL
אחידות אורית מושלמת, עיצוב פונקציונלי, חסכוני בצריכת החשמל ובתחזוקה
מצוייד בחיישן MICROWAVE פנימי לתכנות ההארה
פתרון מושלם להארת מסדרונות, חדרי מדרגות, אמבטיות, מבואות ועוד

מבנה:
בסיס מתכתי, כיסוי PMMA
טמפרטורת סביבה -20...+40°C

גימור:
צבע לבן

מקור האור:
מודול LED בשיטת מטריצה, Mid Power, יעילות אורית גבוהה
מקדם מסירת צבע CRI>80
גוון אור 4000K

אורך חיי גוף התאורה:
אורך חיים בהתאמה לתקן TM-21 ו-LM-80
L70>50,000Hr
L80>30,000Hr
L90>15,000Hr

דרייבר:
אינטגרלי פנימי, תוצרת LEDVANCE OSRAM

אופטיקה:
כיסוי אקריל חלבי איכותי להבטחת פיזור אור אחיד ולמניעת סינוור
כיסוי על מקור האור (LED) לבטיחות מקסימלית
זוית הארה - 120°

אופן התקנה:
התקנה קלה ונוחה, פתיחת גוף התאורה בסיבוב TWIST&LOCK
חיבור למשטח ההתקנה באמצעות ברגים

תקנים:
מכון התקנים הישראלי - ת"י 20 חלק 2.1
CB-TUV לתקן IEC 60598-2-1, IEC 60598-1
CB-TUV לתקן IEC 61347-2-13, IEC 61347-1
TUV לתקני EMC: EN 61000-3-3, EN 61000-3-2, EN 61547, EN 55015
תקן בטיחות פוטוביולוגית IEC 62471 - RG 0 (Exempt)
ביצועים לרכיב ה - LM80 LED

LEDVANCE OSRAM
3Years Guarantee | 220 - 240V 50 - 60Hz | CRI>80 | F | IP44 | LM80 | IK03 | CB
באישור מכון התקנים הישראלי

מידות:

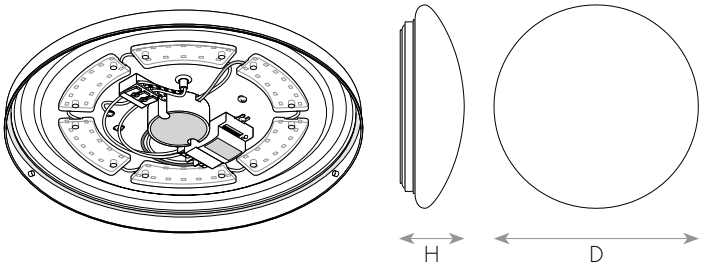

חיישן MICROWAVE פנימי לתכנות ההארה בעזרת מפסקים זעירים לשליטה בזמן ההארה, קוטר גילוי והחשיפה לעוצמת האור:

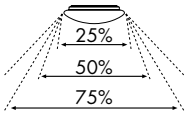

DETECTION AREA


HOLD TIME

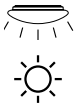
DAYLIGHT SENSOR

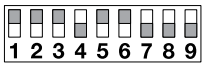

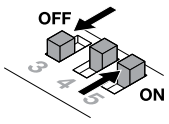

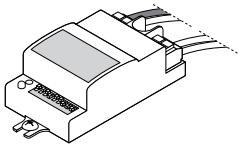

מאפיינים טכניים:

מק"ט	תיאור פריט	ברקוד (EAN)	הספק (W)	גוון אור (K)	שטף אור (lm)	יעילות אורית (lm/W)	קוטר D (mm)	גובה H (mm)	משקל (kg)
10584405	חיישן+ Surface C 24W/840 IP44	4058075000841	24	4000	1920	80	400	120	1.35

כלכון ULTRALED+ IP44



סדרת גופי תאורה LED, צמודי קיר / תקרה, בדרגת אטימות IP44
מהווה תחליף לגופי תאורה מסורתיים עם נורות פלורסנט קטנות
חסכוני בצריכת חשמל ובעל חוזק מכני גבוה במיוחד
מיועד להארת מרפסות, חדרי מגורים, חדרי אמבטיה ועוד

מבנה:
בסיס וכיסוי עשויים פוליקרבונט - PC, מוגן UV, כבה מאליו
בעל חוזק מכני גבוה במיוחד - IK10, אנטי ונדלי

גימור:
צבע לבן

מקור האור:
מודול LED בשיטת מטריצה, Mid Power, יעילות אורית גבוהה
מקדם מסירת צבע - CRI>80
גוון אור 4000K / 6000K
אורך חיים כ-36,000 שעות, בהתאמה לתקן TM-21 ו-LM-80
בעל אישור תקינה בטיחות פוטוביולוגית

דרייבר:
אינטגרלי פנימי

אופטיקה:
כיסוי חלבי איכותי להבטחת פיזור אור אחיד ומניעת סנוור והצהבה
זוית הארה - 110°

אופן התקנה:
התקנה קלה ונוחה, פתיחת גוף התאורה בסיבוב TWIST&LOCK
חיבור למשטח ההתקנה באמצעות ברגים

תקנים:
מכון התקנים הישראלי - ת"י 20 חלק 2.1
SAA, SGS לתקן IEC 60598-2-1, IEC 60598-1
SGS לתקן IEC 61347-2-13, IEC 61347-1
SGS לתקני EMC: IEC 61000-3-3, IEC 61000-3-2, IEC 61547, EN 55015
ביצועים לרכיב ה - LM80 LED
חוזק מכני IEC 66262 - IK10

באישור מכון התקנים הישראלי
3Years Guarantee | 220-240V 50-60Hz | CRI>80 | F | IP44 | IK10 | LM80 | SGS | SAA

מידות:

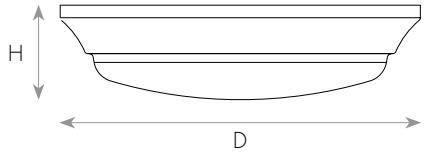



עקומות פוטומטריות וגשרי תאורה:

12W

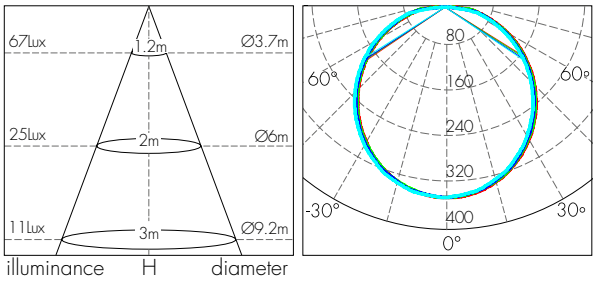

20W

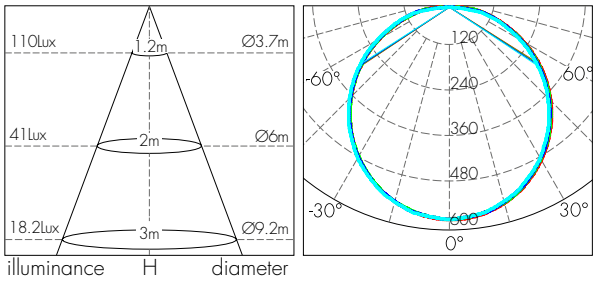

מאפיינים טכניים:

מק"ט	תיאור פריט	הספק (W)	גוון אור (K)	שטף אור (lm)	זווית הארה (°)	יעילות אורית (lm/W)	צבע מבנה	גובה H (mm)	קוטר D (mm)	משקל (kg)
76230312	+ULTRALED 12W אור ניטרלי	12	4,000	1,000	110	84	לבן	80	300	0.70
76230512	+ULTRALED 12W אור קר	12	6,000	1,000	110	84	לבן	80	300	0.70
76230320	+ULTRALED 20W אור ניטרלי	20	4,000	1,600	110	80	לבן	88	400	1.10

כסים מוגני מים



DAMP PROOF
הרמטי פיבר IP-65 LED



LEDVANCE OSRAM

5 Years Guarantee | 220 - 240V 50 - 60Hz | CRI>80 | F | IP65 | IK08 | LM80 | CB

באישור מכון התקנים הישראלי

סדרת גופי תאורה LED מקצועית, 115Lm/W, בדרגת אטימות IP65
התקנה באמצעות זוג תופסני נירוסטה חיצוניים, ללא צורך
בפתיחת גוף התאורה לשמירה על אטימות הגוף. חסכון של
כ-50% בהשוואה לגופי תאורה מסורתיים. מאפשר החזר השקעה
מהיר וחיסכוני בתחזוקה ובצריכת חשמל
מיועד להתקנה באזורים תעשייתיים ומחסנים, חניונים ומעברים,
חדרי קירור, מוסכים, מפעלים ופסי יצור

מבנה:
בסיס: PC גוון אפור, כיסוי- PC אטום למחצה, מוגן UV, כבה מאליו.
תופסני נירוסטה עם ברגי חיזוק למניעת גניבה.
אפשרות לשרשור בין גופים.
רפלקטור פח צבוע באבקה אלקטרוסטטית בתנור, לפיזור חום
מקסימלי לשמירת אורך חיי הלד
טמפרטורת סביבה 30-...+40°C

גימור:
צבע בסיס אפור בהיר, כיסוי חלבי

מקור האור:
מודול LED אינטגרלי עם כיסוי הניתן לתליה מהגוף, לחיווט בידיים
חופשיות ולהגנה על המתקין והמודול
יעילות אורית גבוהה
מקדם מסירת צבע CRI>80
גוון אור 4000K / 6500K

אורך חיי גוף התאורה:
אורך חיים בהתאמה לתקן TM-21 ו-LM-80
L70>50,000Hr
L80>35,000Hr
L90>20,000Hr

דרייבר:
אינטגרלי פנימי

אופטיקה:
כיסוי PC אטום למחצה לפיזור אור אחיד
זווית הארה - 180°

תקנים:
מכון התקנים הישראלי - ת"י 20 חלק 2.1
תקן פיקוד העורף לחדרי ביטחון
CB-TUV לתקן IEC 60598-2-1, IEC 60598-1
CB-TUV לתקן IEC 61347-2-13, IEC 61347-1
TUV לתקני EMC: IEC 61000-3-3, IEC 61000-3-2, IEC 61547, EN 55015
תקן EMF IEC 62493
תקן בטיחות פוטוביולוגית IEC 62471 - RG 0 (Exempt)
ביצועים לרכיב ה - LED LM80
חוזק מכני IEC 66262 - IK08

מידות:

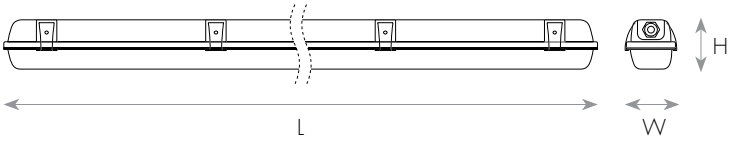

עקומות פוטומטריות וגשרי תאורה:

39W

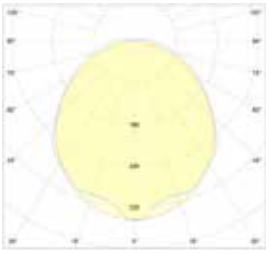

מאפיינים טכניים:

מק"ט	תיאור פריט	ברקוד (EAN)	הספק (W)	גוון אור (K)	שטף אור (lm)	יעילות אורית (lm/W)	זווית הארה (°)	מידות גוף (mm)	גובה H (mm)	משקל (kg)
10586129	DAMP PROOF 39W/6500K IP65	4058075000865	39	6500	4400	115	180	95 x 1200	78	1.99
10586155	DAMP PROOF 55W/6500K IP65	4058075000889	55	6500	6400	115	180	95 x 1500	78	2.72
10584121	DAMP PROOF 21W/4000K IP65	4058075000902	21	4000	2400	115	180	95 x 1200	78	1.99
10584129	DAMP PROOF 39W/4000K IP65	4058075000926	39	4000	4400	115	180	95 x 1200	78	1.99
10584155	DAMP PROOF 55W/4000K IP65	4058075000964	55	4000	6400	115	180	95 x 1500	78	2.72

הרמטי SPEED LED IP65



סדרת גופי תאורה הרמטיים מבוססת טכנולוגית LED, בדרגת אטימות IP65. התקנה נוחה ע"י פתיחת תא מהדקים אחורי (ראה ציור מטה) מאפשר החזר השקעה מהיר וחיסכוני בתחזוקה ובצריכת חשמל מיועד להארת חניות, חניונים, מסדרונות, מחסנים ועוד

מבנה:
בסיס וכיסוי עשויים פוליקרבונט - PC, מוגן UV, כבה מאליו
רפלקטור פח צבוע באבקה אלקטרוסטטית בתנור, לפיזור חום מקסימלי לשמירת אורך חיי הלד
בעל חוזק מכני גבוה - IK08, אנטי ונדלי

גימור:
צבע בסיס אפור בהיר, כיסוי חלבי

מקור האור:
פס LED קשיח על פרופיל אלומיניום, Mid Power,
יעילות אורית גבוהה
מקדם מסירת צבע CRI>83
גוון אור 4000K / 6500K
אורך חיים כ-50,000 שעות, בהתאמה לתקן TM-21 ו-LM-80
בעל אישור תקינה בטיחות פוטוביולוגית

דרייבר:
אינטגרלי פנימי, PF>0.9

אופטיקה:
כיסוי PC חלבי לפיזור אור אחיד
זווית הארה - 120°

אופן התקנה:
התקנה באמצעות זוג תופסני נירוסטה חיצוניים, ללא צורך בפתיחת גוף התאורה לשמירה על אטימות הגוף

באישור מכון התקנים הישראלי

3Years Guarantee | 220 - 240V 50 - 60Hz | CRI>83 | F | IP65 | IK08 | LM80 | CB

תקנים:
מכון התקנים הישראלי - ת"י 20 חלק 2.1 Ta=35°C
תקן פיקוד העורף לחדרי ביטחון
CB-TUV לתקן IEC 60598-2-1, IEC 60598-1
CB-TUV לתקן IEC 61347-2-13, IEC 61347-1
TUV לתקני EMC: IEC 61000-3-3, IEC 61000-3-2 IEC 61547, EN 55015,
תקן EMF IEC 62493
תקן בטיחות פוטוביולוגית IEC 62471 - RG 0 (Exempt)
ביצועים לרכיב ה - LM80 LED
חוזק מכני IEC 66262 - IK08

מידות:

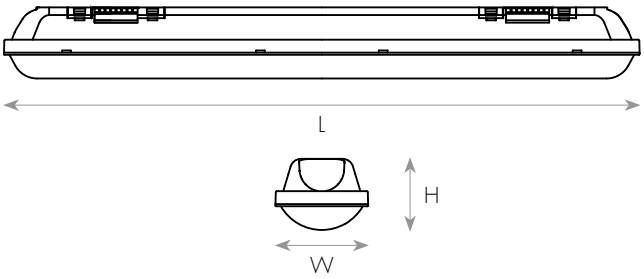

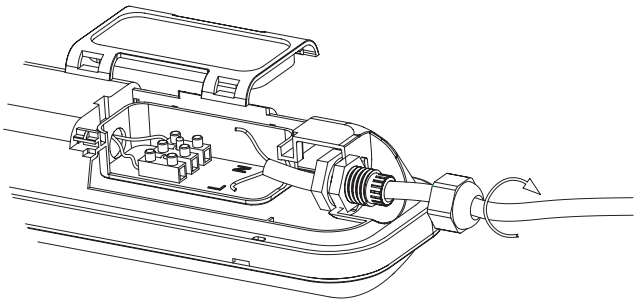

מאפיינים טכניים:

מק"ט	תיאור פריט	הספק (W)	גוון אור (K)	שטף אור (lm)	זווית הארה (°)	יעילות אורית (lm/W)	צבע מבנה	כיסוי אופטי	גובה H (mm)	רוחב W (mm)	אורך L (mm)	משקל (kg)
70337418	18W SPEED LED אור ניטרלי	18	4000	1565	120	87	אפור	חלבי	66	86	590	0.88
70337618	18W SPEED LED אור קר	18	6500	1565	120	87	אפור	חלבי	66	86	590	0.88
71337436	36W SPEED LED ND אור ניטרלי	36	4000	3285	120	91	אפור	חלבי	66	86	1180	1.53
71337636	36W SPEED LED ND אור קר	36	6500	3285	120	91	אפור	חלבי	66	86	1180	1.53
71337478	48W SPEED LED ND אור ניטרלי	48	4000	4145	120	86	אפור	חלבי	72	86	1480	1.88
71337648	48W SPEED LED ND אור קר	48	6500	4145	120	86	אפור	חלבי	72	86	1480	1.88

הרמטי SPEED LED IP65

עקומות פוטומטריות וגשרי תאורה:

36W

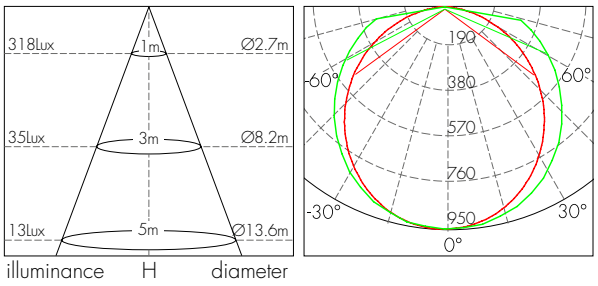

18W

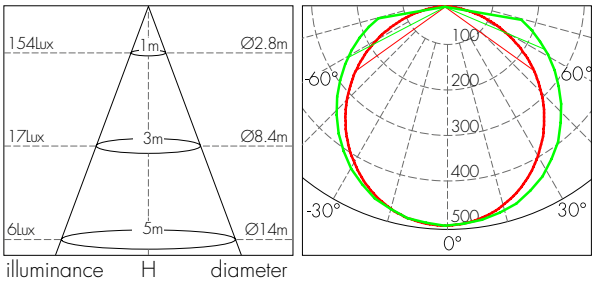

48W

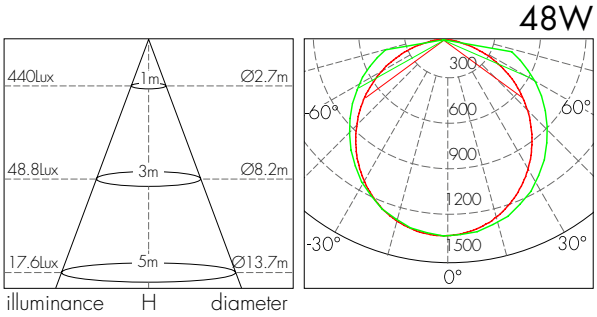



הרמטי SLIM SPEED LED 30W



סדרת גופי תאורה הרמטיים מבוססת טכנולוגית LED,
בדרגת אטימות IP65
התקנה נוחה ע"י פתיחת תא מהדקים אחורי (ראה ציור מטה)
מאפשר החזר השקעה מהיר וחיסכוני בתחזוקה ובצריכת חשמל
מיועד להארת חנויות, מסדרונות, מחסנים ועוד

מבנה:
בסיס וכיסוי עשויים פוליקרבונט - PC, מוגן UV, כבה מאליו
רפלקטור פח צבוע באבקה אלקטרוסטטית בתנור,
לפיזור חום מקסימלי לשמירת אורך חיי הלד,
בעל חוזר מכני גבוהה - IK08, אנטי ונדלי

גימור:
צבע בסיס אפור, כסוי חלבי

מקור אור:
פס LED קשיח על פרופיל אלומינים, Mid Power
יעילות אורית גבוהה
מקדם מסירת צבע CRI>80
גוון אור 4000K / 6000K
אורך חיים כ-50,000 שעות, בהתאמה לתקן TM-21 ו-LM-80
בעל אישור תקינה בטיחות פוטוביולוגית

דרייבר:
אינטגרלי פנימי

אופטיקה:
כיסוי PC חלבי לפיזור אור אחיד
זווית הארה - 120°

אופן ההתקנה:
התקנה באמצעות זוג תופסני נירוסטה חיצוניים,
ללא צורך בפתיחת גוף התאורה לשמירה על אטימות הגוף

תקנים:
CB-TUV לתקן IEC 60598-2-1, IEC 60598-1
CB-TUV לתקן IEC 61347-2-13, IEC 61347-1
TUV לתקני EMC: IEC 61000-3-3, IEC 61000-3-2, IEC 61547, EN 55015
תקן IEC 62493 EMF
ביצועים לרכיב ה - LM80 LED
חוזק מכני IEC 66262 - IK08

באישור מכון התקנים הישראלי

1 Year Guarantee | 220 - 240V 50 - 60Hz | CRI>80 | F | IP65 | IK08 | LM80 | TUV | CB

מידות:

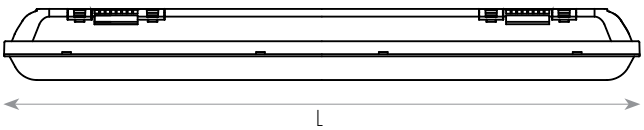

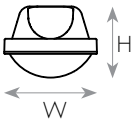

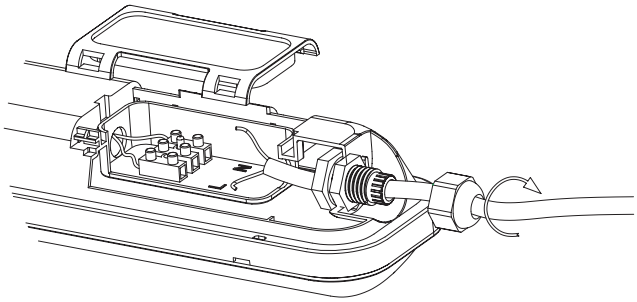

מאפיינים טכניים:

מק"ט	תיאור פריט	הספק (W)	גוון אור (K)	שטף אור (lm)	זווית הארה (°)	יעילות אורית (lm/W)	צבע מבנה	כיסוי אופטי	גובה H (mm)	רוחב W (mm)	אורך L (mm)	משקל (kg)
70333040	30W SLIM SPEED LED אור ניטרלי	30	4000	2800	120	93	אפור	חלבי	66	58	1180	0.85
70333060	30W SLIM SPEED LED אור קר	30	6000	2800	120	93	אפור	חלבי	66	58	1180	0.85

הרמטי HOME LED IP65

סדרת גופי תאורה LED הרמטיים בעיצוב מעודן, בדרגת אטימות IP65
התקנה נוחה ע"י פתיחת 4 ברגים בצידי הגוף (ראה איור מטה)
חסכוני במיוחד הודות ליעילות אורית גבוהה
מיועד להארת חנויות, מסדרונות, מרפסות ועוד



מבנה:
בסיס וכיסוי עשויים פוליקרבונט - PC, מוגן UV, כבה מאליו
בעל חוזק מכני גבוה IK08 , אנטי ונדלי

גימור:
צבע לבן

מקור האור:
פס LED קשיח על פרופיל אלומיניום, Mid Power, יעילות אורית גבוהה
מקדם מסירת צבע CRI>83
גוון אור 4000K / 6500K
אורך חיים כ-50,000 שעות, בהתאמה לתקן TM-21 ו-LM-80
בעל אישור תקינה בטיחות פוטוביולוגית

דרייבר:
אינטגרלי פנימי

אופטיקה:
מפזר אור MICROLINE לפיזור אור אחיד ומניעת סינוור
זווית הארה - 105°

אופן התקנה:
התקנה באמצעות זוג תופסני נירוסטה חיצוניים, ללא צורך בפתיחת גוף התאורה לשמירה על אטימות הגוף

באישור מכון התקנים הישראלי
1 Years Guarantee | 220 - 240V 50 - 60Hz | CRI>83 | F | IP65 | IK08 | LM80 | CB

תקנים:
מכון התקנים הישראלי - ת"י 20 חלק 2.1
תקן פיקוד העורף לחדרי ביטחון
CB-TUV לתקן IEC 60598-2-1, IEC 60598-1
CB-TUV לתקן IEC 61347-2-13, IEC 61347-1
תקן IEC 62493 EMF
תקן בטיחות פוטוביולוגית IEC 62471 - RG 0 (Exempt)
ביצועים לרכיב ה - LM80 LED
חוזק מכני IEC 66262 - IK08

מידות:

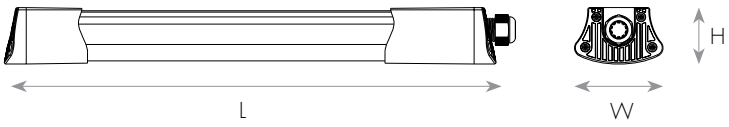

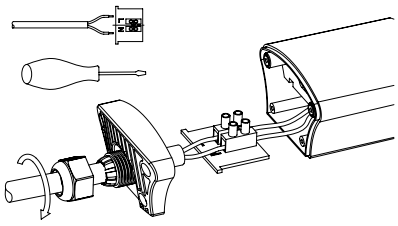

עקומות פוטומטריות וגשרי תאורה:

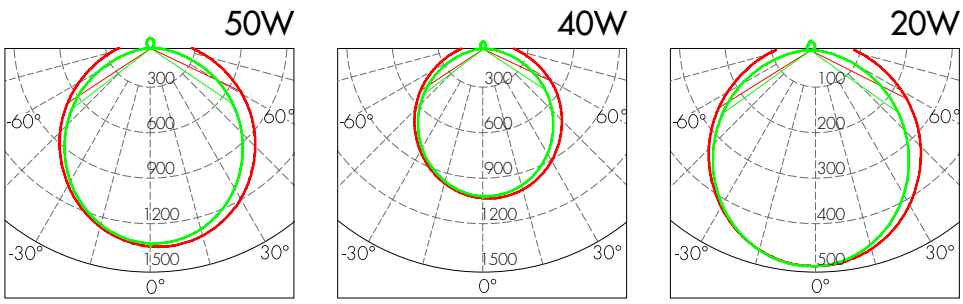

מאפיינים טכניים:

מק"ט	תיאור פריט	הספק (W)	גוון אור (K)	שטף אור (lm)	זווית הארה (°)	יעילות אורית (Lm/W)	צבע מבנה	חומר גוף	חומר כיסוי אופטי	גובה H (mm)	רוחב W (mm)	אורך L (mm)	משקל (kg)
70334020	HOME LED 20W אור ניטרלי	20	4,000	1,800	105	90	לבן	PC	PC	51	80	600	0.40
70336520	HOME LED 20W אור קר	20	6,500	1,800	105	90	לבן	PC	PC	51	80	600	0.40
70334040	HOME LED 40W אור ניטרלי	40	4,000	3,600	105	90	לבן	PC	PC	51	80	1,200	0.60
70336540	HOME LED 40W אור קר	40	6,500	3,600	105	90	לבן	PC	PC	51	80	1,200	0.60
70334050	HOME LED 50W אור ניטרלי	50	4,000	4,500	105	90	לבן	PC	PC	51	80	1,500	1.00
70336550	HOME LED 50W אור קר	50	6,500	4,500	105	90	לבן	PC	PC	51	80	1,500	1.00

הרמטי IP65 לשימוש בנורות
TUBE LED T8



סדרת גופי תאורה הרמטיים צמוד קיר / תקרה, מבוססי טכנולוגית LED,
בדרגת אטימות IP65
לשימוש עם נורות TUBE LED T8
מיועד להארת חניונים, מסדרונות, מחסנים ועוד

מבנה:
כיסוי עשוי פוליקרבונט - PC, מוגן UV
בסיס עשוי ABS
רפלקטור פח צבוע באבקה אלקטרוסטטית בתנור, לפיזור חום
מקסימלי לשמירת אורך חיי נורות ה - LED
סוגרי פוליקרבונט PC, ניתן לקבל עם סוגרים מנירוסטה
בעל חוזק מכני גבוה - IK08 אנטי ונדלי כבה מאליו

גימור:
צבע לבן

מקור האור:
יעודי ומוכן לשימוש עם נורות LED TUBE T8 (לרכישה בנפרד)

אופטיקה:
כיסוי PC שקוף איכותי
זווית הארה - 120°

אופן התקנה:
התקנה באמצעות זוג תופסני נירוסטה חיצוניים, לשמירה על אטימות גוף התאורה.
ניתן לקבל סט לתלייה (לרכישה בנפרד).
הזנה ישירה מצד אחד - אין צורך במשנק וסטרטר.

תקנים:
מכון התקנים הישראלי - ת"י 20 חלק 2.1
חוזק מכני IEC 66262 - IK08

1 Years Guarantee | 220 - 240V 50 - 60Hz | F | IP65 | IK08 | באישור מכון התקנים הישראלי

מידות:

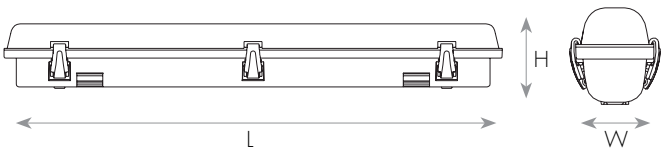



TUBE LED T8

סדרת נורות פלורסנט LED, מהווה תחליף לנורות T8 קלאסיות, יעילה וחסכונית בחשמל. ניתנת לשימוש בגופים קיימים ללא צורך בהכנה מיוחדת. מסופקת עם סטרטר קצר, לצורך החלפת הסטרטר הקיים
מגיע באורכים 60cm / 120cm/ 150cm
גוון אור 3000K / 4000K / 6000K
מתאים למקומות הפועלים שעות ארוכות, כגון: חניונים, משרדים, איזורי מסחר, שימוש ביתי ועוד
באתר האינטרנט של החברה ניתן לצפות במגוון נורות TUBE LED

מאפיינים טכניים:

מק"ט	תיאור פריט	הספק (W)	זווית הארה (°)	חומר גוף	חומר כיסוי אופטי	ידרגת חוזק מכני (IK)	גובה H (mm)	רוחב W (mm)	אורך L (mm)	משקל (kg)
70376118	הרמטי TUBE LED 1.2m לנורה אחת	18	120	ABS	PC	IK08	86.0	72	1,265	0.90
70337000	הרמטי TUBE LED 1.2m ל-2 נורות	36	120	ABS	PC	IK08	86.0	115	1,265	1.35
70376124	הרמטי TUBE LED 1.5m לנורה אחת	24	120	ABS	PC	IK08	86.0	72	1,565	1.15
70376224	הרמטי TUBE LED 1.5m ל-2 נורות	48	120	ABS	PC	IK08	86.0	115	1,565	1.50

פס אמריקאי



סדרת גופי תאורה LED צמוד קיר / תקרה, המהווים תחליף לגופי תאורה פלורסנטים T8. לשימוש עם נורות TUBE LED T8
הזנה ישירה מצד אחד בלבד - ללא צורך במשנק וסטרטר
ייעודי לתאורה נסתרת, תאורת מדף, קרניזים, מטבחים,
חדרי ארונות ועוד

מבנה:
פח מגולוון צבוע

גימור:
צבע לבן, גימור אפוקסי

מקור האור:
יעודי ומוכן לשימוש עם נורות LED TUBE T8 (לרכישה בנפרד)

אופן התקנה:
התקנה באמצעות זוג ברגים

תקנים:
באישור מכון התקנים הישראלי - ת"י 20 חלק 2.1



TUBE LED T8



סדרת נורות פלורסנט LED, מהווה תחליף לנורות T8 קלאסיות, יעילה וחסכונית בחשמל. ניתנת לשימוש בגופים קיימים ללא צורך בהכנה מיוחדת. מסופקת עם סטרטר קצר, לצורך החלפת הסטרטר הקיים
מגיע באורכים 60cm / 120cm/ 150cm
גוון אור 3000K / 4000K / 6000K
מתאים למקומות הפועלים שעות ארוכות, כגון: חניונים, משרדים, איזורי מסחר, שימוש ביתי ועוד
באתר האינטרנט של החברה ניתן לצפות במגוון נורות TUBE LED

פס אמריקאי כולל נורות TUBE LED

מאפיינים טכניים:

מק"ט	תיאור פריט	הספק (W)	גוון אור (K)	זווית הארה (°)	צבע מבנה	חומר גוף	גובה H (mm)	רוחב W (mm)	אורך L (mm)	משקל (kg)
70080109	פס אמריקאי כולל נורה 1X9W 0.6m TUBE LED	9	6,500	120	לבן	פח	25.0	54	645	0.80
70080209	פס אמריקאי כולל נורות 2X9W 0.6m TUBE LED	18	6,500	120	לבן	פח	25.0	72	645	1.10
70080118	פס אמריקאי כולל נורה 1X18W 1.2m TUBE LED	18	6,500	120	לבן	פח	25.0	54	1,277	0.90
70080218	פס אמריקאי כולל נורות 2X18W 1.2m TUBE LED	36	6,500	120	לבן	פח	25.0	72	1,277	1.20
70080124	פס אמריקאי כולל נורה 1X22W 1.5m TUBE LED	22	6,500	120	לבן	פח	25.0	54	1,546	1.00
70080224	פס אמריקאי כולל נורות 2X22W 1.5m TUBE LED	44	6,500	120	לבן	פח	25.0	72	1,546	1.30

LINEAR
פס תאורה LED ליניארי HIGH EFFICIENCY



סדרת גופי תאורה LED, 100Lm/W, עם מפסק לכיבוי והדלקה,
בעיצוב דק ועדין.
חסכון אנרגטי של 45% ביחס לפסי תאורה פלורוסנטיים. לכל גוף מצורף
סט אביזרי חיבור ושרשור גופים נוספים לפתרון מלא ומגוון. ייעודי לתאורה
נסתרת, תאורת מדף, קרניזים, מטבחים, חדרי ארונות, מסדרונות,
מבואות אווירה ועוד
יכולת שרשור בין גופים ללא הצללות (אפשרות שרשור עד 10 גופים ברצף)

מבנה:
יחידה משולבת של בסיס וכיסוי PC
מפסק מובנה לכיבוי והדלקה
טמפרטורת סביבה -20...+40°C

גימור:
צבע לבן

מקור האור:
פס LED קשיח, Mid Power, יעילות אורית גבוהה
מקדם מסירת צבע CRI>80
גוון אור 3000K /4000K

אורך חיי גוף התאורה:
אורך חיים בהתאמה לתקן TM-21 ו-LM-80
L70>50,000Hr
L80>40,000Hr
L90>30,000Hr

דרייבר:
אינטגרלי פנימי

אופטיקה:
כיסוי חלבי לפיזור אור אחיד
זווית הארה - 140°

אופן התקנה:
התקנה באמצעות זוג תופסנים חיצוניים
מכיל סט אביזרים מלא להזנה, שרשור והתקנה

תקנים:
מכון התקנים הישראלי - ת"י 20 חלק 2.1
CB-TUV לתקן IEC 60598-2-1, IEC 60598-1
CB-TUV לתקן IEC 61347-2-13, IEC 61347-1
TUV לתקני EMC: IEC 61000-3-3, IEC 61000-3-2
IEC 61547, EN 55015
תקן בטיחות פוטוביולוגית IEC 62471 - RG 0 (Exempt)
ביצועים לרכיב ה - LED LM80

LEDVANCE OSRAM
3 Years Guarantee
220 - 240V 50 - 60Hz
CRI>85
IP20
LM80
באישור מכון התקנים הישראלי



מידות:

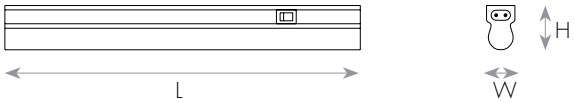

סט אביזרי חיבור ושרשור:



עקומה פוטומטרית:

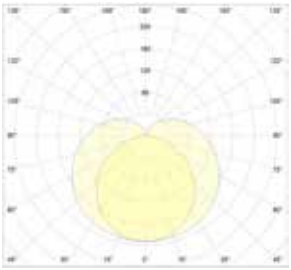

מאפיינים טכניים:

מק"ט	תיאור פריט	ברקוד (EAN)	הספק (W)	גון אור (K)	שטף אור (lm)	יעילות אורית (lm/W)	זווית הארה (°)	אורך L (mm)	רוחב W (mm)	גובה H (mm)	משקל (kg)
10583304	Linear 4W/830	4058075000247	4	3000	400	100	140	313	28	36	0.18
10584304	Linear 4W/840	4058075000261	4	4000	450	110	140	313	28	36	0.18
10583608	Linear 8W/830	4058075000285	8	3000	800	100	140	573	28	36	0.38
10584608	Linear 8W/840	4058075000308	8	4000	800	100	140	573	28	36	0.38
10583124	Linear 14W/830	4058075000322	14	3000	1400	100	140	1173	28	36	0.55
10584124	Linear 14W/840	4058075000346	14	4000	1450	100	140	1173	28	36	0.55



LINEAR
פס תאורה LED ליניארי POWER



סדרת גופי תאורה LED, 100Lm/W, ללא מפסק, בעיצוב דק ועדין.
עוצמות הארה גבוהות במיוחד בהשוואה לפס LED סטנדרטי. חסכון אנרגטי של 45% ביחס לפסי תאורה פלורוסנטיים. לכל גוף מצורף סט אביזרי חיבור ושרשור גופים נוספים לפתרון מלא ומגוון. ייעודי לתאורה נסתרת, תאורת מדף, קרניזים, מטבחים, חדרי ארונות, מסדרונות, מבואות אווירה ועוד
יכולת שרשור בין גופים ללא הצללות (אפשרות שרשור עד 10 גופים ברצף)

מבנה:
יחידה משולבת של בסיס וכיסוי PC
טמפרטורת סביבה -20...+40°C

גימור:
צבע לבן

מקור האור:
פס LED קשיח, Mid Power, יעילות אורית גבוהה
מקדם מסירת צבע CRI>80
גוון אור 3000K /4000K

אורך חיי גוף התאורה:
אורך חיים בהתאמה לתקן TM-21 ו-LM-80
L70>50,000Hr
L80>40,000Hr
L90>30,000Hr

דרייבר:
אינטגרלי פנימי

אופטיקה:
כיסוי חלבי לפיזור אור אחיד
זווית הארה - 140°

אופן התקנה:
התקנה באמצעות זוג תופסנים חיצוניים
מכיל סט אביזרים מלא להזנה, שרשור והתקנה

תקנים:
מכון התקנים הישראלי - ת"י 20 חלק 2.1
CB-TUV לתקן IEC 60598-2-1, IEC 60598-1
CB-TUV לתקן IEC 61347-2-13, IEC 61347-1
TUV לתקני EMC: IEC 61000-3-3, IEC 61000-3-2, IEC 61547, EN 55015
תקן בטיחות פוטוביולוגית IEC 62471 - RG 0 (Exempt)
ביצועים לרכיב ה - LED LM80

LEDVANCE OSRAM
3 Years Guarantee | 220 - 240V 50 - 60Hz | CRI>85 | IP20 | LM80 | באישור מכון התקנים הישראלי



מידות:

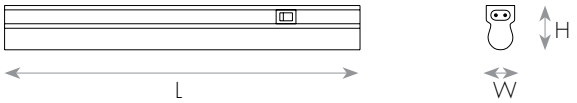

סט אביזרי חיבור ושרשור:



עקומה פוטומטרית:

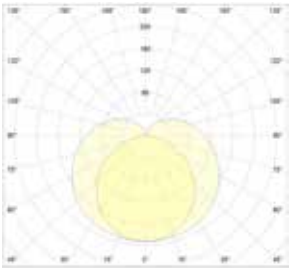

מאפיינים טכניים:

מק"ט	תיאור פריט	ברקוד (EAN)	הספק (W)	גוון אור (K)	שטף אור (lm)	יעילות אורית (lm/W)	זווית הארה (°)	אורך L (mm)	רוחב W (mm)	גובה H (mm)	משקל (kg)
10583610	Linear Power 10W/830	4058075000360	10	3000	1000	100	140	573	28	36	0.38
10584610	Linear Power 10W/840	4058075000384	10	4000	1000	100	140	573	28	36	0.38
10583122	Linear Power 20W/830	4058075000407	20	3000	2000	100	140	1173	28	36	0.55
10584122	Linear Power 20W/840	4058075000421	20	4000	2000	100	140	1173	28	36	0.55
10583015	Linear Power 25W/830	4058075000445	25	3000	2500	100	140	1473	28	36	0.78
10584015	Linear Power 25W/840	4058075000469	25	4000	2500	100	140	1473	28	36	0.78

LASER LED



סדרת גופי תאורה LED, עם מפסק לכיבוי והדלקה, בעיצוב דק ועדין לכל גוף
מצורף סט אביזרי חיבור ושרשור גופים נוספים לפתרון מלא ומגוון
ייעודי לתאורה נסתרת, תאורת מדף, קרניזים, מטבחים,
חדרי ארונות ועוד
יכולת שירשור וחיבור עד 10 יחידות למקור מתח אחד

מבנה:
יחידה משולבת של בסיס וכיסוי עם מפסק מובנה לכיבוי והדלקה

גימור:
צבע לבן

מקור האור:
פס LED קשיח 4014, Mid Power, יעילות אורית גבוהה
מקדם מסירת צבע CRI>85
גוון אור 3000K /4000K / 5000K
אורך חיים כ-36,000 שעות, בהתאמה לתקן TM-21 ו-LM-80
בעל אישור תקינה בטיחות פוטוביולוגית

דרייבר:
אינטגרלי פנימי

אופטיקה:
כיסוי חלבי לפיזור אור אחיד
זווית הארה - 160°

אופן התקנה:
התקנה באמצעות זוג תופסנים חיצוניים
מכיל אביזרים נוספים לשרשור זוויתי / צמוד בהתאם לצורך

תקנים:
מכון התקנים הישראלי - ת"י 20 חלק 2.1
CB-TUV לתקן IEC 60598-2-1, IEC 60598-1
CB-TUV לתקן IEC 61347-2-13, IEC 61347-1
TUV לתקני EMC: IEC 61000-3-3, IEC 61000-3-2, IEC 61547, EN 55015
תקן בטיחות פוטוביולוגית IEC 62471 - RG 0 (Exempt)
ביצועים לרכיב ה - LED LM80

באישור מכון התקנים הישראלי
3Years Guarantee | 220 - 240V 50 - 60Hz | CRI>85 | F | IP20 | LM80 | TÜV | CB

מידות:

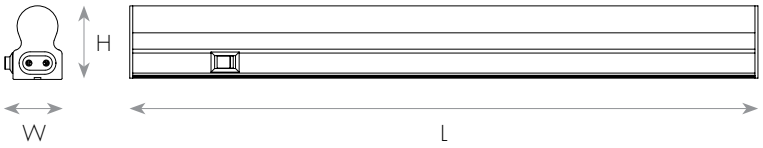

מק"ט	תיאור פריט	הספק (W)	גוון אור (K)	שטף אור (lm)	זווית הארה (°)	יעילות אורית (lm/W)	צבע מבנה	גובה H (mm)	רוחב W (mm)	אורך L (mm)	משקל (kg)
70010603	4W LASER LED אור חם	4	3,000	300	160	75	לבן	36.0	28	313	0.30
70010503	4W LASER LED אור ניטרלי	4	4,000	300	160	75	לבן	36.0	28	313	0.30
70010403	4W LASER LED אור קר	4	5,000	300	160	75	לבן	36.0	28	313	0.30
70010605	7W LASER LED אור חם	7	3,000	550	160	79	לבן	36.0	28	543	0.50
70010505	7W LASER LED אור ניטרלי	7	4,000	550	160	79	לבן	36.0	28	543	0.50
70010405	7W LASER LED אור קר	7	5,000	550	160	79	לבן	36.0	28	543	0.50
70010606	8W LASER LED אור חם	8	3,000	600	160	75	לבן	36.0	28	573	0.60
70010506	8W LASER LED אור ניטרלי	8	4,000	600	160	75	לבן	36.0	28	573	0.60
70010406	8W LASER LED אור קר	8	5,000	600	160	75	לבן	36.0	28	573	0.60
70010609	11W LASER LED אור חם	11	3,000	900	160	82	לבן	36.0	28	873	0.90
70010509	11W LASER LED אור ניטרלי	11	4,000	900	160	82	לבן	36.0	28	873	0.90
70010409	11W LASER LED אור קר	11	5,000	900	160	82	לבן	36.0	28	873	0.90
70010612	14W LASER LED אור חם	14	3,000	1,100	160	79	לבן	36.0	28	1,173	1.00
70010512	14W LASER LED אור ניטרלי	14	4,000	1,100	160	79	לבן	36.0	28	1,173	1.00
70010412	14W LASER LED אור קר	14	5,000	1,100	160	79	לבן	36.0	28	1,173	1.00

עקומות פוטומטריות וגשרי תאורה:

4W

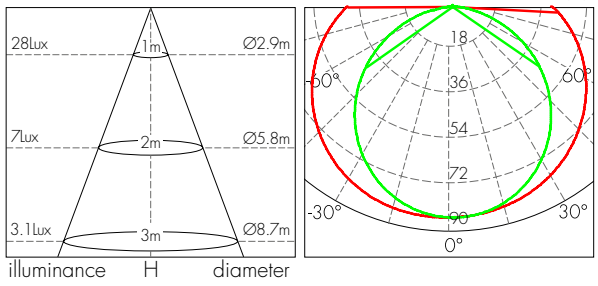

7W

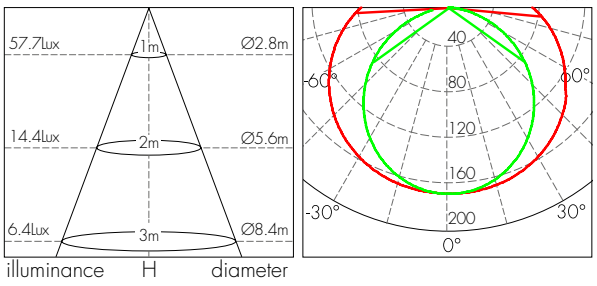

8W

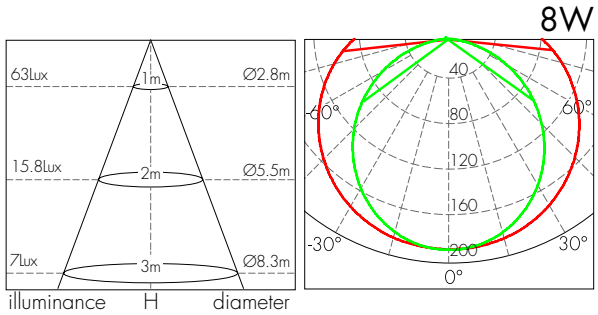

11W

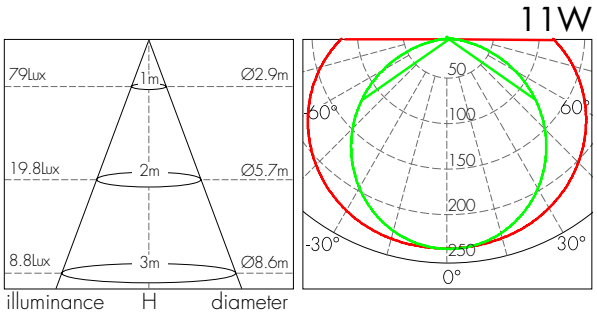

14W

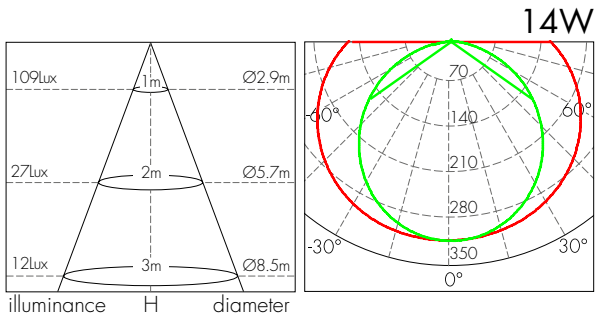

SUP LED



סדרת גופי תאורה LED לינאריים, בעיצוב עדין ודק במיוחד,
במגוון אורכים והספקים.
חסכוני במיוחד הודות ליעילות אורית גבוהה
מיועד להארת מטבחים, מסדרונות ועוד

מבנה:
בסיס אלומיניום לשמירה על חוזק גוף התאורה
כיסוי עשוי פוליקרבונט - PC, מוגן UV, כבה מאליו

גימור:
מסגרת - לבנה (שוליים דקים כסופים)
כיסוי - חלבי

מקור האור:
פס LED קשיח על פרופיל אלומיניום, Mid Power,
יעילות אורית גבוהה
מקדם מסירת צבע CRI>83
גוון אור 4000K/6500K
אורך חיים כ-36,000 שעות, בהתאמה לתקן TM-21 ו-LM-80
בעל אישור תקינה בטיחות פוטוביולוגית

דרייבר:
אינטגרלי פנימי

אופטיקה:
מפזר אור חלבי MICROLINE, לפיזור אור אחיד ומניעת סינוור
זווית הארה - 120°

אופן התקנה:
התקנה באמצעות זוג תופסני נירוסטה (קליפסים) חיצוניים
ניתן להזמין סט קליפסים (לרכישה בנפרד)

תקנים:
מכון התקנים הישראלי - ת"י 20 חלק 2.1
CB-Eurofins לתקן IEC 60598-2-1, IEC 60598-1
CB-Eurofins לתקן IEC 61347-2-13, IEC 61347-1
EMC-LCS לתקן EN 61000-3-3, EN 61000-3-2, EN 61547, EN 55015
תקן בטיחות פוטוביולוגית IEC 62471 - RG 0 (Exempt)
ביצועים לרכיב ה - LM80 LED
חוזק מכני - IK05 - 62262

באישור מכון התקנים הישראלי
3Years Guarantee | 220 - 240V 50 - 60Hz | CRI>83 | F | IP20 | IK05 | LM80

מידות:

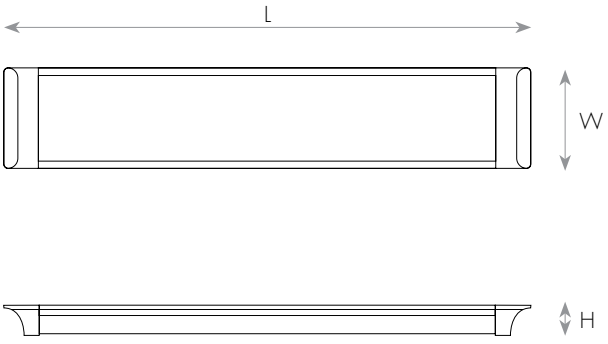

מאפיינים טכניים:

מק"ט	תיאור פריט	הספק (W)	גוון אור (K)	שטף אור (lm)	זווית הארה (°)	יעילות אורית (lm/W)	גובה H (mm)	רוחב W (mm)	אורך L (mm)	משקל (kg)
70080409	SUP LED 9W אור ניטרלי	9	4000	730	120	81	24	75	300	0.20
70080609	SUP LED 9W אור קר	9	6500	750	120	83	24	75	300	0.20
70080418	SUP LED 18W אור ניטרלי	18	4000	1460	120	81	24	75	600	0.30
70080618	SUP LED 18W אור קר	18	6500	1495	120	83	24	75	600	0.30
70080436	SUP LED 36W אור ניטרלי	36	4000	2915	120	81	24	75	1200	0.50
70080636	SUP LED 36W אור קר	36	6500	2990	120	83	24	75	1200	0.50
70080445	SUP LED 45W אור ניטרלי	45	4000	3645	120	81	24	75	1500	0.60
70080645	SUP LED 45W אור קר	45	6500	3735	120	83	24	75	1500	0.60

עקומות פוטומטריות וגשרי תאורה:

18W

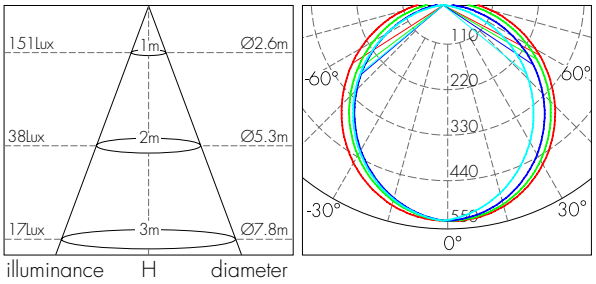

9W

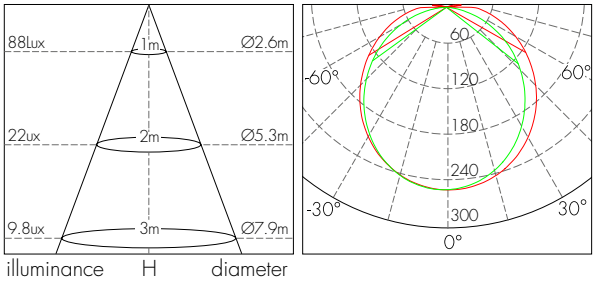

36W

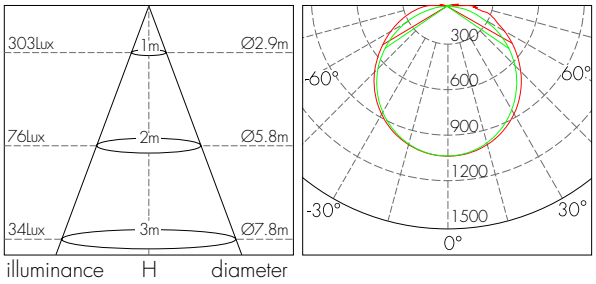

פס לד גמיש מתח גבוה
IP54 230V 5050



פס לד 220V בדרגת אטימות IP54 בעל עוצמה אורית גבוהה מגיע בגליל 50 מטר, כולל ערכת אביזרים המפורטת מטה תאורה נסתרת קלה להתקנה, מיועד לעיצוב דקורטיבי בהנמכות תקרה, קרניזים, ארונות מטבח, חללי תצוגה, התקנה חיצונית לעיטור מבנים ועוד

מבנה:
פס רחב- 14mm לקירור מיטבי

גימור:
סיליקון שקוף

מקור האור:
מודול 60 לד למטר SMD 5050,
הספק 9W למטר
מקדם מסירת צבע CRI>80
בגוון אור BLUE / 6000K / 3000K
אורך חיים של כ - 20,000 שעות

דרייבר:
דרייבר חיצוני מצורף לערכה

אופטיקה:
כיסוי סיליקון שקוף, זווית הארה 120°

אופן התקנה:
התקנה קלה ונוחה באמצעות אביזרים נלווים
ניתן לחתוך במקומות המסומנים כל 1 מטר

תקנים:
מכון התקנים הישראלי- ת"י 20 חלק 2.20
CB-SGS לתקן IEC 60598-2-20, IEC 60598-1
בהתאמה לתקן בטיחות פוטוביולוגי - IEC 62471:
RG 0 (Exempt) - גוון 6000K, 3000K
RG 1 - גוון כחול
IEC 62031
IEC/EN 61347-2-11
SGS לתקני EMC: EN 61000-3-3, EN 61000-3-2, EN 61547, EN 55015

מידות:

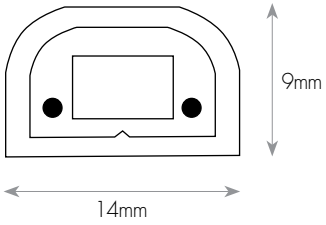

מאפיינים טכניים:

מק"ט	תיאור פריט	הספק (W)	גוון אור (K)	זווית הארה (°)	סוג לד	לד למטר	אורך גליל (m)	גובה H (mm)	רוחב W (mm)
17060512	קיט פס לד 50מ' 5050 220V IP54 אור חם	9	3000	120	5050	60	50	9	14
17060502	קיט פס לד 50מ' 5050 220V IP54 אור קר	9	6000	120	5050	60	50	9	14
17060552	קיט פס לד 50מ' 5050 220V IP54 כחול	9	כחול	120	5050	60	50	9	14
17050050	דרייבר לפס לד + כבל 0.7מ' 5050 220V								
17050051	סופית לפס לד 5050 220V								
17050052	דבק PVC לפס לד 5050 220V								
17050053	פינים ושרוול מתכווץ לפס לד 5050 220V								
17050054	חיבור אמצע לפס לד 5050 220V								
17050055	חיבור זויתי לפס לד 5050 220V								
17050056	קליפס חיבור לפס לד 5050 220V כולל ברגים								

פס לד גמיש מתח גבוה
IP54 230V 5050

אביזרים נלווים:

	מק"ט	תיאור פריט	כמות בערכה (יח')
	17050050	דרייבר לפס לד 0.7מ' 220V 5050	5
	17050051	חיבור סוף לפס לד 220V 5050	5
	17050052	דבק PVC לפס לד 220V 5050	1
	17050053	פינים ושרינק לפס לד 220V 5050	10
	17050054	חיבור אמצע לפס לד 220V 5050	2
	17050055	חיבור זויתי לפס לד 220V 5050	2
	17050056	קליפס חיבור לפס לד 220V 5050 כולל ברגים	51



שקוע LED PANEL 60X60 40W



גוף תאורה LED להתקנה שקועה בתקרות אקוסטיות, אינצ'ית או מילימטרית מהווה תחליף מושלם לגופים 4X14W או 4X18W. עוצמה אורית גבוהה ב-25% בהשוואה לג"ת 4X18W, תוך כדי חסכון של 60% בצריכה החשמל משמש להארת משרדים, בתי ספר, מוסדות ועוד

מבנה:
גוף אלומיניום בעל מערכת קירור איכותית, השומרת על יעילות אורית ועל אורך חיי LED לאורך זמן
כולל ספייסרים לתקרה 605X605 מ"מ

גימור:
צבע לבן

מקור האור:
פס LED קשיח בשיטה היקפית, Mid Power, יעילות אורית גבוהה
מקדם מסירת צבע CRI>85
גוון אור 3000K / 4000K / 6000K
אורך חיים כ-30,000 שעות, בהתאמה לתקן TM-21 ו-LM-80
בעל אישור תקינה בטיחות פוטוביולוגית

עמעום:
לעמעום בשיטת 0-10 יש להכין תשתית של חוטי פיקוד, פנה לייעוץ

דרייבר:
חיצוני, תוצרת LIFUD

אופטיקה:
פריזמה אקרילית מחומר עמיד UV (אינו מצהיב)
SIDE-LIGHT- תאורת LED צידית, המייצרת שטיפת אור אחידה בכל הגוף
זווית הארה - 120°

אופן התקנה:
יש לעגן את הגוף באמצעות כבלי בטחון (לרכישה בנפרד)

תקנים:
מכון התקנים הישראלי - ת"י 20 חלק 2.2
תקן פיקוד העורף לחדרי ביטחון
CB-TUV לתקן IEC 61347-1, IEC 61347-2-13
TUV לתקני EMC: EN 61000-3-3, EN 61000-3-2 EN 61547, EN 55015,
TUV לתקן EMF EN 62493
תקן בטיחות פוטוביולוגית IEC 62471 - RG 0 (Exempt)
ביצועים לרכיב ה - LED LM80
חוזק מכני IEC 66262 - IK04

באישור מכון התקנים הישראלי | TÜV ISO | 2Years Guarantee | 220-240V 50-60Hz | CRI>85 | F | IK04 | IP3X | LM80 | CB

עקומות פוטומטריות וגשרי תאורה:

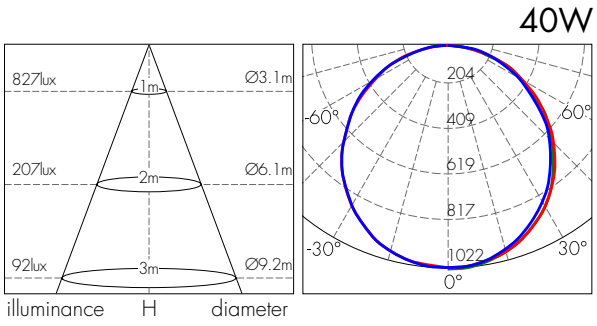

מאפיינים טכניים:

מק"ט	תיאור פריט	הספק (W)	גוון אור (K)	שטף אור (lm)	זווית הארה (°)	יעילות אורית (Lm/W)	צבע מבנה	כיסוי אופטי	גובה H (mm)	רוחב W (mm)	אורך L (mm)	משקל (kg)
17840200	40W LED PANEL אור חם	40	3,000	2,900	120	73	לבן	חלבי	9	595	595	3.70
17840201	40W LED PANEL אור ניטרלי	40	4,200	3,000	120	75	לבן	חלבי	9	595	595	3.70
17840202	40W LED PANEL אור קר	40	6,000	3,150	120	79	לבן	חלבי	9	595	595	3.70

שקוע LED PANEL 60X60 40W
SYLVANIA

גוף תאורה LED להתקנה שקועה בתקרות אקוסטיות אינ'ציות או מילימטריות מהווה תחליף מושלם לגופים 4X14W או 4X18W. עוצמה אורית גבוהה ב 25% בהשוואה לגוף 4X18W, תוך כדי חסכון של כ- 60% בצריכת החשמל משמש להארת משרדים, בתי ספר, מוסדות ועוד

מבנה:
גוף אלומיניום בעל מערכת קירור איכותית, השומרת על יעילות אורית ועל אורך חיי ה-LED לאורך זמן
כולל ספייסר לתקרה 605X605 מ"מ

גימור:
צבע לבן

מקור האור:
פס LED קשיח בשיטה היקפית, Mid Power, יעילות אורית גבוהה
מקדם מסירת צבע CRI>80
גוון אור 3000K / 4000K / 6000K
אורך חיים כ-35,000 שעות, בהתאמה לתקן TM-21 ו-LM-80
בעל אישור תקינה בטיחות פוטוביולוגית

עמעום:
לעמעום בשיטת 10 - 0 יש להכין תשתית של חוטי פיקוד, פנה לייעוץ

דרייבר:
חיצוני, תוצרת SYLVANIA

אופטיקה:
פריזמה אקרילית מחומר עמיד UV (אינו מצהיב)
SIDE LIGHT - תאורת LED צידית, המייצרת שטיפת אור אחידה בכל הגוף
זווית הארה 120°

אופן התקנה:
יש לעגן את הגוף באמצעות כבלי בטחון (לרכישה בנפרד)
הגוף מגיע עם הכנה לעיגון

תקנים:
מכון התקנים הישראלי - ת"י 20 חלק 2.2
CB-TUV לתקן IEC 61347-1, IEC 61347-2-13
TUV לתקני EMC: EN 61000-3-3, EN 61000-3-2 EN 61547, EN 55015,
TUV לתקן EMF EN 62493
תקן בטיחות פוטוביולוגית IEC 62471 - RG 0 (Exempt)
ביצועים לרכיב ה - LED LM80

מידות מתאם:

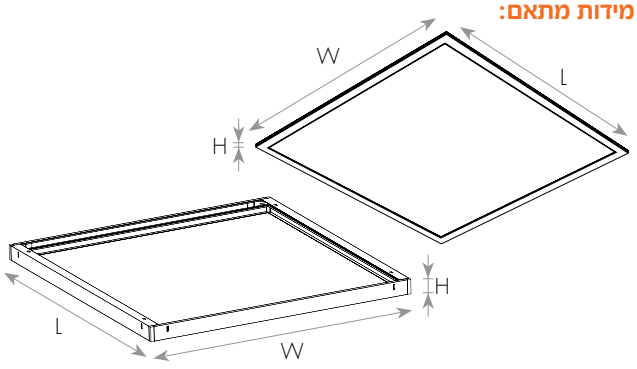

SYLVANIA
באישור מכון התקנים הישראלי
2Years Guarantee | 220-240V 50-60Hz | CRI>85 | IK04 | IP3X | LM80 | CB

עקומות פוטומטריות וגשרי תאורה:

40W - 3000K

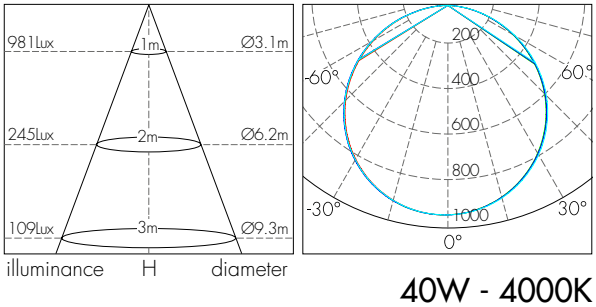

40W - 4000K

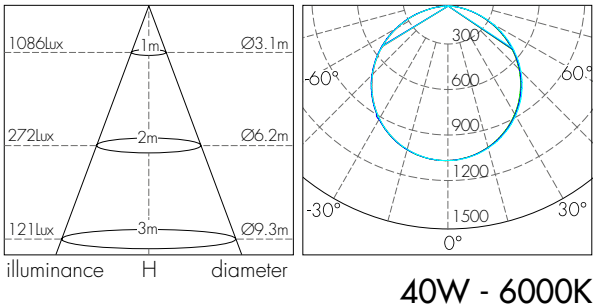

40W - 6000K

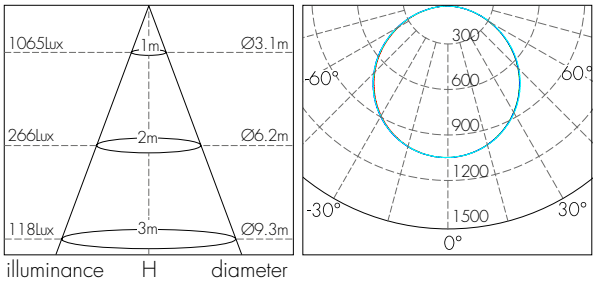

מאפיינים טכניים:

מק"ט	תיאור פריט	הספק (W)	גוון אור (K)	שטף אור (lm)	זווית הארה (°)	יעילות אורית (lm/W)	צבע מבנה	כיסוי אופטי	גובה H (mm)	אורך L (mm)	רוחב W (mm)	משקל (kg)
17840350	פאנל לד שקוע SYLVANIA 595X595 40W אור חם	40	3000	3200	120	80	לבן	חלבי	9	595	595	2.10
17840351	פאנל לד שקוע SYLVANIA 595X595 40W אור ניטרלי	40	4000	3200	120	80	לבן	חלבי	9	595	595	2.10
17840352	פאנל לד שקוע SYLVANIA 595X595 40W אור קר	40	6000	3200	120	80	לבן	חלבי	9	595	595	2.10
17900319	מתאם התקנה על הטיח לפנל לד SYLVANIA 595X595								43	595	595	0.80

שקוע LED PANEL 60X60 36W

FLICKER FREE

110Lm/W

4000Lm





גוף תאורה LED מעוצב ומקצועי להתקנה שקועה בתקרות אקוסטיות אינצ'ית או מילימטריות. גוף תאורה FLICKER-FREE בעל עוצמת הארה חזקה במיוחד- 110lm/W. משמש להארת משרדים, בתי ספר, מוסדות ועוד

מבנה:
גוף אלומיניום בעל מערכת קירור איכותית, השומרת על יעילות אורית ועל אורך חיי LED לאורך זמן

גימור:
צבע לבן

מקור האור:
פס LED קשיח בשיטה היקפית, Mid Power, יעילות אורית גבוהה
מקדם מסירת צבע CRI>80
גוון אור 3000K / 4200K / 6000K
אורך חיים כ-30,000 שעות, בהתאמה לתקן TM-21 ו-LM-80
בעל אישור תקינה בטיחות פוטוביולוגית

עמעום:
לעמעום בשיטת 0-10 יש להכין תשתית של חוטי פיקוד, פנה לייעוץ

דרייבר:
חיצוני, תוצרת LIFUD

אופטיקה:
פריזמה אקרילית מחומר עמיד UV (אינו מצהיב)
SIDE-LIGHT- תאורת LED צידית, המייצרת שטיפת אור אחידה בכל הגוף
זווית הארה- 120°

אופן התקנה:
יש לעגן את הגוף באמצעות כבלי בטחון (לרכישה בנפרד)

תקנים:
מכון התקנים הישראלי - ת"י 20 חלק 2.2
CB-TUV לתקן IEC 61347-2-13, IEC 61347-1
TUV לתקני EMC: EN 61000-3-3, EN 61000-3-2, EN 61547, EN 55015, EN 61000-3-3
TUV לתקן EMF EN 62493
תקן בטיחות פוטוביולוגית IEC 62471 - RG 0 (Exempt)
ביצועים לרכיב ה - LED LM80

מידות:

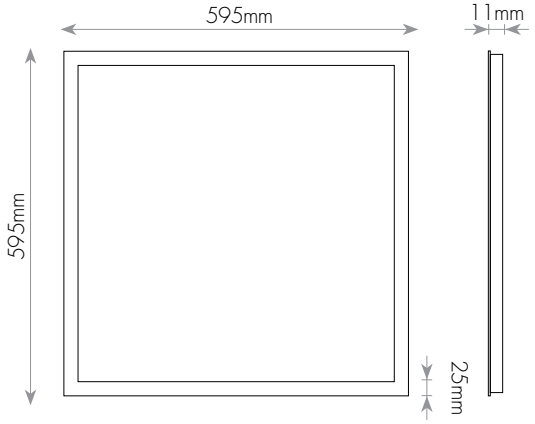



עקומות פוטומטריות וגשרי תאורה:

36W

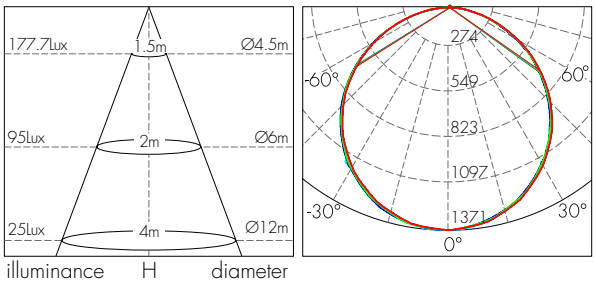

מאפיינים טכניים:

מק"ט	תיאור פריט	הספק (W)	גוון אור (K)	שטף אור (lm)	זווית הארה (°)	יעילות אורית (Lm/W)	צבע מבנה	כיסוי אופטי	גובה H (mm)	רוחב W (mm)	אורך L (mm)	משקל (kg)
17840300	פאנל לד 36W 595X595 אור חם	36	3000	3600	120	100	לבן	חלבי	11	595	595	2.90
17840301	פאנל לד 36W 595X595 אור ניטרלי	36	4200	4000	120	111	לבן	חלבי	11	595	595	2.90
17840302	פאנל לד 36W 595X595 אור קר	36	6000	4000	120	111	לבן	חלבי	11	595	595	2.90

שקוע LED PANEL 60X60 45W



גוף תאורה LED להתקנה שקועה בתקרות אקוסטיות, אינצ'ית או מילימטרית.
מהווה תחליף מושלם לגופים 4X14W או 4X18W. עוצמה אורית גבוהה ב-25% בהשוואה לג"ת 4X14W, תוך כדי חסכון של 25% בצריכה החשמל.
משמש להארת משרדים, בתי ספר, מוסדות ועוד.

מבנה:
גוף אלומיניום בעל מערכת קירור איכותית, השומרת על יעילות אורית ועל אורך חיי LED לאורך זמן

גימור:
צבע לבן

מקור האור:
פס LED קשיח בשיטה היקפית, Mid Power, יעילות אורית גבוהה
מקדם מסירת צבע CRI>85
גוון אור 3000K /4000K /6000K
אורך חיים כ-30,000 שעות, בהתאמה לתקן TM-21 ו-LM-80
בעל אישור תקינה בטיחות פוטוביולוגית

עמעום:
לעמעום בשיטת 0-10 יש להכין תשתית של חוטי פיקוד, פנה לייעוץ

דרייבר:
חיצוני, תוצרת LIFUD

אופטיקה:
פריזמה אקרילית מחומר עמיד UV (אינו מצהיב)
חריצת לייזר תוצרת מיצובישי, יפן
SIDE-LIGHT- תאורת LED צידית, המייצרת שטיפת אור אחידה בכל הגוף
זווית הארה - 120°

אופן התקנה:
יש לענן את הגוף באמצעות כבלי בטחון
יש להשתמש בקפיצים להתקנה בתקרות גבס (לרכישה בנפרד)

תקנים:
מכון התקנים הישראלי - ת"י 20 חלק 2.2
תקן פיקוד העורף לחדרי ביטחון
CB-TUV לתקן IEC 61347-2-13, IEC 61347-1
TUV לתקני EMC: EN 61000-3-3, EN 61000-3-2, EN 61547, EN 55015
TUV לתקן EMF EN 62493
תקן בטיחות פוטוביולוגית IEC 62471 - RG 0 (Exempt)
ביצועים לרכיב ה - LM80 LED
חוזק מכני IEC 66262 - IK04





עקומות פוטומטריות וגשרי תאורה:

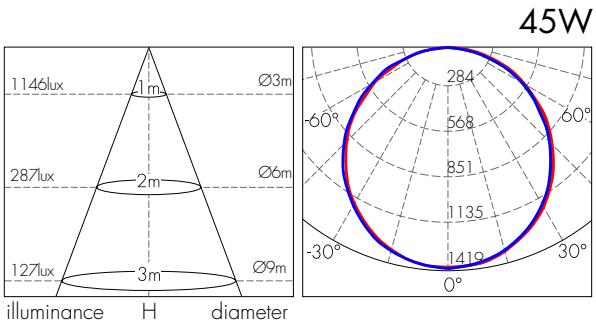

מאפיינים טכניים:

מק"ט	תיאור פריט	הספק (W)	גוון אור (K)	שטף אור (lm)	זווית הארה (°)	יעילות אורית (Lm/W)	צבע מבנה	כיסוי אופטי	גובה H (mm)	רוחב W (mm)	אורך L (mm)	משקל (kg)
17307482	45W LED PANEL אור חם	45	3,000	3,800	120	84	לבן	חלבי	11	595	595	5.50
17307480	45W LED PANEL אור ניטרלי	45	4,200	3,900	120	87	לבן	חלבי	11	595	595	5.50
17307481	45W LED PANEL אור קר	45	6,000	4,000	120	89	לבן	חלבי	11	595	595	5.50

שקוע LED PANEL 60X60 40W
FINELINE





גוף תאורה LED מעוצב להתקנה שקועה בתקרות אקוסטיות מסוג FINELINE
מדרגה 8 מ"מ. מהווה תחליף מושלם לגופים 4x14W
או 4X18W. מתאים להארת משרדים, בתי ספר, מוסדות ועוד

מבנה:
גוף אלומיניום בעל מערכת קירור איכותית, השומרת על יעילות אורית
ועל אורך חיי LED לאורך זמן

גימור:
צבע לבן

מקור האור:
פס LED קשיח בשיטה היקפית, Mid Power, יעילות אורית גבוהה
מקדם מסירת צבע CRI>85
גוון אור 3000K /4000K /6000K
אורך חיים כ-30,000 שעות, בהתאמה לתקן TM-21 ו-LM-80
בעל אישור תקינה בטיחות פוטוביולוגית

עמעום:
לעמעום בשיטת 0-10 יש להכין תשתית של חוטי פיקוד, פנה לייעוץ

דרייבר:
חיצוני, תוצרת LIFUD

אופטיקה:
פריזמה אקרילית מחומר עמיד UV (אינו מצהיב)
חריצת לייזר תוצרת מיצובישי, יפן
SIDE-LIGHT- תאורת LED צידית, המייצרת שטיפת אור אחידה בכל הגוף
זווית הארה - 120°

אופן התקנה:
יש לעגן את הגוף באמצעות כבלי בטחון (לרכישה בנפרד)
יש להשתמש בקפיצים להתקנה בתקרות גבס (לרכישה בנפרד)

תקנים:
מכון התקנים הישראלי - ת"י 20 חלק 2.2
תקן פיקוד העורף לחדרי ביטחון
CB-TUV לתקן IEC 61347-2-13, IEC 61347-1
TUV לתקני EMC: EN 61000-3-3, EN 61000-3-2, EN 61547, EN 55015
TUV לתקן EMF EN 62493
תקן בטיחות פוטוביולוגית IEC 62471 - RG 0 (Exempt)
ביצועים לרכיב ה - LED LM80
חוזק מכני IEC 66262 - IK04

באישור מכון התקנים הישראלי

3Years Guarantee | 220-240V 50-60Hz | CRI>85 | F | IK 04 | IP 3X | LM 80 | CB

עקומות פוטומטריות וגשרי תאורה:

40W

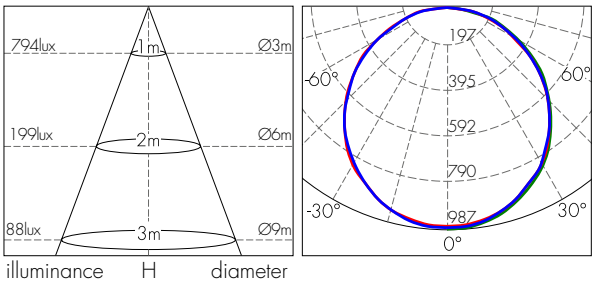

מאפיינים טכניים:

מק"ט	תיאור פריט	הספק (W)	גוון אור (K)	שטף אור (lm)	זווית הארה (°)	יעילות אורית (Lm/W)	צבע מבנה	כיסוי אופטי	גובה H (mm)	רוחב W (mm)	אורך L (mm)	משקל (kg)
17840186	40W FINELINE LED PANEL אור חם	40	3,000	2,850	120	71	לבן	חלבי	12.5	593	593	3.70
17840187	40W FINELINE LED PANEL אור ניטרלי	40	4,200	3,000	120	75	לבן	חלבי	12.5	593	593	3.70
17840188	40W FINELINE LED PANEL אור קר	40	6,000	3,000	120	75	לבן	חלבי	12.5	593	593	3.70

שקוע LED PANEL 60X60 30W
ANTI-GLARE

UGR<17



גוף תאורה LED מעוצב המתאים להארת משרדים, בתי ספר, מוסדות ועוד להתקנה שקועה בתקרות אקוסטיות אינצ'ית או מילימטרית. בעל רמת סינוור נמוכה UGR<17
מהווה תחליף מושלם לגופים 4X14W ו-4X18W, תוך כדי חסכון של 70% בצריכה החשמל

מבנה:
גוף אלומיניום בעל מערכת קירור איכותית, השומרת על יעילות אורית ועל אורך חיי LED לאורך זמן

גימור:
צבע לבן

מקור האור:
פס LED קשיח בשיטה היקפית, Mid Power, יעילות אורית גבוהה
מקדם מסירת צבע CRI>85
גוון אור 3000K /4000K /6000K
אורך חיים כ-50,000 שעות, בהתאמה לתקן TM-21 ו-LM-80
בעל אישור תקינה בטיחות פוטוביולוגית

עמעום:
לעמעום בשיטת 0-10 יש להכין תשתית של חוטי פיקוד, פנה לייעוץ

דרייבר:
חיצוני, תוצרת LIFUD

אופטיקה:
פריזמה אקרילית מחומר עמיד UV (אינו מצהיב)
חריצת לייזר תוצרת מיצובישי, יפן
עדשה קדמית המונעת סינוור
SIDE-LIGHT- תאורת LED צידית, המייצרת שטיפת אור אחידה בכל הגוף
זווית הארה - 120°

אופן התקנה:
יש לעגן את הגוף באמצעות כבלי בטחון (לרכישה בנפרד)
יש להשתמש בקפיצים להתקנה בתקרות גבס (לרכישה בנפרד)

תקנים:
מכון התקנים הישראלי - ת"י 20 חלק 2.2
תקן פיקוד העורף לחדרי ביטחון
CB-TUV לתקן IEC 61347-2-13, IEC 61347-1
TUV לתקני EMC: EN 61000-3-3, EN 61000-3-2, EN 61547, EN 55015, EN 61000-3-3
TUV לתקן EMF EN 62493
תקן בטיחות פוטוביולוגית IEC 62471 - RG 0 (Exempt)
ביצועים לרכיב ה - LED LM80
חוזק מכני IEC 66262 - IK04

באישור מכון התקנים הישראלי

5Years Guarantee | 220-240V 50-60Hz | CRI>85 | F | IK04 | IP3X | LM80 | CB

עקומות פוטומטריות וגשרי תאורה:

30W

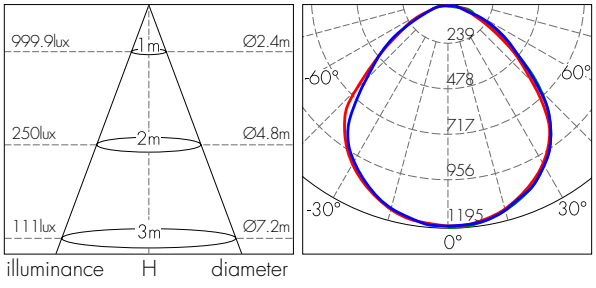

מאפיינים טכניים:

מק"ט	תיאור פריט	הספק (W)	גוון אור (K)	שטף אור (lm)	זווית הארה (°)	יעילות אורית (Lm/W)	צבע מבנה	כיסוי אופטי	גובה H (mm)	רוחב W (mm)	אורך L (mm)	משקל (kg)
17840189	30W ANTI-GLARE LED PANEL אור חם	30	3,000	2,850	120	95	לבן	חלבי	11.7	595	595	3.70
17840190	30W ANTI-GLARE LED PANEL אור ניטרלי	30	4,200	3,000	120	100	לבן	חלבי	11.7	595	595	3.70
17840191	30W ANTI-GLARE LED PANEL אור קר	30	6,000	3,000	120	100	לבן	חלבי	11.7	595	595	3.70

שקוע LED PANEL 60X60 43W ANTI-GLARE







גוף תאורה LED מעוצב המתאים להארת משרדים, בתי ספר, מוסדות ועוד להתקנה שקועה בתקרות אקוסטיות אינצ'ית או מילימטרית בעל יעילות אורית גבוהה 110Lm/W. בעל רמת סינוור נמוכה UGR<17 מהווה תחליף מושלם לגופים 4X14W ו-4X18W, תוך כדי חסכון של 60% בצריכה החשמל

מבנה:
גוף אלומיניום בעל מערכת קירור איכותית, השומרת על יעילות אורית ועל אורך חיי LED לאורך זמן

גימור:
צבע לבן

מקור האור:
פס LED קשיח בשיטה היקפית, Mid Power, יעילות אורית גבוהה
מקדם מסירת צבע CRI>85
גוון אור 3000K / 4000K / 6000K
אורך חיים כ-50,000 שעות, בהתאמה לתקן TM-21 ו-LM-80
בעל אישור תקינה בטיחות פוטוביולוגית

עמעום:
לעמעום בשיטת 0-10 יש להכין תשתית של חוטי פיקוד, פנה לייעוץ

דרייבר:
חיצוני, תוצרת LIFUD

אופטיקה:
פריזמה אקרילית מחומר עמיד UV (אינו מצהיב)
חריצת לייזר תוצרת מיצובישי, יפן
עדשה קדמית המונעת סינוור
SIDE-LIGHT- תאורת LED צידית, המייצרת שטיפת אור אחידה בכל הגוף
זווית הארה - 120°

אופן התקנה:
יש לעגן את הגוף באמצעות כבלי בטחון (לרכישה בנפרד)
יש להשתמש בקפיצים להתקנה בתקרות גבס (לרכישה בנפרד)

תקנים:
מכון התקנים הישראלי - ת"י 20 חלק 2.2
תקן פיקוד העורף לחדרי ביטחון
CB-TUV לתקן IEC 61347-1, IEC 61347-2-13
TUV לתקני EMC: EN 61000-3-3, EN 61000-3-2, EN 61547, EN 55015
TUV לתקן EN 62493 EMF
תקן בטיחות פוטוביולוגית IEC 62471 - RG 0 (Exempt)
ביצועים לרכיב ה - LM80 LED
חוזק מכני IEC 66262 - IK04

עקומות פוטומטריות וגשרי תאורה:

43W

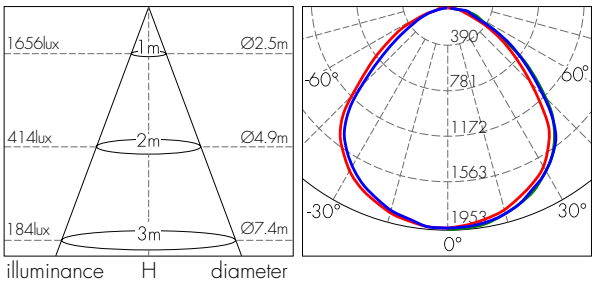

מאפיינים טכניים:

מק"ט	תיאור פריט	הספק (W)	גוון אור (K)	שטף אור (lm)	זווית הארה (°)	יעילות אורית (Lm/W)	צבע מבנה	כיסוי אופטי	גובה H (mm)	רוחב W (mm)	אורך L (mm)	משקל (kg)
17840192	43W ANTI-GLARE LED PANEL אור חם	43	3,000	4,300	120	100	לבן	חלבי	11.7	595	595	3.70
17840193	43W ANTI-GLARE LED PANEL אור ניטרלי	43	4,200	4,760	120	110	לבן	חלבי	11.7	595	595	3.70
17840194	43W ANTI-GLARE LED PANEL אור קר	43	6,000	4,760	120	110	לבן	חלבי	11.7	595	595	3.70

שקוע LED PANEL 60X60 30W
FINELINE ANTI-GLARE



גוף תאורה LED מעוצב להתקנה שקועה בתקרות אקוסטיות מסוג FINELINE מדרגה 8 מ"מ. בעל רמת סינוור נמוכה UGR<17
מהווה תחליף מושלם לגופים 4X14W ו-4X18W, תוך כדי חסכון של 70% בצריכה החשמל.
משמש להארת משרדים, בתי ספר, מוסדות ועוד

מבנה:
גוף אלומיניום בעל מערכת קירור איכותית, השומרת על יעילות אורית ועל אורך חיי LED לאורך זמן

גימור:
צבע לבן

מקור האור:
פס LED קשיח בשיטה היקפית, Mid Power, יעילות אורית גבוהה
מקדם מסירת צבע CRI>85
גוון אור 3000K / 4000K / 6000K
אורך חיים כ-50,000 שעות, בהתאמה לתקן TM-21 ו-LM-80
בעל אישור תקינה בטיחות פוטוביולוגית

עמעום:
לעמעום בשיטת 0-10 יש להכין תשתית של חוטי פיקוד, פנה לייעוץ

דרייבר:
חיצוני, תוצרת LIFUD

אופטיקה:
כיסוי אופטי חלבי
פריזמה אקרילית מחומר עמיד UV (אינו מצהיב)
חריצת לייזר תוצרת מיצובישי, יפן
עדשה קדמית המונעת סינוור
SIDE-LIGHT- תאורת LED צידית, המייצרת שטיפת אור אחידה בכל הגוף
זווית הארה - 120°

אופן התקנה:
יש לעגן את הגוף באמצעות כבלי בטחון (לרכישה בנפרד)
יש להשתמש בקפיצים להתקנה בתקרות גבס (לרכישה בנפרד)

תקנים:
מכון התקנים הישראלי - ת"י 20 חלק 2.2
תקן פיקוד העורף לחדרי ביטחון
CB-TUV לתקן IEC 61347-1, IEC 61347-2-13
TUV לתקני EMC: EN 61000-3-3, EN 61000-3-2, EN 61547, EN 55015
TUV לתקן EMF EN 62493
תקן בטיחות פוטוביולוגית IEC 62471 - RG 0 (Exempt)
ביצועים לרכיב ה - LED LM80
חוזק מכני IEC 66262 - IK04

באישור מכון התקנים הישראלי

5Years Guarantee | 220-240V 50-60Hz | CRI>85 | F | IK04 | IP3X | LM80 | CB

עקומות פוטומטריות וגשרי תאורה:

30W

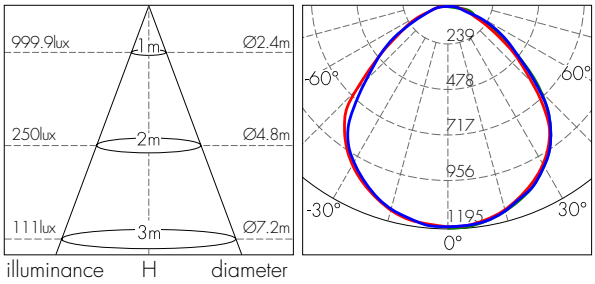

מאפיינים טכניים:

מק"ט	תיאור פריט	הספק (W)	גוון אור (K)	שטף אור (lm)	זווית הארה (°)	יעילות אורית (Lm/W)	צבע מבנה	כיסוי אופטי	גובה H (mm)	רוחב W (mm)	אורך L (mm)	משקל (kg)
17840195	30W FINELINE ANTI-GLARE LED PANEL אור חם	30	3,000	2,850	120	95	לבן	חלבי	11.7	595	595	3.70
17840196	30W FINELINE ANTI-GLARE LED PANEL אור ניטרלי	30	4,200	3,000	120	100	לבן	חלבי	11.7	595	595	3.70
17840197	30W FINELINE ANTI-GLARE LED PANEL אור קר	30	6,000	3,000	120	100	לבן	חלבי	11.7	595	595	3.70

שקוע LED PANEL 60X60 43W
FINELINE ANTI-GLARE



גוף תאורה LED מעוצב המתאים להתקנה שקועה בתקרות אקוסטיות
מסוג FINELINE מדרגה 8 מ"מ. בעל רמת סנוור נמוכה UGR<17
בעל יעילות אורית גבוהה 110lm/W
מהווה תחליף מושלם לגופים 4X24W, תוך כדי חסכון של 60%
בצריכה החשמל
משמש להתקנה בתקרות גבוהות, להארת משרדים, בתי ספר,
מוסדות ועוד

מבנה:
גוף אלומיניום בעל מערכת קירור איכותית, השומרת על יעילות אורית
ועל אורך חיי LED לאורך זמן

גימור:
צבע לבן

מקור האור:
פס LED קשיח בשיטה היקפית, Mid Power, יעילות אורית גבוהה
מקדם מסירת צבע CRI>85
גוון אור 3000K/4000K/6000K
אורך חיים כ-50,000 שעות, בהתאמה לתקן TM-21 ו-LM-80
בעל אישור תקינה בטיחות פוטוביולוגית

עמעום:
לעמעום בשיטת 0-10 יש להכין תשתית של חוטי פיקוד, פנה לייעוץ

דרייבר:
חיצוני, תוצרת LIFUD

אופטיקה:
כיסוי אופטי חלבי
פריזמה אקרילית מחומר עמיד UV (אינו מצהיב)
חריצת לייזר תוצרת מיצובישי, יפן
עדשה קדמית המונעת סינוור
SIDE-LIGHT- תאורת LED צידית, המייצרת שטיפת אור אחידה בכל
הגוף
זווית הארה - 120°

אופן התקנה:
יש לענן את הגוף באמצעות כבלי בטחון (לרכישה בנפרד)
יש להשתמש בקפיצים להתקנה בתקרות גבס (לרכישה בנפרד)

תקנים:
מכון התקנים הישראלי - ת"י 20 חלק 2.2
תקן פיקוד העורף לחדרי ביטחון
CB-TUV לתקן IEC 61347-2-13, IEC 61347-1
TUV לתקני EMC: EN 61000-3-3, EN 61000-3-2, EN 55015, EN 61547
TUV לתקן EMF EN 62493
תקן בטיחות פוטוביולוגית IEC 62471 - RG 0 (Exempt)
ביצועים לרכיב ה - LED LM80
חוזק מכני IEC 66262 - IK04

באישור מכון התקנים הישראלי

5Years Guarantee | 220-240V 50-60Hz | CRI>85 | F | IK04 | IP3X | LM80 | CB

עקומות פוטומטריות וגשרי תאורה:

43W

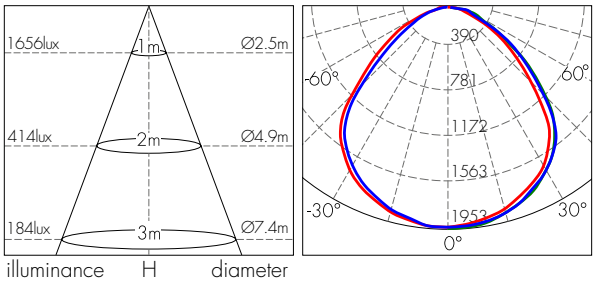

מאפיינים טכניים:

מק"ט	תיאור פריט	הספק (W)	גוון אור (K)	שטף אור (lm)	זווית הארה (°)	יעילות אורית (Lm/W)	צבע מבנה	כיסוי אופטי	גובה H (mm)	רוחב W (mm)	אורך L (mm)	משקל (kg)
17840220	43W FINELINE ANTI-GLARE PANEL אור חם	43	3000	4300	120	100	לבן	חלבי	11.7	595	595	3.7
17840221	43W FINELINE ANTI-GLARE PANEL אור ניטרלי	43	4200	4760	120	110	לבן	חלבי	11.7	595	595	3.7
17840222	43W FINELINE ANTI-GLARE PANEL אור קר	43	6000	4760	120	110	לבן	חלבי	11.7	595	595	3.7

LED PANEL EDGE שקוע
ANTI-GLARE 60X60

UGR<13

SDCM<4

הדור הבא של פאנל לד



גוף תאורה LED מקצועי, עד 130Lm/W, להתקנה שקועה בתקרות אקוסטיות אינצ'ית או מילימטרית. בעל מערכת אופטית יחודית ליעילות אנרגטית גבוהה ורמת סנוור נמוכה ביותר (UGR<13) משמש להארת משרדים, בתי ספר, מוסדות ועוד

מבנה:
גוף אלומיניום בעל מערכת קירור איכותית, השומרת על יעילות אורית ועל אורך חיי LED לאורך זמן

גימור:
צבע לבן RAL9010

מקור האור:
פס LED קשיח Mid Power, ביעילות אורית גבוהה
מתוצרת SEOUL
מקדם מסירת צבע CRI>80
גוון אור 3000K/4200K/6000K

אורך חיי גוף התאורה:
אורך חיים בהתאמה לתקן TM-21 ו-LM-80
L70>100,000Hr
L80>78,000Hr
L90>38,000Hr

עמעום:
לעמעום בשיטת 0-10 יש להכין תשתית של חוטי פיקוד, פנה לייעוץ

דרייבר:
חיצוני, תוצרת PHILIPS
PF>0.95

אופטיקה:
מערכת אופטית יחודית בעלת עדשות מיקרו-פריזמטיות לרמת סינוור נמוכה, עשויה מחומר עמיד UV
זווית הארה - 71°
כיסוי אופטי שקוף / אטום

אופן התקנה:
יש לעגן את הגוף באמצעות כבלי בטחון (לרכישה בנפרד)

תקנים:
מכון התקנים הישראלי - ת"י 20 חלק 2.2
CB-TUV לתקן IEC 61347-1, IEC 61347-2-13
TUV לתקני EMC: EN 61000-3-3, EN 61000-3-2, EN 61547, EN 55015
TUV לתקן EMF EN 62493
תקן בטיחות פוטוביולוגית IEC 62471 - RG 0 (Exempt)
ביצועים לרכיב ה - LED LM80
חוזק מכני IEC 66262 - IK08

CB | באישור מכון התקנים הישראלי

5Years Guarantee | 220-240V 50-60Hz | CRI>80 | F | IK08 | IP20 | LM80 | Ta 40°c

מידות:

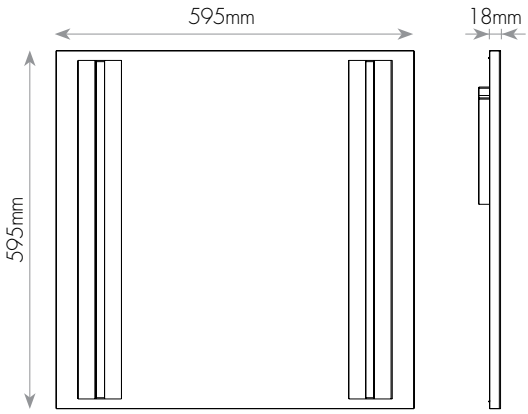

עקומות פוטומטריות וגשרי תאורה:

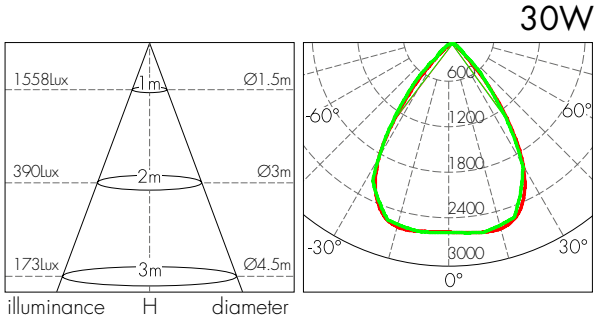

מאפיינים טכניים:

מק"ט	תיאור פריט	הספק (W)	גוון אור (K)	שטף אור (lm)	זווית הארה (°)	יעילות אורית (Lm/W)	צבע מבנה	כיסוי אופטי	גובה H (mm)	רוחב W (mm)	אורך L (mm)	משקל (kg)
17840270	EDGE 595*595 30W ANTI-GLARE אור חם	30	3000	3600	71	120	לבן	שקוף	18	595	595	2.90
17840271	EDGE 595*595 30W ANTI-GLARE אור ניטרלי	30	4000	3750	71	125	לבן	שקוף	18	595	595	2.90
17840272	EDGE 595*595 30W ANTI-GLARE אור קר	30	6000	3900	71	130	לבן	שקוף	18	595	595	2.90
17840276	EDGE 595*595 45W ANTI-GLARE אור חם	45	3000	4750	71	106	לבן	שקוף	18	595	595	2.90
17840277	EDGE 595*595 45W ANTI-GLARE אור ניטרלי	45	4000	5000	71	111	לבן	שקוף	18	595	595	2.90
17840278	EDGE 595*595 45W ANTI-GLARE אור קר	45	6000	5200	71	116	לבן	שקוף	18	595	595	2.90
17840280	EDGE 595*595 30W חלבי ANTI-GLARE אור חם	30	3000	2300	71	77	לבן	חלבי	18	595	595	2.90
17840281	EDGE 595*595 30W חלבי ANTI-GLARE אור ניטרלי	30	4000	2700	71	90	לבן	חלבי	18	595	595	2.90
17840282	EDGE 595*595 30W חלבי ANTI-GLARE אור קר	30	6000	2850	71	95	לבן	חלבי	18	595	595	2.90
17840286	EDGE 595*595 45W חלבי ANTI-GLARE אור חם	45	3000	3600	71	80	לבן	חלבי	18	595	595	2.90
17840287	EDGE 595*595 45W חלבי ANTI-GLARE אור ניטרלי	45	4000	3950	71	88	לבן	חלבי	18	595	595	2.90
17840288	EDGE 595*595 45W חלבי ANTI-GLARE אור קר	45	6000	4200	71	94	לבן	חלבי	18	595	595	2.90
17900318	מתאם על הטיח לסדרה LED EDGE											

שקוע LED PANEL
60X60 40W IP65

IP65

FLICKER FREE

גוף תאורה LED מעוצב ומקצועי FLICKER FREE, מוגן מים IP65 להתקנה שקועה בתקרות אקוסטיות אינצ'יות או מילימטריות. משמש להארת חדרים רטובים, מעבדות, מטבחים תעשייתיים, מלתחות ועוד



מבנה:
גוף אלומיניום בעל מערכת קירור איכותית,
השומרת על יעילות אורית ועל אורך חיי LED לאורך זמן

גימור:
צבע לבן

מקור האור:
פס LED קשיח בשיטה היקפית, Mid Power, יעילות אורית גבוהה
מקדם מסירת צבע CRI >80
גוון אור 3000K / 4200K /6000K
אורך חיים כ-50,000 שעות, בהתאמה לתקן TM-21 ו-LM-80
בעל אישור תקינה בטיחות פוטוביולוגית

עמעום:
לעמעום בשיטת 0-10 יש להכין תשתית של חוטי פיקוד, פנה לייעוץ

דרייבר:
חיצוני, תוצרת WELED

אופטיקה:
פריזמה אקרילית מחומר עמיד UV (אינו מצהיב)
SIDE LIGHT- תאורת LED צידית, המייצרת שטיפת אור אחידה בכל הגוף
זווית הארה- 120°

אופן התקנה:
יש לעגן את הגוף באמצעות כבלי בטחון (לרכישה בנפרד)

תקנים:
מכון התקנים הישראלי - ת"י 20 חלק 2.2
CB-TUV לתקן IEC 61347-2-13, IEC 61347-1
TUV לתקני EMC: EN 61000-3-3, EN 61000-3-2, EN 61547, EN 55015
TUV לתקן EMF EN 62493
תקן בטיחות פוטוביולוגית IEC 62471 - RG 0 (Exempt)
ביצועים לרכיב ה - LED LM80

באישור מכון התקנים הישראלי

5Years Guarantee | 220-240V 50-60Hz | CRI>80 | IP65 | LM80 | CB

עקומות פוטומטריות וגשרי תאורה:

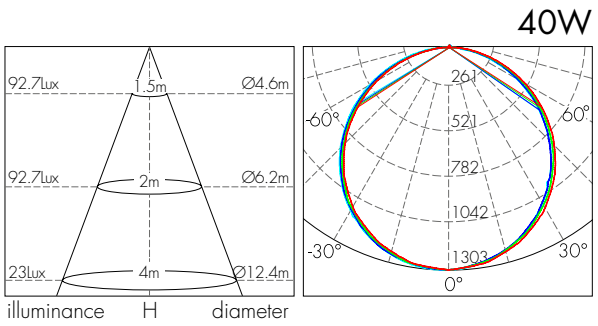

מידות:

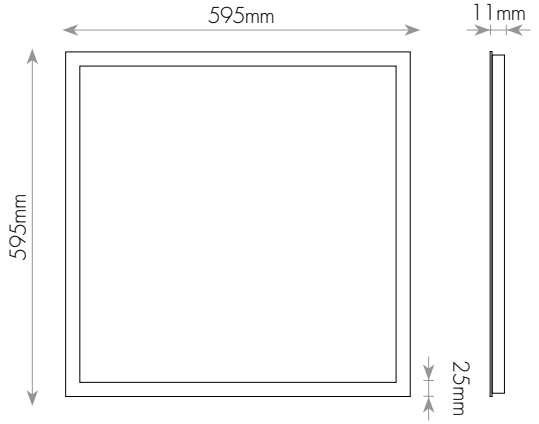

מאפיינים טכניים:

מק"ט	תיאור פריט	הספק (W)	גוון אור (K)	שטף אור (lm)	זווית הארה (°)	יעילות אורית (Lm/W)	צבע מבנה	כיסוי אופטי	גובה H (mm)	רוחב W (mm)	אורך L (mm)	משקל (kg)
17840303	פאנל לד 40W IP65 595*595 אור חם	40	3000	3600	120	90	לבן	חלבי	11	595	595	4.50
17840304	פאנל לד 40W IP65 595*595 אור ניטרלי	40	4200	3600	120	90	לבן	חלבי	11	595	595	4.50
17840305	פאנל לד 40W IP65 595*595 אור קר	40	6000	3600	120	90	לבן	חלבי	11	595	595	4.50

שקוע LED PANEL
30X120 40W IP65

IP65

FLICKER FREE



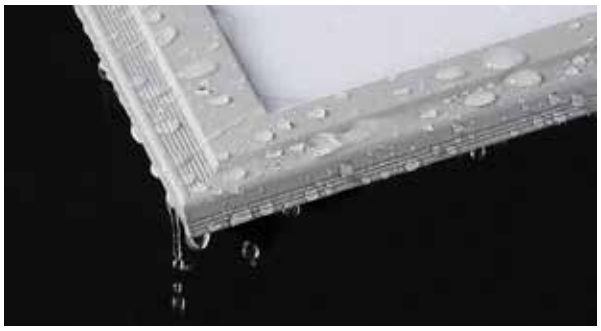

גוף תאורה LED מעוצב ומקצועי FLICKER FREE, מוגן מים IP65 להתקנה שקועה בתקרות אקוסטיות אינצ'יות או מילימטריות. משמש להארת חדרים רטובים, מעבדות, מטבחים תעשייתיים, מלתחות ועוד

מבנה:
גוף אלומיניום בעל מערכת קירור איכותית,
השומרת על יעילות אורית ועל אורך חיי LED לאורך זמן

גימור:
צבע לבן

מקור האור:
פס LED קשיח בשיטה היקפית, Mid Power, יעילות אורית גבוהה
מקדם מסירת צבע CRI >80
גוון אור 3000K / 4200K /6000K
אורך חיים כ-50,000 שעות, בהתאמה לתקן TM-21 ו-LM-80
בעל אישור תקינה בטיחות פוטוביולוגית

עמעום:
לעמעום בשיטת 0-10 יש להכין תשתית של חוטי פיקוד, פנה לייעוץ

דרייבר:
חיצוני, תוצרת WELED

אופטיקה:
פריזמה אקרילית מחומר עמיד UV (אינו מצהיב)
SIDE LIGHT- תאורת LED צידית, המייצרת שטיפת אור אחידה בכל הגוף
זווית הארה- 120°

אופן התקנה:
יש לעגן את הגוף באמצעות כבלי בטחון (לרכישה בנפרד)

תקנים:
מכון התקנים הישראלי - ת"י 20 חלק 2.2
CB-TUV לתקן IEC 61347-2-13, IEC 61347-1
TUV לתקני EMC: EN 61000-3-3, EN 61000-3-2, EN 55015, EN 61547
TUV לתקן EMF EN 62493
תקן בטיחות פוטוביולוגית IEC 62471 - RG 0 (Exempt)
ביצועים לרכיב ה - LED LM80

באישור מכון התקנים הישראלי

5Years Guarantee | 220-240V 50-60Hz | CRI>80 | F | IP65 | LM80 | TÜV | CB

עקומות פוטומטריות וגשרי תאורה:

40W

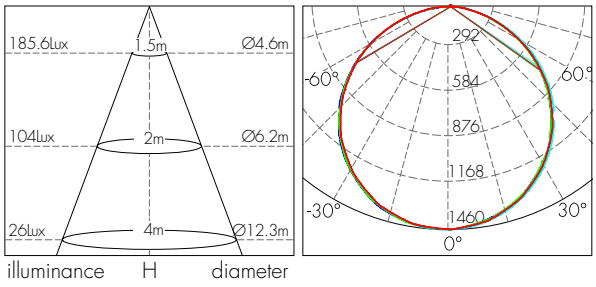

מידות:



מאפיינים טכניים:

מק"ט	תיאור פריט	הספק (W)	גוון אור (K)	שטף אור (lm)	יעילות אורית (Lm/W)	כיסוי אופטי	גובה H (mm)	רוחב W (mm)	אורך L (mm)	משקל (kg)
17840306	פאנל לד שקוע IP65 295X1195 40W אור חם	40	3000	3600	90	חלבי	11	1195	295	4.50
17840307	פאנל לד שקוע IP65 295X1195 40W אור ניטרלי	40	4200	3600	90	חלבי	11	1195	295	4.50
17840308	פאנל לד שקוע IP65 295X1195 40W אור קר	40	6000	3600	90	חלבי	11	1195	295	4.50

שקוע LED PANEL 600X600 30W



גוף תאורה LED מקצועי 100Lm/W, להתקנה שקועה בתקרות אקוסטיות אינצ'ית או מילימטרית. בעל מערכת אופטית יחודית ליעילות אנרגטית גבוהה
משמש להארת משרדים, בתי ספר, מוסדות ועוד

מבנה:
גוף אלומיניום בעל מערכת קירור איכותית, השומרת על יעילות אורית ועל אורך חיי LED לאורך זמן
טמפרטורת סביבה -10...+45°C

גימור:
צבע לבן

מקור האור:
פס LED קשיח Mid Power, ביעילות אורית גבוהה
מקדם מסירת צבע - CRI>80
גוון אור 3000K/4000K/6500K

אורך חיי גוף התאורה:
אורך חיים בהתאמה לתקן TM-21 ו-LM-80
L70>50,000Hr
L80>40,000Hr
L90>20,000Hr

דרייבר:
חיצוני, ללא ריצוד>5%, תוצרת LEDVANCE OSRAM
PF>0.95

אופטיקה:
זווית הארה - 120°
כיסוי אופטי חלבי

אופן התקנה:
יש לעגן את הגוף באמצעות כבלי בטחון (לרכישה בנפרד)

תקנים:
מכון התקנים הישראלי - ת"י 20 חלק 2.2
תקן פיקוד העורף לחדרי ביטחון
CB-TUV לתקן IEC 61347-2-13, IEC 61347-1
TUV לתקני EMC: EN 61000-3-3, EN 61000-3-2, EN 61547, EN 55015
TUV לתקן EN 62493 EMF
תקן בטיחות פוטוביולוגית IEC 62471 - RG 0 (Exempt)
ביצועים לרכיב ה - LM80 LED
חוזק מכני IEC 66262 - IK06

LEDVANCE OSRAM

5Years Guarantee | 220-240V 50-60Hz | CRI>80 | F | IK06 | IP20 | LM80 | CB

באישור מכון התקנים הישראלי

עקומה פוטומטרית:

30W

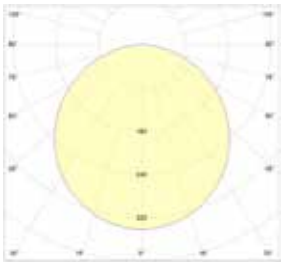

מידות:

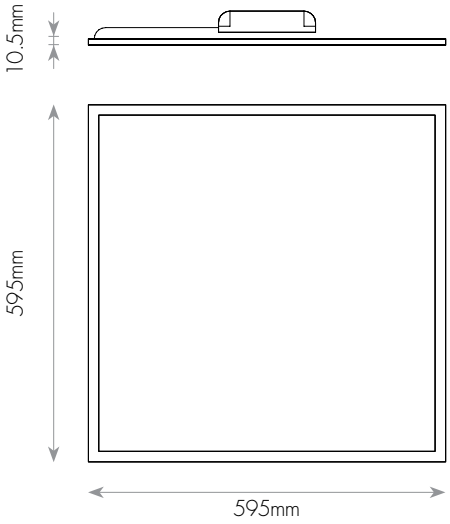

מאפיינים טכניים:

מק"ט	תיאור פריט	ברקוד (EAN)	הספק (W)	גוון אור (K)	שטף אור (lm)	יעילות אורית (lm/W)	זוית פיזור (°)	מידות גוף (mm)	גובה (mm)	משקל (kg)
10583030	Panel 600 30W/830	4058075000483	30	3000K	3,000	100	120	595 x 595	10.5	4.08
10584030	Panel 600 30W/840	4058075000506	30	4000K	3,000	100	120	595 x 595	10.5	4.08
10586030	Panel 600 30W/865	4058075000520	30	6500K	3,000	100	120	595 x 595	10.5	4.08

אביזרים משלימים:

מק"ט	תיאור פריט
10580000	סט קפיצים לגבס
10580002	סט תלייה לפאנל
10581600	מתאם מגנט עה"ט לפנל 600X600 EU
17900317	ספייסר לפנל 605X605

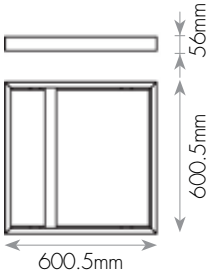



שקוע LED PANEL 600X600 40W



גוף תאורה LED מקצועי 100Lm/W, להתקנה שקועה בתקרות אקוסטיות אינצ'ית או מילימטרית. בעל מערכת אופטית יחודית ליעילות אנרגטית גבוהה
משמש להארת משרדים, בתי ספר, מוסדות ועוד

מבנה:
גוף אלומיניום בעל מערכת קירור איכותית, השומרת על יעילות אורית ועל אורך חיי LED לאורך זמן
טמפרטורת סביבה -10...+45°C

גימור:
צבע לבן

מקור האור:
פס LED קשיח Mid Power, ביעילות אורית גבוהה
מקדם מסירת צבע - CRI>80
גוון אור 3000K/4000K/6500K

אורך חיי גוף התאורה:
אורך חיים בהתאמה לתקן TM-21 ו-LM-80
L70>50,000Hr
L80>40,000Hr
L90>20,000Hr

דרייבר:
חיצוני, ללא ריצוד<5%, תוצרת LEDVANCE OSRAM
PF>0.95

אופטיקה:
זווית הארה - 120°
כיסוי אופטי חלבי

אופן התקנה:
יש לעגן את הגוף באמצעות כבלי בטחון (לרכישה בנפרד)

תקנים:
מכון התקנים הישראלי - ת"י 20 חלק 2.2
תקן פיקוד העורף לחדרי ביטחון
CB-TUV לתקן IEC 61347-2-13, IEC 61347-1
TUV לתקני EMC: EN 61000-3-3, EN 61000-3-2, EN 61547, EN 55015
TUV לתקן EN 62493 EMF
תקן בטיחות פוטוביולוגית IEC 62471 - RG 0 (Exempt)
ביצועים לרכיב ה - LED LM80
חוזק מכני IEC 66262 - IK06

LEDVANCE OSRAM

באישור מכון התקנים הישראלי

5Years Guarantee | 220-240V 50-60Hz | CRI>80 | F | IK06 | IP20 | LM80 | CB

עקומה פוטומטרית:

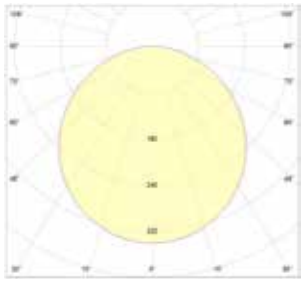

40W

מידות:

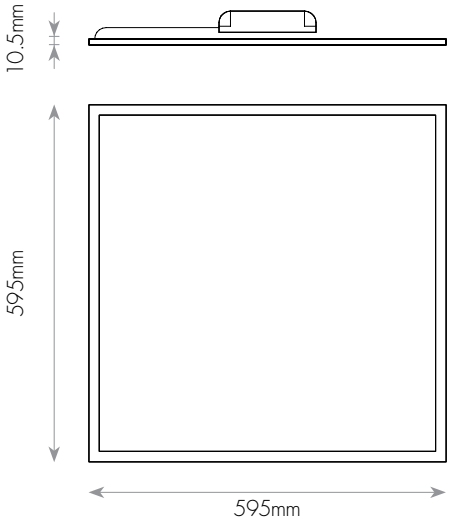

מאפיינים טכניים:

מק"ט	תיאור פריט	ברקוד (EAN)	הספק (W)	גוון אור (K)	שטף אור (lm)	יעילות אורית (lm/W)	זוית פיזור (°)	מידות גוף (mm)	גובה (mm)	משקל (kg)
10583040	Panel 600 40W/830	4058075000544	40	3000K	4,000	100	120	595 x 595	10.5	4.08
10584040	Panel 600 40W/840	4058075000568	40	4000K	4,000	100	120	595 x 595	10.5	4.08
10586540	Panel 600 40W/865	4058075000582	40	6500K	4,000	100	120	595 x 595	10.5	4.08

אביזרים משלימים:

מק"ט	תיאור פריט
10580000	סט קפיצים לגבס
10580002	סט תלייה לפאנל
10581600	מתאם מגנט עה"ט לפנל 600X600 EU
17900317	ספייסר לפנל 605X605

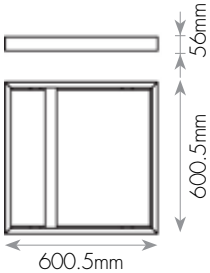



שקוע LED PANEL
UGR<19 600X600 33W

UGR<19



LEDVANCE OSRAM

5Years Guarantee | 220-240V 50-60Hz | CRI>80 | F | IK06 | IP20 | LM80 | CB

באישור מכון התקנים הישראלי

גוף תאורה LED מקצועי, עד 110Lm/W, להתקנה שקועה בתקרות אקוסטיות אינצ'ית או מילימטרית. בעל מערכת אופטית יחודית ליעילות אנרגטית גבוהה ורמת סנוור נמוכה ביותר (UGR<19) משמש להארת משרדים, בתי ספר, מוסדות ועוד

מבנה:
גוף אלומיניום בעל מערכת קירור איכותית, השומרת על יעילות אורית ועל אורך חיי LED לאורך זמן
טמפרטורת סביבה -10...+45°C

גימור:
צבע לבן

מקור האור:
פס LED קשיח Mid Power, ביעילות אורית גבוהה
מקדם מסירת צבע - CRI>80
גוון אור 3000K/4000K

אורך חיי גוף התאורה:
אורך חיים בהתאמה לתקן TM-21 ו-LM-80
L70>50,000Hr
L80>40,000Hr
L90>20,000Hr

דרייבר:
חיצוני, ללא ריצוד>5%, תוצרת LEDVANCE OSRAM
PF>0.95

אופטיקה:
מערכת אופטית יחודית בעלת עדשות מיקרו-פריזמטיות לרמת סינוור נמוכה, עשויה מחומר עמיד UV
זווית הארה - 90°

אופן התקנה:
יש לעגן את הגוף באמצעות כבלי בטחון (לרכישה בנפרד)

תקנים:
מכון התקנים הישראלי - ת"י 20 חלק 2.2
תקן פיקוד העורף לחדרי ביטחון
CB-TUV לתקן IEC 61347-2-13, IEC 61347-1
TUV לתקני EMC: EN 61000-3-3, EN 61000-3-2, EN 61547, EN 55015, EN 61000-3-2
TUV לתקן EMF EN 62493
תקן בטיחות פוטוביולוגית IEC 62471 - RG 0 (Exempt)
ביצועים לרכיב ה - LED LM80
חוזק מכני IEC 66262 - IK06

עקומה פוטומטרית:

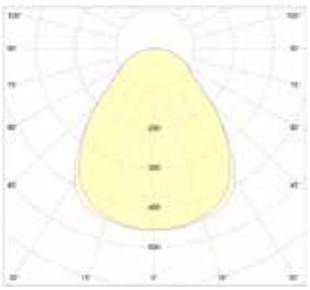

מידות:

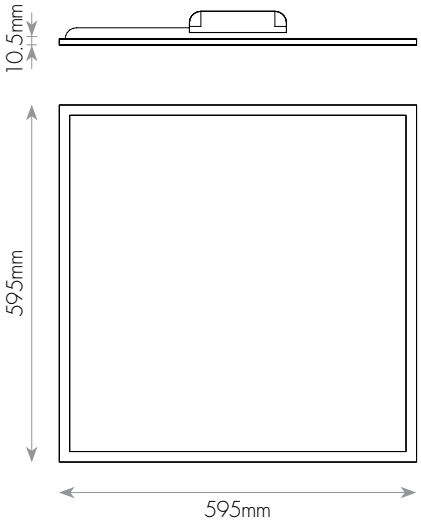

33W

מאפיינים טכניים:

מק"ט	תיאור פריט	ברקוד (EAN)	הספק (W)	גוון אור (K)	שטף אור (lm)	יעילות אורית (lm/W)	זוית פיזור (°)	מידות גוף (mm)	גובה (mm)	משקל (kg)
10588333	Panel 600 33W/830 UGR<19	4058075000605	33	3000	3,100	95	90	595X595	10.5	4.08
10584033	Panel 600 33W/840 UGR<19	4058075000629	33	4000	3,600	110	90	595X595	10.5	4.08

אביזרים משלימים:

מק"ט	תיאור פריט
10580000	סט קפיצים לגבס
10580002	סט תלייה לפאנל
10581600	מתאם מגנט עה"ט לפנל 600X600 EU
17900317	ספייסר לפנל 605X605

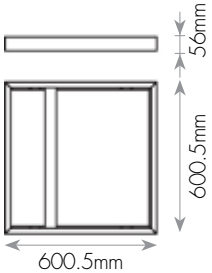



שקוע LED PANEL
UGR<19 1200X300 33W

UGR<19



גוף תאורה LED מקצועי, עד 100Lm/W, להתקנה שקועה בתקרות אקוסטיות אינצ'ית או מילימטרית. בעל מערכת אופטית יחודית ליעילות אנרגטית גבוהה ורמת סנוור נמוכה ביותר (UGR<19) משמש להארת משרדים, בתי ספר, מוסדות ועוד

מבנה:
גוף אלומיניום בעל מערכת קירור איכותית, השומרת על יעילות אורית ועל אורך חיי LED לאורך זמן
טמפרטורת סביבה -10...+45°C

גימור:
צבע לבן

מקור האור:
פס LED קשיח Mid Power, ביעילות אורית גבוהה
מקדם מסירת צבע - CRI>80
גוון אור 3000K/4000K

אורך חיי גוף התאורה:
אורך חיים בהתאמה לתקן TM-21 ו-LM-80
L70>50,000Hr
L80>40,000Hr
L90>20,000Hr

דרייבר:
חיצוני, ללא ריצוד>5%, תוצרת LEDVANCE OSRAM
PF>0.95

אופטיקה:
מערכת אופטית יחודית בעלת עדשות מיקרו-פריזמטיות לרמת סינוור נמוכה, עשויה מחומר עמיד UV
זווית הארה - 90°

אופן התקנה:
יש לעגן את הגוף באמצעות כבלי בטחון (לרכישה בנפרד)

תקנים:
מכון התקנים הישראלי - ת"י 20 חלק 2.2
תקן פיקוד העורף לחדרי ביטחון
CB-TUV לתקן IEC 61347-2-13, IEC 61347-1
TUV לתקני EMC: EN 61000-3-2, EN 61000-3-3, EN 61547, EN 55015
TUV לתקן EMF EN 62493
תקן בטיחות פוטוביולוגית IEC 62471 - RG 0 (Exempt)
ביצועים לרכיב ה - LED LM80
חוזק מכני IK06 - IEC 62262

LEDVANCE OSRAM

באישור מכון התקנים הישראלי

5Years Guarantee | 220-240V 50-60Hz | CRI>80 | F | IK06 | IP20 | LM80 | CB

מידות:

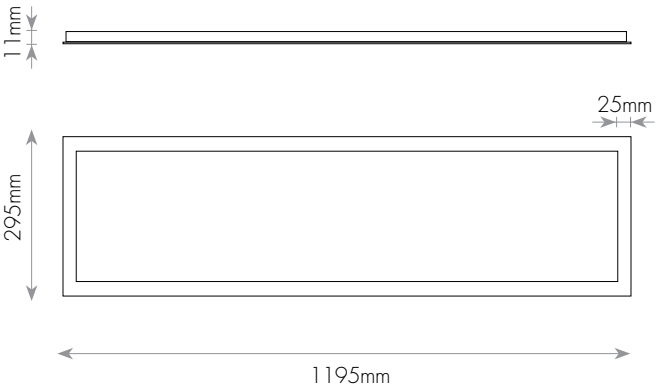

עקומה פוטומטרית:

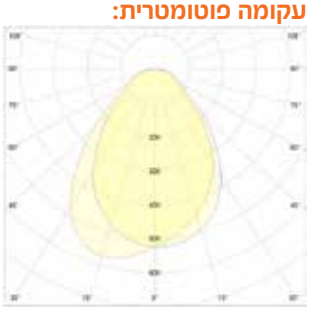

מאפיינים טכניים:

מק"ט	תיאור פריט	ברקוד (EAN)	הספק (W)	גוון אור (K)	שטף אור (lm)	יעילות אורית (lm/W)	זוית פיזור (°)	מידות גוף (mm)	גובה (mm)	משקל (kg)
10581203	Panel 1200 33W/830 UGR<19	4058075807266	33	3000	3,100	95	90	295X1195	10.5	4.08
10581204	Panel 1200 33W/840 UGR<19	4058075807280	33	4000	3,300	100	90	295X1195	10.5	4.08

אביזרים משלימים:

מק"ט	תיאור פריט
10580000	סט קפיצים לגבס
10580002	סט תלייה לפאנל
10581200	מתאם מגנטי עה"ט פאנל לד אוס 1195*295

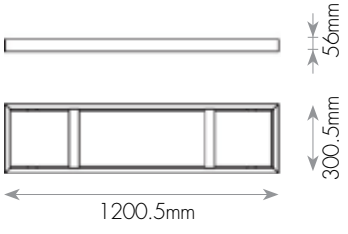



שקוע LED PANEL 1200X300 40W



גוף תאורה LED מקצועי 100Lm/W, להתקנה שקועה בתקרות אקוסטיות אינצ'ית או מילימטרית. בעל מערכת אופטית יחודית ליעילות אנרגטית גבוהה
משמש להארת משרדים, בתי ספר, מוסדות ועוד

מבנה:
גוף אלומיניום בעל מערכת קירור איכותית, השומרת על יעילות אורית ועל אורך חיי LED לאורך זמן
טמפרטורת סביבה -10...+45°C

גימור:
צבע לבן

מקור האור:
פס LED קשיח Mid Power, ביעילות אורית גבוהה
מקדם מסירת צבע CRI>80
גוון אור 3000K / 4000K / 6500K

אורך חיי גוף התאורה:
אורך חיים בהתאמה לתקן TM-21 ו-LM-80
L70>50,000Hr
L80>40,000Hr
L90>20,000Hr

דרייבר:
חיצוני, ללא ריצוד>5%, תוצרת LEDVANCE OSRAM
PF>0.95

אופטיקה:
זווית הארה - 120°
כיסוי אופטי חלבי

אופן התקנה:
יש לעגן את הגוף באמצעות כבלי בטחון (לרכישה בנפרד)

תקנים:
מכון התקנים הישראלי - ת"י 20 חלק 2.2
תקן פיקוד העורף לחדרי ביטחון
CB-TUV לתקן IEC 61347-2-13, IEC 61347-1
TUV לתקני EMC: EN 61000-3-3, EN 61000-3-2 EN 61547, EN 55015, EN 61000-3-2
TUV לתקן EN 62493 EMF
תקן בטיחות פוטוביולוגית IEC 62471 - RG 0 (Exempt)
ביצועים לרכיב ה - LED LM80
חוזק מכני IEC 66262 - IK06

LEDVANCE OSRAM
5Years Guarantee | 220-240V 50-60Hz | CRI>80 | F | IK06 | IP20 | LM80 | CB
באישור מכון התקנים הישראלי

מידות:



עקומה פוטומטרית:

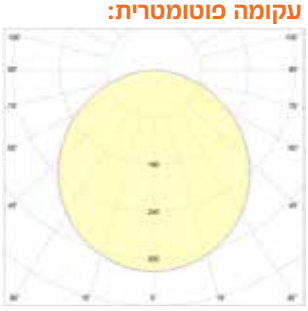

מאפיינים טכניים:

מק"ט	תיאור פריט	ברקוד (EAN)	הספק (W)	גוון אור (K)	שטף אור (lm)	יעילות אורית (lm/W)	זוית פיזור (°)	מידות גוף (mm)	גובה (mm)	משקל (kg)
10581240	Panel OS-LEDV 300X1200 40W 40K	4058075807303	40	4000	4000	100	120	295X1195	10.5	3.7

אביזרים משלימים:

מק"ט	תיאור פריט
10580000	סט קפיצים לגבס
10580002	סט תלייה לפאנל
10581200	מתאם מגנטי עה"ט פאנל לד אוס 1195*295

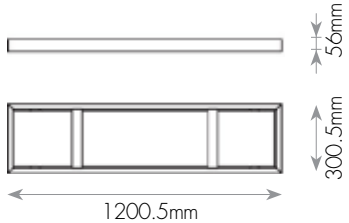



שקוע LED PANEL
1200X600 53W

גוף תאורה LED מקצועי 95Lm/W, להתקנה שקועה בתקרות אקוסטיות אינצ'ית או מילימטרית. בעל מערכת אופטית יחודית ליעילות אנרגטית גבוהה
משמש להארת משרדים, בתי ספר, מוסדות ועוד

מבנה:
גוף אלומיניום בעל מערכת קירור איכותית, השומרת על יעילות אורית ועל אורך חיי LED לאורך זמן
טמפרטורת סביבה -10...+45°C

גימור:
צבע לבן

מקור האור:
פס LED קשיח Mid Power, ביעילות אורית גבוהה
מקדם מסירת צבע CRI>80
גוון אור 4000K

אורך חיי גוף התאורה:
אורך חיים בהתאמה לתקן TM-21 ו-LM-80
L70>30,000Hr

דרייבר:
חיצוני, ללא ריצוד>5%, תוצרת LEDVANCE OSRAM
PF>0.95

אופטיקה:
זווית הארה - 120°
כיסוי אופטי חלבי

אופן התקנה:
יש לעגן את הגוף באמצעות כבלי בטחון (לרכישה בנפרד)

תקנים:
מכון התקנים הישראלי - ת"י 2.2 חלק 20
תקן פיקוד העורף לחדרי ביטחון
CB-TUV לתקן IEC 61347-2-13, IEC 61347-1
TUV לתקני EMC: EN 61000-3-3, EN 61000-3-2, EN 61547, EN 55015
TUV לתקן EN 62493 EMF
תקן בטיחות פוטוביולוגית IEC 62471 - RG 0 (Exempt)
ביצועים לרכיב ה - LM80 LED
חוזק מכני IEC 62262 - IK06

LEDVANCE OSRAM

באישור מכון התקנים הישראלי

5Years Guarantee | 220-240V 50-60Hz | CRI>80 | F | IK06 | IP20 | LM80 | CB



מידות:

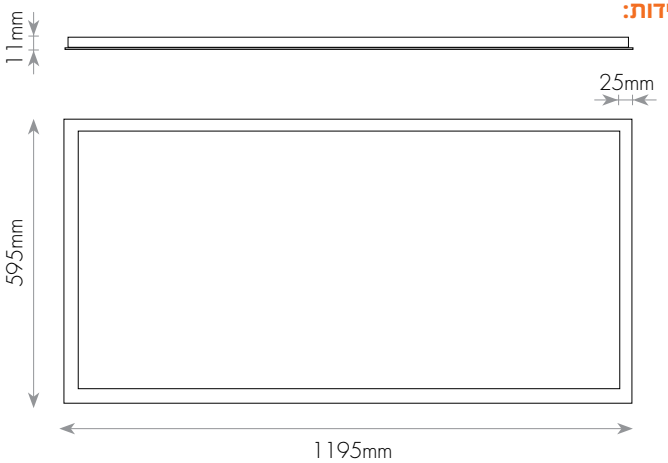

עקומה פוטומטרית:

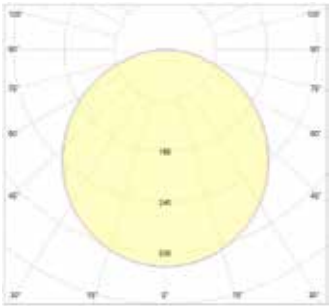

מאפיינים טכניים:

מק"ט	תיאור פריט	ברקוד (EAN)	הספק (W)	גוון אור (K)	שטף אור (lm)	יעילות אורית (lm/W)	זוית פיזור (°)	מידות גוף (mm)	גובה (mm)	משקל (kg)
10581640	Panel OS-LEDV 600X1200 53W 40K	4058075003316	53	4,000	5,035	95	120	595X1195	10.5	5.9



שקוע LED PANEL 120X30 40W



גוף תאורה LED להתקנה שקועה בתקרה אקוסטית, אינצ'ית או מילימטרית. פאנל 40W עוצמה אורית גבוהה ב-25% בהשוואה ל-2X36W וחסכון של 48% בצריכה החשמל. משמש להארת משרדים, בתי ספר, מוסדות ועוד.

מבנה:
גוף אלומיניום בעל מערכת קירור איכותית,
השומרת על יעילות אורית ועל אורך חיי LED לאורך זמן

גימור:
צבע לבן

מקור האור:
פס LED קשיח בשיטה היקפית, Mid Power, יעילות אורית גבוהה
מקדם מסירת צבע CRI>85
גוון אור 3000K /4000K /6000K
אורך חיים כ-30,000 שעות, בהתאמה לתקן TM-21 ו-LM-80
בעל אישור תקינה בטיחות פוטוביולוגית

עמעום:
לעמעום בשיטת 0-10 יש להכין תשתית של חוטי פיקוד, פנה לייעוץ

דרייבר:
חיצוני, תוצרת LIFUD

אופטיקה:
פריזמה אקרילית מחומר עמיד UV (אינו מצהיב)
חריצת לייזר תוצרת מיצובישי, יפן
SIDE-LIGHT- תאורת LED צידית, המייצרת שטיפת אור אחידה בכל הגוף
זווית הארה - 120°

אופן התקנה:
יש לעגן את הגוף באמצעות כבלי בטחון (לרכישה בנפרד)

תקנים:
מכון התקנים הישראלי - ת"י 20 חלק 2.2
CB-TUV לתקן IEC 61347-2-13, IEC 61347-1
TUV לתקני EMC: EN 61000-3-3, EN 61000-3-2 EN 61547, EN 55015,
TUV לתקן EN 62493 EMF
תקן בטיחות פוטוביולוגית IEC 62471 - RG 0 (Exempt)
ביצועים לרכיב ה - LM80 LED
חוזק מכני IEC 66262 - IK04

באישור מכון התקנים הישראלי

2Years Guarantee | 220-240V 50-60Hz | CRI>85 | F | IK 04 | IP 3X | LM 80 | CB



עקומות פוטומטריות וגשרי תאורה:

40W

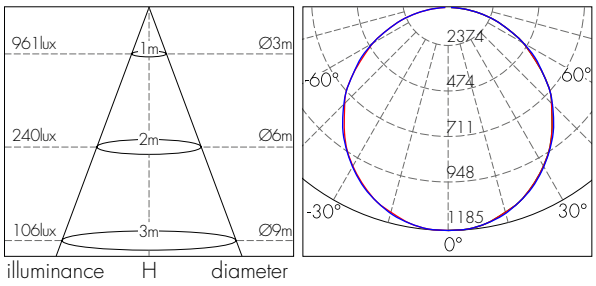

מאפיינים טכניים:

מק"ט	תיאור פריט	הספק (W)	גוון אור (K)	שטף אור (lm)	זווית הארה (°)	יעילות אורית (Lm/W)	צבע מבנה	כיסוי אופטי	גובה H (mm)	רוחב W (mm)	אורך L (mm)	משקל (kg)
17840261	פאנל לד שקוע 40W 295X1195 אור חם	40	3000	3000	120	75	לבן	חלבי	11	295	1,195	2.80
17840262	פאנל לד שקוע 40W 295X1195 אור ניטרלי	40	4000	3200	120	80	לבן	חלבי	11	295	1,195	2.80
17840263	פאנל לד שקוע 40W 295X1195 אור קר	40	6000	3200	120	80	לבן	חלבי	11	295	1,195	2.80

שקוע LED PANEL 120X30 52W



גוף תאורה LED להתקנה שקועה בתקרה אקוסטית, אינצ'ית או מילימטרית.
פאנל 52W עוצמה אורית גבוהה ב-25% בהשוואה ל- 2X36W וחסכון של 48% בצריכה החשמל. משמש להארת משרדים, בתי ספר, מוסדות ועוד

מבנה:
גוף אלומיניום בעל מערכת קירור איכותית,
השומרת על יעילות אורית ועל אורך חיי LED לאורך זמן

גימור:
צבע לבן

מקור האור:
פס LED קשיח בשיטה היקפית, Mid Power, יעילות אורית גבוהה
מקדם מסירת צבע CRI>85
גוון אור 3000K / 4200K / 6000K
אורך חיים כ-30,000 שעות, בהתאמה לתקן TM-21 ו-LM-80
בעל אישור תקינה בטיחות פוטוביולוגית

עמעום:
לעמעום בשיטת 0-10 יש להכין תשתית של חוטי פיקוד, פנה לייעוץ

דרייבר:
חיצוני, תוצרת LIFUD

אופטיקה:
פריזמה אקרילית מחומר עמיד UV (אינו מצהיב)
חריצת לייזר תוצרת מיצובישי, יפן
SIDE-LIGHT- תאורת LED צידית, המייצרת שטיפת אור אחידה בכל הגוף
זווית הארה - 120°

אופן התקנה:
יש לעגן את הגוף באמצעות כבלי בטחון (לרכישה בנפרד)

תקנים:
מכון התקנים הישראלי - ת"י 20 חלק 2.2
CB-TUV לתקן IEC 61347-2-13, IEC 61347-1
TUV לתקני EMC: EN 61000-3-3, EN 61000-3-2, EN 61547, EN 55015
TUV לתקן EN 62493 EMF
תקן בטיחות פוטוביולוגית IEC 62471 - RG 0 (Exempt)
ביצועים לרכיב ה - LM80 LED
חוזק מכני IEC 66262 - IK04

באישור מכון התקנים הישראלי
3Years Guarantee | 220-240V 50-60Hz | CRI>85 | F | IK 04 | IP 3X | LM 80 | CB



עקומות פוטומטריות וגשרי תאורה:

52W

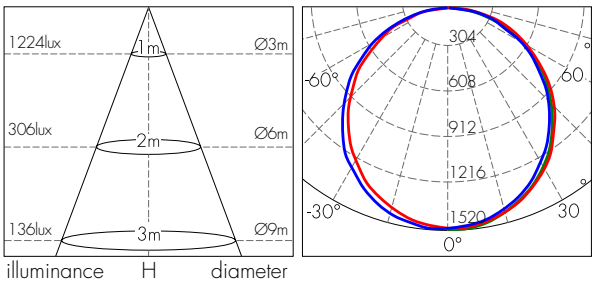

מאפיינים טכניים:

מק"ט	תיאור פריט	הספק (W)	גוון אור (K)	שטף אור (lm)	זווית הארה (°)	יעילות אורית (Lm/W)	צבע מבנה	כיסוי אופטי	גובה H (mm)	רוחב W (mm)	אורך L (mm)	משקל (kg)
17307489	LED PANEL 295X1195 52W אור חם	52	3,000	3,800	120	73	לבן	חלבי	11	295	1,195	5.50
17307488	LED PANEL 295X1195 52W אור ניטרלי	52	4,200	3,900	120	75	לבן	חלבי	11	295	1,195	5.50
17307491	LED PANEL 295X1195 52W אור קר	52	6,000	4,000	120	77	לבן	חלבי	11	295	1,195	5.50

שקוע לגבס LED PANEL 60X60 40W

התקנה שטוחה לקו 0 עם התקרה



גוף תאורה LED שקוע להתקנה שטוחה בקו אפס עם התקרה
להתקנה בתקרות אקוסטית וגבס
מהווה תחליף מושלם לגופים 4X14W ו-4X18W,
תוך כדי חסכון של 60% בצריכה החשמל
מיועד לשימוש פנימי, משרדים, בתי ספר, מוסדות ועוד

מבנה:
גוף אלומיניום בעל מערכת קירור איכותית, השומרת על יעילות אורית
ועל אורך חיי הLED לאורך זמן
כולל קפיצים להתקנה נוחה וקלה

גימור:
צבע לבן

מקור האור:
מודול LED, Mid Power, יעילות אורית גבוהה
מקדם מסירת צבע CRI>85
גוון אור 3000K / 4000K / 6000K
אורך חיים כ-35,000 שעות, בהתאמה לתקן TM-21 ו-LM-80
בעל אישור תקינה בטיחות פוטוביולוגית

דרייבר:
חיצוני, תוצרת LIFUD



קו התקרה

אופטיקה:
כיסוי אופטי חלבי
פריזמה אקרילית מחומר עמיד UV (אינו מצהיב)
חריצת לייזר תוצרת מיצובישי, יפן
SIDE-LIGHT- תאורת LED צידית, המייצרת שטיפת אור אחידה בכל הגוף
זווית הארה- 120°

אופן התקנה:
יש לעגן את גוף באמצעות כבלי ביטחון (לרכישה בנפרד)
יש להשתמש בקפיצים להתקנה בתקרת גבס

תקנים:
מכון התקנים הישראלי - ת"י 20 חלק 2.2
תקן פיקוד העורף לחדרי ביטחון
CB-TUV לתקן IEC 61347-2-13, IEC 61347-1
TUV לתקני EN 61000-3-3, EN 61000-3-2, EN 61547, EN 55015
EMC:
TUV לתקן EN 62493 EMF
תקן בטיחות פוטוביולוגית IEC 62471 - RG 0 (Exempt)
ביצועים לרכיב ה - LM80 LED
תקן פיקוד העורף לחדרי ביטחון

באישור מכון התקנים הישראלי
3Years Guarantee | 220-240V 50-60Hz | CRI>85 | F | IP20 | LM80 | CB

עקומות פוטומטריות וגשרי תאורה:

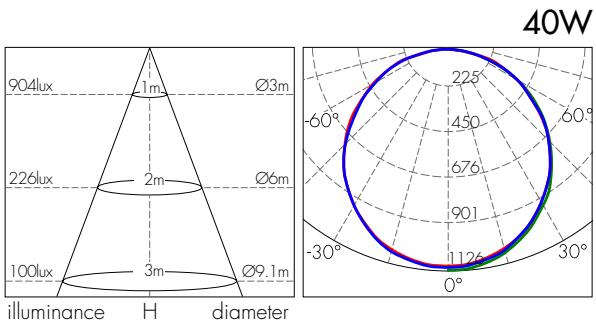

מאפיינים טכניים:

מק"ט	תיאור פריט	הספק (W)	גוון אור (K)	שטף אור (lm)	זווית הארה (°)	יעילות אורית (lm/W)	צבע מבנה	כיסוי אופטי	גובה H (mm)	רוחב W (mm)	אורך L (mm)	פתח קדח (mm)	משקל (kg)
17840210	LED PANEL 595*595 40W אור חם	40	3000	2900	120	80	לבן	חלבי	9	595	595	580X580	3.70
17840211	LED PANEL 595*595 40W אור ניטרלי	40	4000	3000	120	80	לבן	חלבי	9	595	595	580X580	3.70
17840212	LED PANEL 595*595 40W אור קר	40	6000	3150	120	80	לבן	חלבי	9	595	595	580X580	3.70

שקוע לגבס LED PANEL 30X30 24W

התקנה שטוחה לקו 0 עם התקרה





קו התקרה

גוף תאורה LED שקוע להתקנה שטוחה בקו אפס עם התקרה
להתקנה בתקרות אקוסטית וגבס.
מהווה תחליף מושלם לגופים 2X26W, תוך כדי חסכון של 57% בצריכה החשמל
מיועד לשימוש פנימי, משרדים, בתי ספר, מוסדות ועוד

מבנה:
גוף אלומיניום בעל מערכת קירור איכותית, השומרת על יעילות אורית ועל
אורך חיי ה-LED לאורך זמן.
כולל קפיצים להתקנה נוחה וקלה

גימור:
צבע לבן

מקור האור:
מודול LED, Mid Power, נצילות גבוהה
מקדם מסירת צבע CRI>85
גוון אור 3000K / 4200K / 6000K
אורך חיים כ-35,000 שעות, בהתאמה לתקן TM-21 ו-LM-80
בעל אישור תקינה בטיחות פוטוביולוגית

דרייבר:
חיצוני, תוצרת LIFUD

אופטיקה:
כיסוי אופטי חלבי
פריזמה אקרילית מחומר עמיד UV (אינו מצהיב)
חריצת לייזר תוצרת מיצובישי, יפן
SIDE-LIGHT- תאורת LED צידית, המייצרת שטיפת אור אחידה בכל הגוף
זווית הארה- 120°

אופן התקנה:
יש לעגן את הגוף באמצעות כבלי בטחון (לרכישה בנפרד)
יש להשתמש בקפיצים להתקנה בתקרות גבס

תקנים:
מכון התקנים הישראלי - ת"י 20 חלק 2.2
CB-TUV לתקן IEC 61347-2-13, IEC 61347-1
TUV לתקני EMC: EN 61000-3-3, EN 61000-3-2, EN 61547, EN 55015
TUV לתקן EMF EN 62493
תקן בטיחות פוטוביולוגית IEC 62471 - RG 0 (Exempt)
ביצועים לרכיב ה - LED LM80

באישור מכון התקנים הישראלי

3Years Guarantee | 220-240V 50-60Hz | CRI>85 | F | IK 04 | IP 3X | LM 80 | CB

עקומות פוטומטריות וגשרי תאורה:

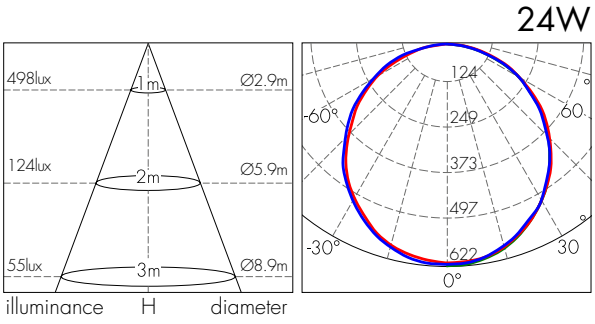

מידות:

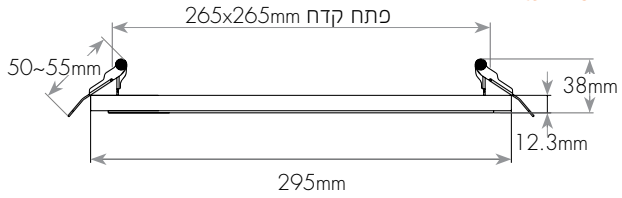

מאפיינים טכניים:

מק"ט	תיאור פריט	הספק (W)	גוון אור (K)	שטף אור (lm)	זווית הארה (°)	יעילות אורית (lm/W)	צבע מבנה	כיסוי אופטי	גובה H (mm)	רוחב W (mm)	אורך L (mm)	פתח קדח (mm)
17306242	LED PANEL 295X295 24W אור חם	24	3000	1920	120	80	לבן	חלבי	12.3	295	295	265X265
17306241	LED PANEL 295X295 24W אור ניטרלי	24	4200	1920	120	80	לבן	חלבי	12.3	295	295	265X265
17306240	LED PANEL 295X295 24W אור קר	24	6000	1920	120	80	לבן	חלבי	12.3	295	295	265X265

שקוע לגבס LED PANEL 120X30 40W

התקנה שטוחה לקו 0 עם התקרה





קו התקרה

גוף תאורה LED שקוע להתקנה שטוחה בקו אפס עם התקרה.
להתקנה בתקרות אקוסטית וגבס.
מהווה תחליף מושלם לגופים 2X36W, תוך כדי חסכון של 58% בצריכה החשמל
מיועד לשימוש פנימי, משרדים, בתי ספר, מוסדות ועוד.

מבנה:
גוף אלומיניום בעל מערכת קירור איכותית,
השומרת על יעילות אורית ועל אורך חיי ה-LED לאורך זמן
כולל קפיצים להתקנה נוחה וקלה

גימור:
צבע לבן

מקור האור:
מודול LED, Mid Power, נצילות גבוהה
מקדם מסירת צבע CRI>85
גוון אור 3000K / 4200K / 6000K
אורך חיים כ-35,000 שעות, בהתאמה לתקן TM-21 ו-LM-80
בעל אישור תקינה בטיחות פוטוביולוגית

דרייבר:
חיצוני, תוצרת LIFUD

אופטיקה:
כיסוי אופטי חלבי
פריזמה אקרילית מחומר עמיד UV (אינו מצהיב)
חריצת לייזר תוצרת מיצובישי, יפן
SIDE-LIGHT- תאורת LED צידית, המייצרת שטיפת אור אחידה בכל הגוף
זווית הארה- 120°

אופן התקנה:
יש לעגן את הגוף באמצעות כבלי בטחון (לרכישה בנפרד)
יש להשתמש בקפיצים להתקנה בתקרות גבס

תקנים:
מכון התקנים הישראלי - ת"י 20 חלק 2.2
CB-TUV לתקן IEC 61347-1, IEC 61347-2-13
TUV לתקני EMC: EN 61000-3-3, EN 61000-3-2 ,EN 61547, EN 55015
TUV לתקן EMF EN 62493
תקן בטיחות פוטוביולוגית IEC 62471 - RG 0 (Exempt)
ביצועים לרכיב ה - LED LM80

באישור מכון התקנים הישראלי

3Years Guarantee | 220-240V 50-60Hz | CRI>85 | F | IP20 | LM80 | CB

עקומות פוטומטריות וגשרי תאורה:

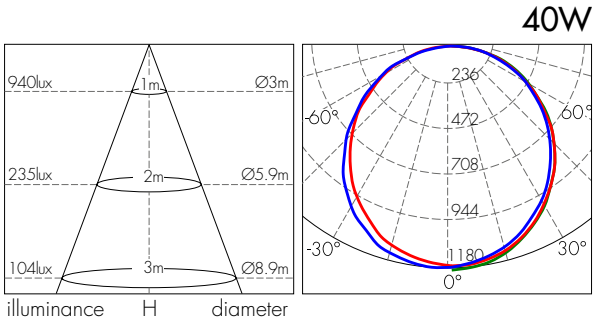

מאפיינים טכניים:

מק"ט	תיאור פריט	הספק (W)	גוון אור (K)	שטף אור (lm)	זווית הארה (°)	יעילות אורית (lm/W)	צבע מבנה	כיסוי אופטי	גובה H (mm)	אורך L (mm)	רוחב W (mm)	פתח קדח (mm)	משקל (kg)
17840213	LED PANEL 1195X295 40W אור חם	40	3000	3200	120	80	לבן	חלבי	9	1195	295	285X1185	5.50
17840214	LED PANEL 1195X295 40W אור ניטרלי	40	4200	3200	120	80	לבן	חלבי	9	1195	295	285X1185	5.50
17840215	LED PANEL 1195X295 40W אור קר	40	6000	3200	120	80	לבן	חלבי	9	1195	295	285X1185	5.50

שקוע LED PANEL PIERO



באישור מכון התקנים הישראלי

3Years Guarantee | 220-240V 50-60Hz | CRI>85 | IP20 | LM80 | CB



מידות:

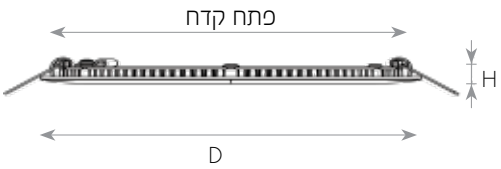

גוף תאורה LED מעוצב להתקנה שקועה בתקרה אקוסטית, אינצ'ית או מילימטרית ובתקרות גבס. מיועד לשימוש פנימי, משרדים, בתי ספר, מוסדות ועוד

מבנה:
גוף אלומיניום בעל מערכת קירור איכותית, השומרת על יעילות אורית ועל אורך חיי ה-LED לאורך זמן
כולל קפיצים להתקנה נוחה וקלה

גימור:
צבע לבן

מקור האור:
מודול LED , Mid Power, נצילות גבוהה
מקדם מסירת צבע CRI>80
גוון אור 3000K / 4000K / 6000K
אורך חיים כ-30,000 שעות, בהתאמה לתקן TM-21 ו-LM-80
בעל אישור תקינה בטיחות פוטוביולוגית

דרייבר:
חיצוני, תוצרת LIFUD

אופטיקה:
פריזמה אקרילית מחומר עמיד UV (אינו מצהיב)
חריצת לייזר תוצרת מיצובישי, יפן
SIDE-LIGHT- תאורת LED צידית, המייצרת שטיפת אור אחידה בכל הגוף
זווית הארה- 120°

אופן התקנה:
יש לעגן את הגוף באמצעות כבלי בטחון (לרכישה בנפרד)
יש להשתמש בקפיצים להתקנה בתקרות גבס

תקנים:
מכון התקנים הישראלי - ת"י 20 חלק 2.2
CB-TUV לתקן IEC 61347-2-13, IEC 61347-1
TUV לתקני EMC: EN 61000-3-3, EN 61000-3-2, EN 61547, EN 55015
TUV לתקן EN 62493 EMF
תקן בטיחות פוטוביולוגית IEC 62471 - RG 0 (Exempt)
ביצועים לרכיב ה - LED LM80

מאפיינים טכניים:

מק"ט	תיאור פריט	הספק (W)	גוון אור (K)	שטף אור (lm)	זווית הארה (°)	צבע מבנה	כיסוי אופטי	גובה H (mm)	קוטר D (mm)	פתח קדח (mm)
17840403	24W PIERO LED PANEL 30CM אור חם	24	3000	1900	120	לבן	חלבי	25	300	285
17840404	24W PIERO LED PANEL 30CM אור ניטרלי	24	4000	1900	120	לבן	חלבי	25	300	285
17840405	24W PIERO LED PANEL 30CM אור קר	24	6000	1900	120	לבן	חלבי	25	300	285
17840406	28W PIERO LED PANEL 40CM אור חם	28	3000	2100	120	לבן	חלבי	30	400	385
17840407	28W PIERO LED PANEL 40CM אור ניטרלי	28	4000	2100	120	לבן	חלבי	30	400	385
17840408	28W PIERO LED PANEL 40CM אור קר	28	6000	2100	120	לבן	חלבי	30	400	385
17840409	36W PIERO LED PANEL 50CM אור חם	36	3000	2700	120	לבן	חלבי	30	500	485
17840410	36W PIERO LED PANEL 50CM אור ניטרלי	36	4000	2700	120	לבן	חלבי	30	500	485
17840411	36W PIERO LED PANEL 50CM אור קר	36	6000	2700	120	לבן	חלבי	30	500	485
17840412	48W PIERO LED PANEL 60CM אור חם	48	3000	3900	120	לבן	חלבי	30	600	585
17840413	48W PIERO LED PANEL 60CM אור ניטרלי	48	4000	3900	120	לבן	חלבי	30	600	585
17840414	48W PIERO LED PANEL 60CM אור קר	48	6000	3900	120	לבן	חלבי	30	600	585

שקוע LED PANEL PIERO

עקומות פוטומטריות וגשרי תאורה:

24W

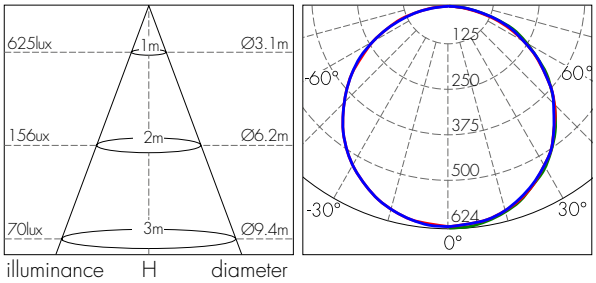

28W

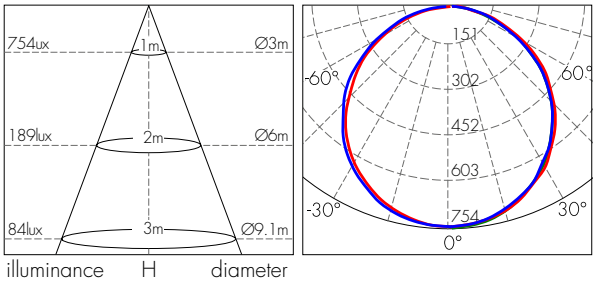

36W

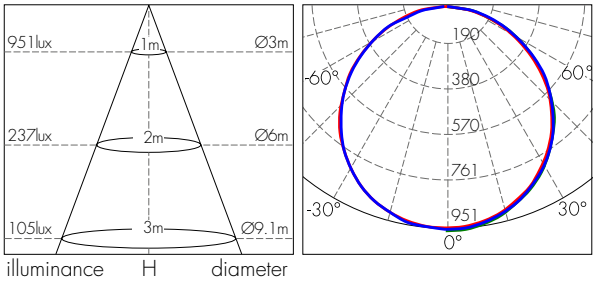

48W

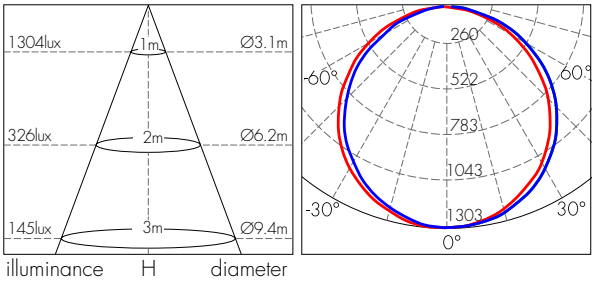

מתאם על הטיח לגופי תאורה LED PANEL

מק"ט	תיאור פריט	גובה (mm)	רוחב (mm)	אורך (mm)
17900304	מתאם להתקנה עה"ט 595X595X40	40.0	595	595
17900307	מתאם להתקנה עה"ט 295X295X40	40.0	295	295
17900298	מתאם להתקנה עה"ט 295X595X40	40.0	295	595
17900299	מתאם להתקנה עה"ט 295X1195X40	40.0	295	1,195

אביזרים לגופי תאורה LED PANEL

מק"ט	תיאור פריט	הספק (W)	גובה (mm)	רוחב (mm)	אורך (mm)
17900300	אביזרי תליה				
17900306	סט קפיצים				
17900317	ספייסר לפאנל 595X595 לתקרה 605				
43609166	דרייבר רב תחומי 0-10V, 1800MA-700 55VCC	70-33	38.0	46	185
43695861	דרייבר רב תחומי 0-10V, 12/24VDC , 350/500/700MA	35-15	24.0	67	103
35020653	עמעם סיבובי 1 מודול לבן לפיקוד 0-10V לסידרת NISKO SWITCH	200			
43602365	עמעם סיבובי 1 מודול לבן לפיקוד 0-10V לסידרת GEWISS SYSTEM	200			

***מעל 200W יש להשתמש במפסק ON-OFF המתאים לזרם הנצרך**



שקוע LED PANEL



גוף תאורה LED שקוע תקרה עגול דק במיוחד,
המשתלב בקו אחיד עם התקרה.
קל להתקנה ומאפשר חסכון כספי גבוה באחזקה ובצריכת החשמל
מיועד לשימוש פנימי, להארת משרדים, מוסדות או בתים
פאנל 9W מהווה תחליף ל- 1X18W עם חסכון של עד 55% בצריכת החשמל
פאנל 15W מהווה תחליף ל-2X13W עם חסכון של עד 50% בצריכת החשמל
פאנל 20W מהווה תחליף ל-2X18W עם חסכון של עד 50% בצריכת החשמל

מבנה:
גוף אלומיניום בעל מערכת קירור איכותית, השומרת על יעילות אורית ועל
אורך חיי LED לאורך זמן
הגוף כולל כבלי בטחון

גימור:
צבע לבן

מקור האור:
מודול LED, Mid Power, נצילות גבוהה
מקדם מסירת צבע CRI>85
גוון אור 3000K / 4200K / 6000K
אורך חיים כ-30,000 שעות, בהתאמה לתקן LM-80 ו-TM-21
בעל אישור תקינה בטיחות פוטוביולוגית

עמעום:
לעמעום בשיטת 0-10 יש להכין תשתית של חוטי פיקוד, פנה לייעוץ

דרייבר:
חיצוני, תוצרת LIFUD

אופטיקה:
פריזמה אקרילית מחומר עמיד UV (אינו מצהיב), PMMA
חריצת לייזר תוצרת מיצובישי, יפן
SIDE-LIGHT- תאורת LED צידית, המייצרת שטיפת אור אחידה בכל הגוף
זווית הארה - 120°

אופן התקנה:
הגוף כולל קפיצי התקנה
יש לעגן את הגוף באמצעות כבלי בטחון

תקנים:
מכון התקנים הישראלי - ת"י 20 חלק 2.2
CB-TUV לתקן IEC 61347-2-13, IEC 61347-1
TUV לתקני EMC: EN 61000-3-3, EN 61000-3-2, EN 61547, EN 55015
TUV לתקן EMF EN 62493
תקן בטיחות פוטוביולוגית IEC 62471 - RG 0 (Exempt)
ביצועים לרכיב ה - LED LM80
חוזק מכני IEC 66262 - IK04

באישור מכון התקנים הישראלי | CB | 2Years Guarantee | 100-240V 50-60Hz | CRI>83 | F | IK 04 | IP 3X | LM 80 | TÜV

עקומות פוטומטריות וגשרי תאורה:

9W

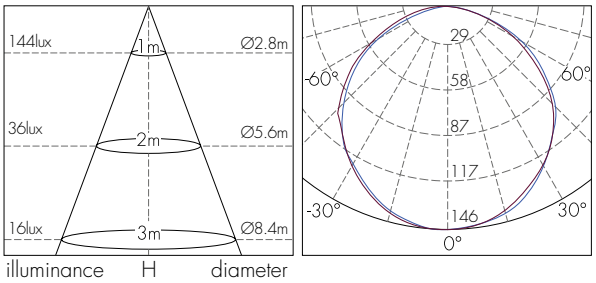

15W

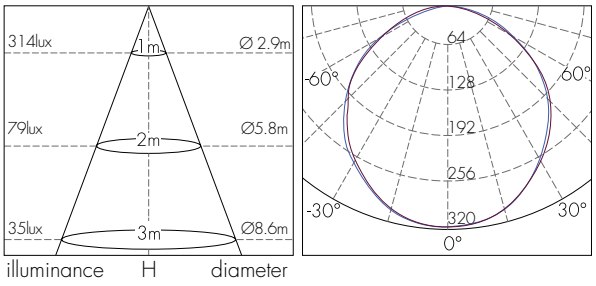

20W

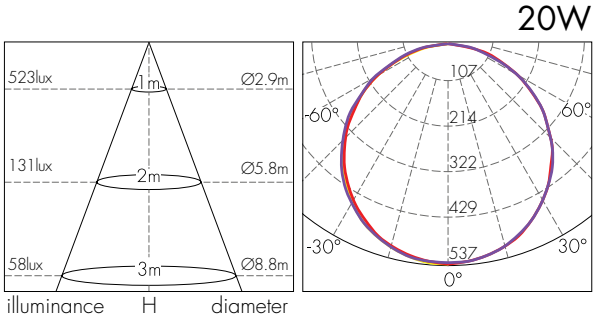

מאפיינים טכניים:

מק"ט	תיאור פריט	הספק (W)	גוון אור (K)	שטף אור (lm)	זווית הארה (°)	יעילות אורית (lm/W)	צבע מבנה	כיסוי אופטי	גובה H (mm)	קוטר D (mm)	פתח קדח (mm)	משקל (kg)
17840050	LED PANEL 9W 4" אור חם	9	3,000	540	120	60	לבן	חלבי	14	120	100	0.40
17840052	LED PANEL 9W 4" אור קר	9	6,000	595	120	66	לבן	חלבי	14	120	100	0.40
17840053	LED PANEL 15W 6" אור חם	15	3,000	930	120	62	לבן	חלבי	14	170	150	0.50
17840054	LED PANEL 15W 6" אור ניטרלי	15	4,200	976	120	65	לבן	חלבי	14	170	150	0.50
17840056	LED PANEL 20W 8" אור חם	20	3,000	1,450	120	73	לבן	חלבי	14	225	200	0.90
17840057	LED PANEL 20W 8" אור ניטרלי	20	4,200	1,522	120	76	לבן	חלבי	14	225	200	0.90

שקוע LED PANEL



גוף תאורה LED שקוע תקרה מרובע דק במיוחד,
המשתלב בקו אחיד עם התקרה.
קל להתקנה ומאפשר חסכון כספי גבוה באחזקה ובצריכת החשמל.
מיועד לשימוש פנימי, להארת משרדים, מוסדות או בתים.
פאנל 8W מהווה תחליף ל- 1X18W עם חסכון של עד 55% בצריכת החשמל
פאנל 15W מהווה תחליף ל-2X13W עם חסכון של עד 50% בצריכת החשמל
פאנל 20W מהווה תחליף ל-2X18W עם חסכון של עד 50% בצריכת החשמל

מבנה:
גוף אלומיניום בעל מערכת קירור איכותית, השומרת על יעילות אורית ועל
אורך חיי LED לאורך זמן
הגוף כולל כבלי בטחון

גימור:
צבע לבן

מקור האור:
מודול LED, Mid Power, נצילות גבוהה
מקדם מסירת צבע CRI>85
גוון אור 3000K / 4200K / 6000K
אורך חיים כ-30,000 שעות, בהתאמה לתקן TM-21 ו-LM-80
בעל אישור תקינה בטיחות פוטוביולוגית

עמעום:
לעמעום בשיטת 0-10 יש להכין תשתית של חוטי פיקוד, פנה לייעוץ

דרייבר:
חיצוני, תוצרת LIFUD

אופטיקה:
פריזמה אקרילית מחומר עמיד UV (אינו מצהיב), PMMA
חריצת לייזר תוצרת מיצובישי, יפן
SIDE-LIGHT- תאורת LED צידית, המייצרת שטיפת אור אחידה בכל הגוף
זווית הארה - 120°

אופן התקנה:
הגוף כולל קפיצי התקנה
יש לעגן את הגוף באמצעות כבלי בטחון

תקנים:
מכון התקנים הישראלי - ת"י 20 חלק 2.2
CB-TUV לתקן IEC 61347-2-13, IEC 61347-1
TUV לתקני EMC: EN 61000-3-3, EN 61000-3-2, EN 61547, EN 55015
TUV לתקן EMF EN 62493
תקן בטיחות פוטוביולוגית IEC 62471 - RG 0 (Exempt)
ביצועים לרכיב ה - LM80 LED
חוזק מכני IEC 66262 - IK04

באישור מכון התקנים הישראלי

2Years Guarantee | 100-240V 50-60Hz | CRI›83 | F | IK 04 | IP 3X | LM 80 | CB



מאפיינים טכניים:

מק"ט	תיאור פריט	הספק (W)	גוון אור (K)	שטף אור (lm)	זווית הארה (°)	יעילות אורית (lm/W)	צבע מבנה	כיסוי אופטי	גובה H (mm)	רוחב W (mm)	אורך L (mm)	פתח קדח (mm)	משקל (kg)
17840059	8W 10X10 LED PANEL אור חם	8	3,000	540	120	68	לבן	חלבי	14	120	120	100X100	0.45
17840060	8W 10X10 LED PANEL אור ניטרלי	8	4,200	570	120	71	לבן	חלבי	14	120	120	100X100	0.45
17840061	8W 10X10 LED PANEL אור קר	8	6,000	595	120	74	לבן	חלבי	14	120	120	100X100	0.45
17840062	15W 15X15 LED PANEL אור חם	15	3,000	930	120	62	לבן	חלבי	14	170	170	150X150	0.55
17840063	15W 15X15 LED PANEL אור ניטרלי	15	4,200	976	120	65	לבן	חלבי	14	170	170	150X150	0.55
17840064	15W 15X15 LED PANEL אור קר	15	6,000	1,025	120	68	לבן	חלבי	14	170	170	150X150	0.55
17840065	20W 20X20 LED PANEL אור חם	20	3,000	1,450	120	73	לבן	חלבי	14	225	225	200X200	0.95
17840066	20W 20X20 LED PANEL אור ניטרלי	20	4,200	1,522	120	76	לבן	חלבי	14	225	225	200X200	0.95
17840067	20W 20X20 LED PANEL אור קר	20	6,000	1,600	120	80	לבן	חלבי	14	225	225	200X200	0.95

שקוע LED PANEL

עקומות פוטומטריות וגשרי תאורה:

15W

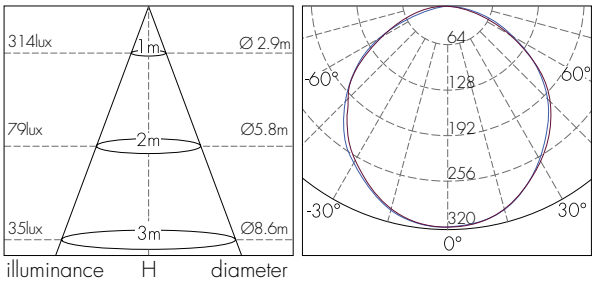

8W

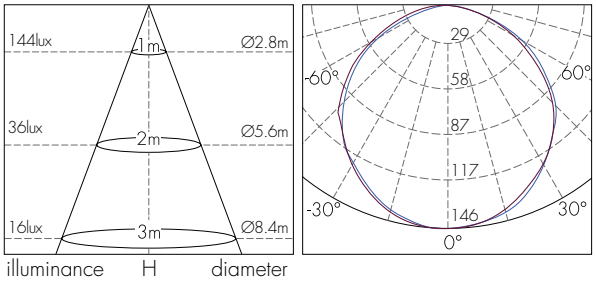

20W

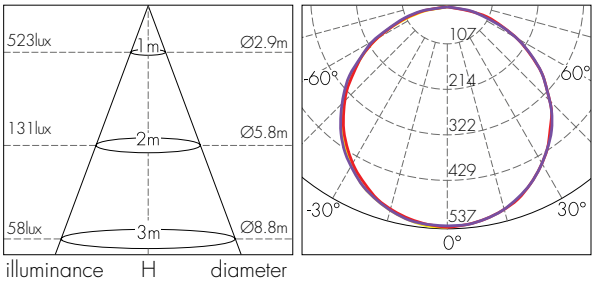



שקוע אינטגרלי LED PANEL

"2 מיועד לקופסאות הסתעפות





גוף תאורה LED שקוע עגול בעל דרייבר מובנה מונע ריצוד, קל להתקנה ומאפשר חיסכון כספי גבוה באחזקה ובצריכת החשמל
מיועד לשימוש פנימי, להארת משרדים, מוסדות או בתים
פאנל 3W מהווה תחליף ל-20W דקרויקה
פאנל 5W מהווה תחליף ל-13W דקרויקה

מבנה:
מבנה קירור חדשני השומר על יעילות אורית לאורך זמן
הגוף כולל קפיצים להתקנה בקופסאות הסתעפות (קופסא 55") ותקרות גבס

גימור:
צבע לבן

מקור האור:
מודול LED, Mid Power, נצילות גבוהה
מקדם מסירת צבע CRI>85
גוון אור 3000K / 4000K / 6000K
אורך חיים כ-30,000 שעות, בהתאמה לתקן TM-21 ו-LM-80
בעל אישור תקינה בטיחות פוטוביולוגית

דרייבר:
דרייבר אינטגרלי פנימי

אופטיקה:
כיסוי אופטי חלבי הארת Backlight
זווית הארה - 120°

אופן התקנה:
הגוף כולל קפיצים להתקנה

תקנים:
מכון התקנים הישראלי - ת"י 20 חלק 2.2
CB SGS לתקן IEC 61347-2-13, IEC 61347-1
CB SGS לתקן IEC 61347-2-13, IEC 61347-1
SGS לתקני EMC: EN 61000-3-3, EN 61000-3-2, EN 61547, EN 55015
SGS לתקן EN 62493
תקן בטיחות פוטוביולוגית IEC 62471 - RG 0 (Exempt)
ביצועים לרכיב ה - LM80 LED
חוזק מכני IEC 66262 - IK04

CB | באישור מכון התקנים הישראלי
2Years Guarantee | 220-240V 50-60Hz | CRI>85 | F | IK 04 | IP 3X | LM 80 | SGS

מידות:

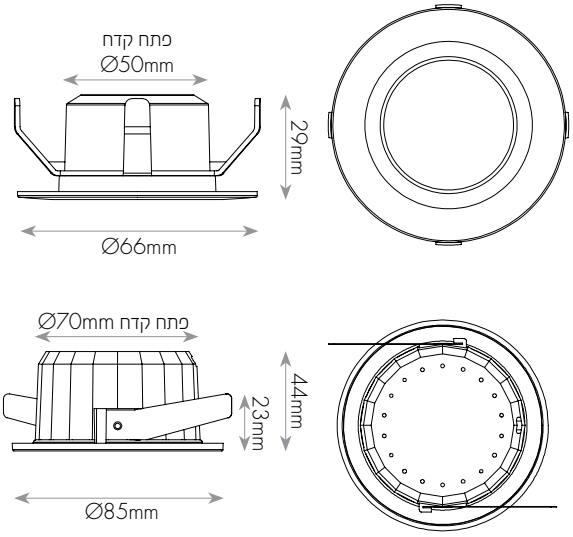

מאפיינים טכניים:

מק"ט	תיאור פריט	הספק (W)	גוון אור (K)	שטף אור (lm)	זווית הארה	יעילות אורית (lm/W)	צבע מבנה	כיסוי אופטי	גובה H (mm)	קוטר D (mm)	פתח קדח (mm)	משקל (kg)
17840140	LED PANEL אינטגרלי "2 3W אור חם	3	3000	200	120	67	לבן	חלבי	29	66	50	0.23
17840141	LED PANEL אינטגרלי "2 3W אור ניטרלי	3	4000	200	120	67	לבן	חלבי	29	66	50	0.23
17840142	LED PANEL אינטגרלי "2 3W אור קר	3	6000	200	120	67	לבן	חלבי	29	66	50	0.23
17840143	LED PANEL אינטגרלי "3 5W אור חם	5	3000	250	120	50	לבן	חלבי	44	85	70	0.33
17840144	LED PANEL אינטגרלי "3 5W אור ניטרלי	5	4000	250	120	50	לבן	חלבי	44	85	70	0.33
17840145	LED PANEL אינטגרלי "3 5W אור קר	5	6000	250	120	50	לבן	חלבי	44	85	70	0.33

שקוע אינטגרלי LED PANEL



גוף תאורה LED שקוע תקרה עגול בעל דרייבר מובנה מונע ריצוד,
קל להתקנה ומאפשר חסכון כספי גבוה באחזקה ובצריכת החשמל.
מיועד לשימוש פנימי, להארת משרדים, מוסדות או בתים.
פאנל 6W מהווה תחליף ל-1X18W עם חסכון של עד 70% בצריכת החשמל
פאנל 12W מהווה תחליף ל-2X13W עם חסכון של עד 60% בצריכת החשמל
פאנל 18W מהווה תחליף ל-2X18W עם חסכון של עד 50% בצריכת החשמל

מבנה:
מבנה קירור חדשני השומר על יעילות אורית לאורך זמן
הגוף כולל קפיצים להתקנה בתקרות גבס

גימור:
צבע לבן

מקור האור:
מודול LED, Mid Power, נצילות גבוהה
מקדם מסירת צבע CRI>85
גוון אור 3000K / 4200K / 6000K
אורך חיים כ-30,000 שעות, בהתאמה לתקן TM-21 ו-LM-80
בעל אישור תקינה בטיחות פוטוביולוגית

דרייבר:
דרייבר אינטגרלי פנימי

אופטיקה:
כיסוי אופטי חלבי
פריזמה אקרילית מחומר עמיד UV (אינו מצהיב) SIDE-LIGHT- תאורת LED
צידית, המייצרת שטיפת אור אחידה בכל הגוף
זווית הארה - 120°

אופן התקנה:
יש לעגן את הגוף באמצעות כבלי בטחון (לרכישה בנפרד)
יש להשתמש בקפיצים להתקנה בתקרות גבס

תקנים:
מכון התקנים הישראלי - ת"י 20 חלק 2.2
CB SGS לתקן IEC 61347-1, IEC 61347-2-13
CB SGS לתקן IEC 61347-1, IEC 61347-2-13
SGS לתקני EMC: EN 61000-3-3, EN 61000-3-2, EN 55015, EN 61547
SGS לתקן EN 62493
תקן בטיחות פוטוביולוגית IEC 62471 - RG 0 (Exempt)
ביצועים לרכיב ה - LED LM80
חוזק מכני IEC 66262 - IK04

CB | באישור מכון התקנים הישראלי

2Years Guarantee | 220-240V 50-60Hz | CRI>85 | F | IK 04 | IP 3X | LM 80 | SGS

עקומות פוטומטריות וגשרי תאורה:

6W

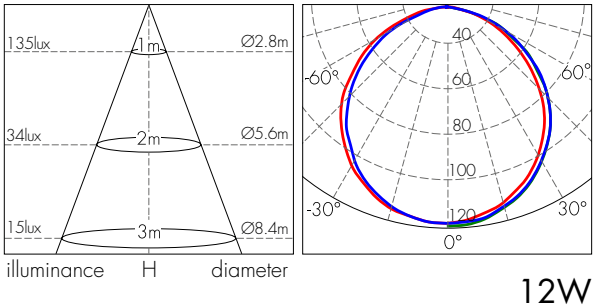

12W

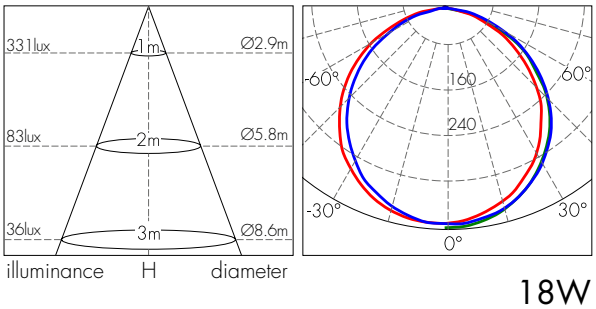

18W

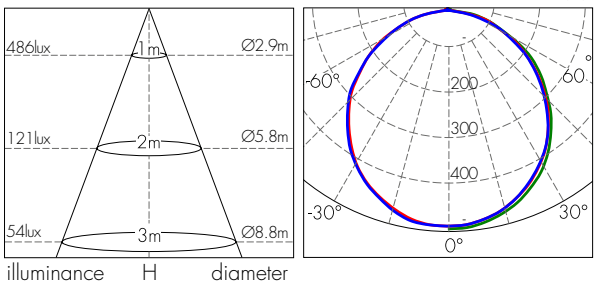

מאפיינים טכניים:

מק"ט	תיאור פריט	הספק (W)	גוון אור (K)	שטף אור (lm)	זווית הארה (°)	יעילות אורית (Lm/W)	צבע מבנה	כיסוי אופטי	גובה H (mm)	קוטר D (mm)	פתח קדח (mm)	משקל (kg)
17840104	LED PANEL 4" 6W אור חם	6	3,000	420	120	70	לבן	חלבי	29	121	105	0.23
17840105	LED PANEL 4" 6W אור ניטרלי	6	4,200	420	120	70	לבן	חלבי	29	121	105	0.23
17840106	LED PANEL 4" 6W אור קר	6	6,000	420	120	70	לבן	חלבי	29	121	105	0.23
17840107	LED PANEL 6" 12W אור חם	12	3,000	1,000	120	83	לבן	חלבי	29	171	155	0.40
17840108	LED PANEL 6" 12W אור ניטרלי	12	4,200	1,000	120	83	לבן	חלבי	29	171	155	0.40
17840109	LED PANEL 6" 12W אור קר	12	6,000	1,000	120	83	לבן	חלבי	29	171	155	0.40
17840110	LED PANEL 8" 18W אור חם	18	3,000	1,450	120	81	לבן	חלבי	29	226	210	0.66
17840111	LED PANEL 8" 18W אור ניטרלי	18	4,200	1,450	120	81	לבן	חלבי	29	226	210	0.66
17840112	LED PANEL 8" 18W אור קר	18	6,000	1,450	120	81	לבן	חלבי	29	226	210	0.66

שקוע אינטגרלי LED PANEL



גוף תאורה LED שקוע תקרה מרובע בעל דרייבר מובנה מונע ריצוד, קל להתקנה ומאפשר חסכון כספי גבוה באחזקה ובצריכת החשמל.
מיועד לשימוש פנימי, להארת משרדים, מוסדות או בתים.
פאנל 6W מהווה תחליף ל-1X18W עם חסכון של עד 70% בצריכת החשמל
פאנל 12W מהווה תחליף ל-2X13W עם חסכון של עד 60% בצריכת החשמל
פאנל 18W מהווה תחליף ל-2X18W עם חסכון של עד 50% בצריכת החשמל

מבנה:
מבנה קירור חדשני השומר על יעילות אורית לאורך זמן
הגוף כולל קפיצים להתקנה בתקרות גבס

גימור:
צבע לבן

מקור האור:
מודול LED, Mid Power, נצילות גבוהה
מקדם מסירת צבע CRI>85
גוון אור 3000K / 4200K / 6000K
אורך חיים כ-30,000 שעות, בהתאמה לתקן TM-21 ו-LM-80
בעל אישור תקינה בטיחות פוטוביולוגית

דרייבר:
דרייבר אינטגרלי פנימי

אופטיקה:
כיסוי אופטי חלבי
פריזמה אקרילית מחומר עמיד UV (אינו מצהיב) SIDE-LIGHT- תאורת LED
צידית, המייצרת שטיפת אור אחידה בכל הגוף
זווית הארה - 120°

אופן התקנה:
יש לעגן את הגוף באמצעות כבלי בטחון (לרכישה בנפרד)
יש להשתמש בקפיצים להתקנה בתקרות גבס

תקנים:
מכון התקנים הישראלי - ת"י 20 חלק 2.2
CB SGS לתקן IEC 61347-2-13, 61347-1
CB SGS לתקן IEC 61347-2-13, IEC 61347-1
SGS לתקני EMC: EN 61000-3-3, EN 61000-3-2, EN 55015, EN 61547
SGS לתקן EN 62493
תקן בטיחות פוטוביולוגית IEC 62471 - RG 0 (Exempt)
ביצועים לרכיב ה - LED LM80
חוזק מכני IEC 66262 - IK04

CB | באישור מכון התקנים הישראלי

2Years Guarantee | 220-240V 50-60Hz | CRI>85 | F | IK04 | IP3X | LM80 | SGS

עקומות פוטומטריות וגשרי תאורה:

6W

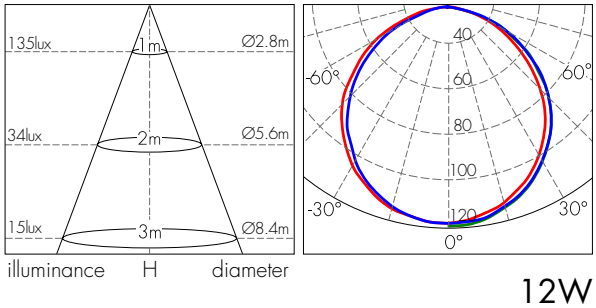

12W

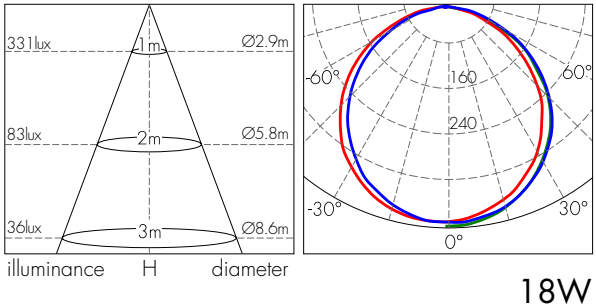

18W

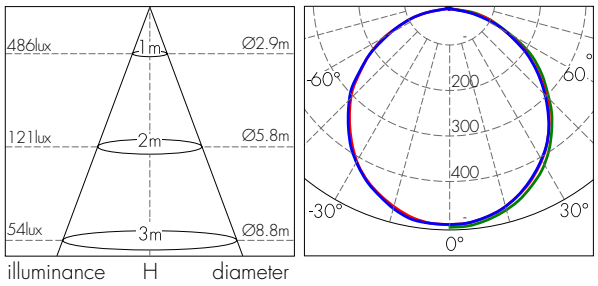

מאפיינים טכניים:

מק"ט	תיאור פריט	הספק (W)	גוון אור (K)	שטף אור (lm)	זווית הארה (°)	יעילות אורית (lm/W)	צבע מבנה	כיסוי אופטי	גובה H (mm)	רוחב W (mm)	אורך L (mm)	פתח קדח (mm)	משקל (kg)
17840113	LED PANEL 6W 10X10 אור חם	6	3,000	420	120	70	לבן	חלבי	29	121	121	105X105	0.23
17840114	LED PANEL 6W 10X10 אור ניטרלי	6	4,200	420	120	70	לבן	חלבי	29	121	121	105X105	0.23
17840115	LED PANEL 6W 10X10 אור קר	6	6,000	420	120	70	לבן	חלבי	29	121	121	105X105	0.23
17840116	LED PANEL 12W 15X15 אור חם	12	3,000	1,000	120	83	לבן	חלבי	29	171	171	155X155	0.40
17840117	LED PANEL 12W 15X15 אור ניטרלי	12	4,200	1,000	120	83	לבן	חלבי	29	171	171	155X155	0.40
17840118	LED PANEL 12W 15X15 אור קר	12	6,000	1,000	120	83	לבן	חלבי	29	171	171	155X155	0.40
17840119	LED PANEL 18W 21X21 אור חם	18	3,000	1,450	120	81	לבן	חלבי	29	226	226	210X210	0.66
17840120	LED PANEL 18W 21X21 אור ניטרלי	18	4,200	1,450	120	81	לבן	חלבי	29	226	226	210X210	0.66
17840121	LED PANEL 18W 21X21 אור קר	18	6,000	1,450	120	81	לבן	חלבי	29	226	226	210X210	0.66

שקוע קעור ללא עדשה HILA



באישור מכון התקנים הישראלי

2Years Guarantee | 220-240V 50-60Hz | CRI>80 | IP20 | LM80 | CB

גוף תאורה LED שקוע דקורטיבי עגול אינו מסנוור בעל תאורה צידית המפזר את האור בצורה אחידה. התקנה קלה במיוחד, מאפשר חסכון כספי גבוה באחזקה ובצריכת החשמל מיועד לשימוש פנימי, להארת משרדים, מוסדות או בתים.
פאנל 8W מהווה תחליף ל-1X18W עם חסכון של עד 60% בצריכת החשמל
פאנל 12W מהווה תחליף ל-2X11W עם חסכון של עד 50% בצריכת החשמל
פאנל 16W מהווה תחליף מעל 2X13W עם חסכון של עד 50% בצריכת החשמל

מבנה:
גוף אלומיניום בעל מערכת קירור איכותית, השומרת על יעילות אורית ועל אורך חיי LED לאורך זמן
הגוף כולל כבלי בטחון

גימור:
צבע לבן

מקור האור:
מודול LED, Mid Power, נצילות גבוהה
מקדם מסירת צבע CRI>85
גוון אור 3000K / 6000K
אורך חיים כ-30,000 שעות, בהתאמה לתקן TM-21 ו-LM-80
בעל אישור תקינה בטיחות פוטוביולוגית

עמעום:
לעמעום בשיטת 0-10 יש להכין תשתית של חוטי פיקוד, פנה לייעוץ

דרייבר:
חיצוני, תוצרת LIFUD

אופטיקה:
רפלקטור אלומיניום צבוע לבן מט בעל החזרים גבוהים ביותר
זווית הארה - 120°

אופן התקנה:
התקנה באמצעות קפיצים ותפס תלייה לתקרה

תקנים:
מכון התקנים הישראלי - ת"י 20 חלק 2.2
CB-TUV לתקן IEC 61347-2-13, IEC 61347-1
TUV לתקני EMC: EN 61000-3-3, EN 61000-3-2, EN 61547, EN 55015
TUV לתקן EN 62493 EMF
ביצועים לרכיב ה - LM80 LED

עקומות פוטומטריות וגשרי תאורה:

8W

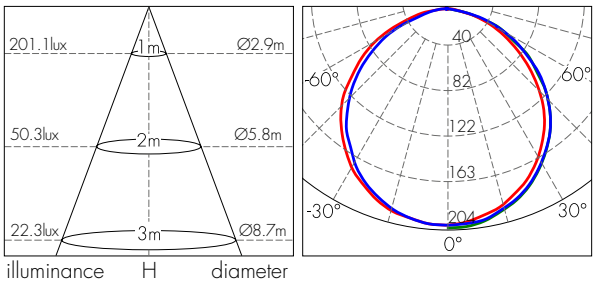

12W

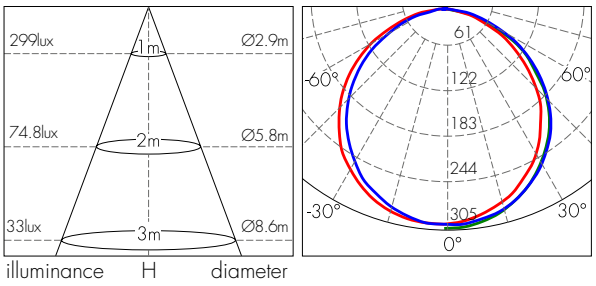

16W

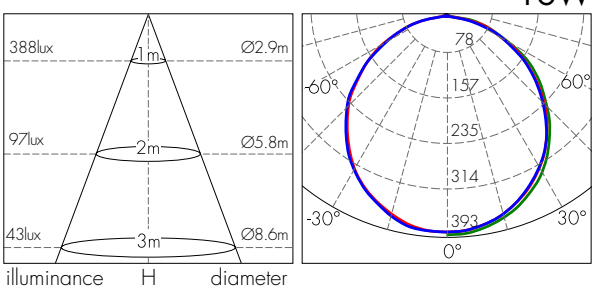

מאפיינים טכניים:

מק"ט	תיאור פריט	הספק (W)	גוון אור (K)	שטף אור (lm)	זווית הארה (°)	יעילות אורית (Lm/W)	צבע מבנה	כיסוי אופטי	גובה H (mm)	קוטר D (mm)	פתח קדח (mm)	משקל (kg)
17302000	HILA 4" 8W אור קר	8	6,000	567	120	71	לבן	ללא	47	110	100	0.25
17302002	HILA 4" 8W אור חם	8	3,000	567	120	71	לבן	ללא	47	110	100	0.25
17303000	HILA 5" 12W אור קר	12	6,000	840	120	70	לבן	ללא	47	150	135	0.36
17303002	HILA 5" 12W אור חם	12	3,000	840	120	70	לבן	ללא	47	150	135	0.36
17304000	HILA 6" 16W אור קר	16	6,000	1,100	120	69	לבן	ללא	47	180	155	0.48
17304002	HILA 6" 16W אור חם	16	3,000	1,100	120	69	לבן	ללא	47	180	155	0.48

שקוע קעור ללא עדשה HILA



גוף תאורה LED שקוע דקורטיבי מרובע אינו מסנוור בעל תאורה צידית המפזר את האור בצורה אחידה. התקנה קלה במיוחד, מאפשר חסכון כספי גבוה באחזקה ובצריכת החשמל מיועד לשימוש פנימי, להארת משרדים, מוסדות או בתים.
פאנל 8W מהווה תחליף ל-1X18W עם חסכון של עד 60% בצריכת החשמל
פאנל 12W מהווה תחליף ל-2X11W עם חסכון של עד 50% בצריכת החשמל
פאנל 16W מהווה תחליף מעל 2X13W עם חסכון של עד 50% בצריכת החשמל

מבנה:
גוף אלומיניום בעל מערכת קירור איכותית, השומרת על יעילות אורית ועל אורך חיי LED לאורך זמן
הגוף כולל כבלי בטחון

גימור:
צבע לבן

מקור האור:
מודול Mid Power ,LED, נצילות גבוהה
מקדם מסירת צבע CRI>85
גוון אור 3000K / 6000K
אורך חיים כ-30,000 שעות, בהתאמה לתקן TM-21 ו-LM-80
בעל אישור תקינה בטיחות פוטוביולוגית

עמעום:
לעמעום בשיטת 0-10 יש להכין תשתית של חוטי פיקוד, פנה לייעוץ

דרייבר:
חיצוני, תוצרת LIFUD

אופטיקה:
רפלקטור אלומיניום צבוע לבן מט בעל החזרים גבוהים ביותר
זווית הארה - 120°

אופן התקנה:
התקנה באמצעות קפיצים ותפס תלייה לתקרה

תקנים:
מכון התקנים הישראלי - ת"י 20 חלק 2.2
CB-TUV לתקן IEC 61347-1 ,IEC 61347-2-13
TUV לתקני EMC: EN 61000-3-3 ,EN 61000-3-2 ,EN 61547, EN 55015
TUV לתקן EMF EN 62493
ביצועים לרכיב ה - LM80 LED

באישור מכון התקנים הישראלי

2Years Guarantee | 220-240V 50-60Hz | CRI>80 | F | IP20 | LM80 | TÜV | CB

עקומות פוטומטריות וגשרי תאורה:

8W

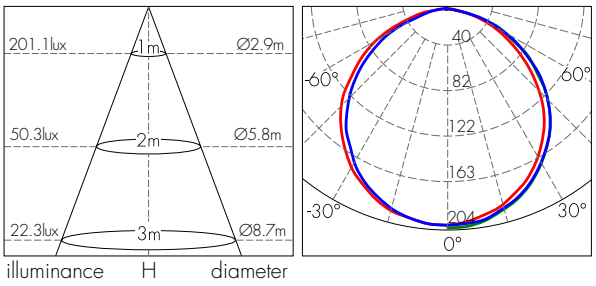

12W

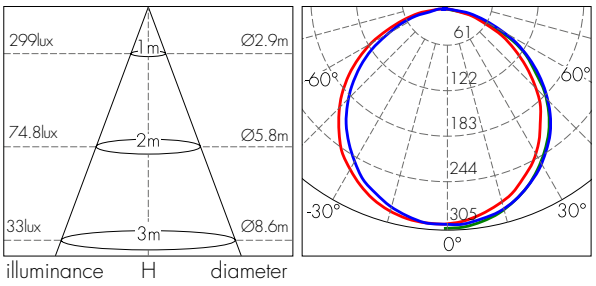

16W

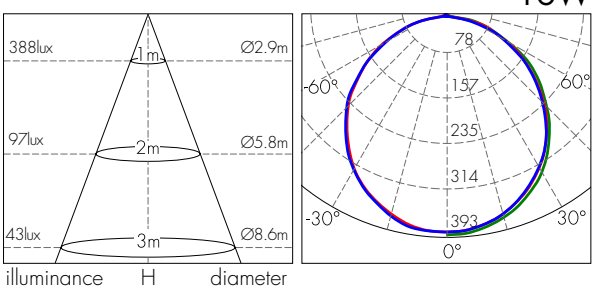

מאפיינים טכניים:

מק"ט	תיאור פריט	הספק (W)	גוון אור (K)	שטף אור (lm)	זווית הארה (°)	יעילות אורית (Lm/W)	צבע מבנה	גובה H (mm)	רוחב W (mm)	אורך L (mm)	פתח קדח (mm)	משקל (kg)
17305000	HILA 10X10 8W אור קר	8	6,000	567	120	71	לבן	47	110	110	100*100	0.26
17305002	HILA 10X10 8W אור חם	8	3,000	567	120	71	לבן	47	110	110	100*100	0.26
17308000	HILA 135X135 12W אור קר	12	6,000	840	120	70	לבן	47	150	150	135*135	0.42
17308002	HILA 135X135 12W אור חם	12	3,000	840	120	70	לבן	47	150	150	135*135	0.42
17307000	HILA 155X155 16W אור קר	16	6,000	1,100	120	69	לבן	47	180	180	155*155	0.52
17307002	HILA 155X155 16W אור חם	16	3,000	1,100	120	69	לבן	47	180	180	155*155	0.52

DOWNLIGHT
שקוע LED



סדרת גופי תאורת LED שקועי תקרה, המהווים תחליף מושלם וחסכון אנרגטי של כ-60% בהשוואה לשקועי CFL עד 2X42W.
עיצוב שמשלים את סדרת LEDVANCE SPOT LIGHT
אחידות אורית מושלמת, עיצוב פונקציונלי ומינימליסטי
התקנה קלה, שימוש במחבר מהיר ודרייבר חיצוני לגמישות מרבית
מיועד לשימוש בחדרי מלון, חדרי שירות, מבואות ועוד.

מבנה:
גוף אלומיניום בציפוי אלקטרוסטטי בתנור, לפיזור חום מיטבי
ושמירה על אורך חיי ה-LED לאורך זמן, כיסוי ועדשת PMMA
טמפרטורת סביבה -20...+45°C

גימור:
צבע לבן

מקור האור:
פס LED קשיח Mid Power, בנצילות גבוהה
מקדם מסירת צבע CRI>80
גוון אור 3000K / 4000K / 6500K

אורך חיי גוף התאורה:
אורך חיים בהתאמה לתקן TM-21 ו-LM-80
L70>50,000Hr
L80>40,000Hr
L90>20,000Hr

דרייבר:
חיצוני, תוצרת LEDVANCE OSRAM
PF>0.95

אופטיקה:
עדשה איכותית לפיזור אור אחיד
זווית הארה - 95° / 100°

אופן התקנה:
הגוף כולל קפיצי התקנה
יש לעגן את הגוף באמצעות כבל בטחון

תקנים:
מכון התקנים הישראלי - ת"י 20 חלק 2.2
TUV CE לתקן EN 61347-1, EN 61347-2-13
TUV CE לתקני EMC: EN 61000-3-3, EN 61000-3-2, EN 61547, EN 55015
TUV CE לתקן EN 62493
תקן בטיחות פוטוביולוגית IEC 62471 - RG 0 (Exempt)
ביצועים לרכיב ה - LM80 LED

LEDVANCE OSRAM

באישור מכון התקנים הישראלי

3Years Guarantee | 220 - 240V 50-60Hz | CRI>83 | F | IP20 | TUV | LM80 | CB



מידות:

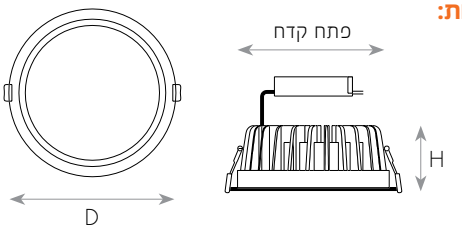

עקומה פוטומטרית:

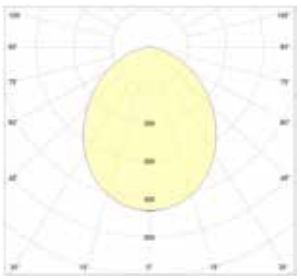

מאפיינים טכניים:

מק"ט	תיאור פריט	ברקוד (EAN)	הספק (W)	גוון אור (K)	שטף אור (lm)	יעילות אורית (lm/W)	זווית הארה (°)	קוטר D (mm)	גובה H (mm)	פתח קדח (mm)	משקל (kg)
10583614	Downlight 14W/830	4058075000001	14	3000	1310	90	95	160	60	150	0.80
10584614	Downlight 14W/840	4058075000025	14	4000	1360	95	95	160	60	150	0.80
10586614	Downlight 14W/865	4058075000049	14	6500	1360	95	95	160	60	150	0.80
10583625	Downlight 25W/830	4058075000063	25	3000	2220	90	100	220	67	200	1.40
10584625	Downlight 25W/840	4058075000087	25	4000	2340	95	100	220	67	200	1.40
10586625	Downlight 25W/865	4058075000100	25	6500	2440	100	100	220	67	200	1.40
10584635	Downlight 35W/840	4058075016347	35	4000	3325	95	100	220	67	200	1.40

שקוע PANDA LED DOWNLIGHT



סדרת גופי תאורה שקועי תקרה, מבוססי טכנולוגית LED מהווה תחליף לגוף מבוסס נורות PL או מטל-הלייד מסורתי מתאים להתקנה בגבהים שונים במסעדות, בתי כנסת, מוסדות ציבוריים ועוד

מבנה:
גוף אלומיניום בציפוי אלקטרוסטטי בתנור,
לפיזור חום מיטבי ושמירה על אורך חיי ה-LED לאורך זמן

גימור:
צבע לבן

מקור האור:
מודול SAMSUNG LED בשיטת מטריצה, Mid Power,
יעילות אורית גבוהה
מקדם מסירת צבע CRI>83
גוון אור 3000K / 4000K / 5000K
אורך חיים כ-30,000 שעות, בהתאמה לתקן TM-21 ו-LM-80
בעל אישור תקינה בטיחות פוטוביולוגית

דרייבר:
חיצוני

אופטיקה:
פריזמה אקרילית מחומר עמיד UV - אינו מצהיב
זווית הארה - 90°

אופן התקנה:
הגוף כולל קפיצי התקנה
יש לעגן את הגוף באמצעות כבל בטחון

תקנים:
מכון התקנים הישראלי - ת"י 20 חלק 2.2
TUV CE לתקן EN 61347-2-13, EN 61347-1
TUV CE לתקני EMC: EN 61000-3-3, EN 61000-3-2, EN 61547, EN 55015
TUV CE לתקן EN 62493
תקן בטיחות פוטוביולוגית IEC 62471 - RG 0 (Exempt)
ביצועים לרכיב ה - LED LM80

באישור מכון התקנים הישראלי
3Years Guarantee | 220-240V 50-60Hz | CRI>83 | F | IP20 | IP20 IP44 | IP20 IP54 | TÜV | LM80



בית כנסת, אור יהודה

מידות:

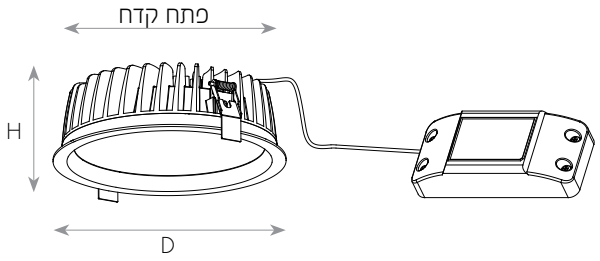

מאפיינים טכניים:

מק"ט	תיאור פריט	הספק (W)	גוון אור (K)	שטף אור (lm)	זווית הארה (°)	יעילות אורית (Lm/W)	דרגת אטימות (IP)	גובה H (mm)	קוטר D (mm)	פתח קדח (mm)	משקל (kg)
71123000	PANDA LED 90° 12W אור חם	12	3,000	780	90	65	IP54	59.5	115	100	0.31
71124000	PANDA LED 90° 12W אור ניטרלי	12	4,000	780	90	65	IP54	59.5	115	100	0.31
71123001	PANDA LED 90° 12W אור חם	12	3,000	1020	90	85	IP54	66	220	200	1.12
71124001	PANDA LED 90° 12W אור ניטרלי	12	4,000	1020	90	85	IP54	66	220	200	1.12
71125001	PANDA LED 90° 12W אור קר	12	5000	1020	90	85	IP54	66	220	200	1.12
71254000	PANDA LED 90° 25W אור ניטרלי	25	4,000	2092	90	84	IP44	59.5	160	155	1.00
71254001	PANDA LED 90° 25W אור ניטרלי	25	4,000	2275	90	91	IP54	66	220	205	1.45
71353000	PANDA LED 90° 35W אור חם	35	3,000	2640	90	72	IP20	66	220	205	1.45
71355000	PANDA LED 90° 35W אור קר	35	5,000	2640	90	72	IP20	66	220	205	1.45
71433000	PANDA LED 90° 43W אור חם	43	3,000	3415	90	80	IP20	66	220	205	1.45
71435000	PANDA LED 90° 43W אור קר	43	5,000	3998	90	93	IP20	66	220	205	1.45

***רמת האטימות (IP) של גוף התאורה הינה מלמטה (ת"י 20 חלק 2.2)**

שקוע PANDA LED DOWNLIGHT

עקומות פוטומטריות וגשרי תאורה:

25W

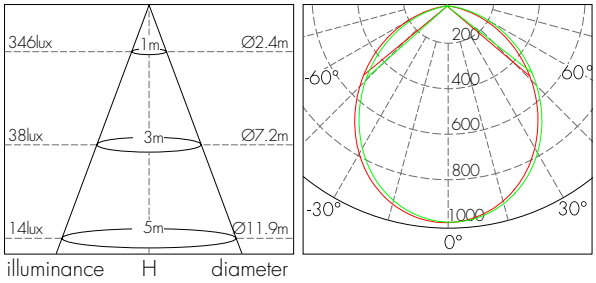

35W

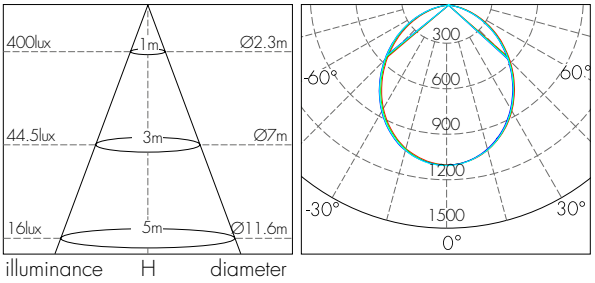

43W

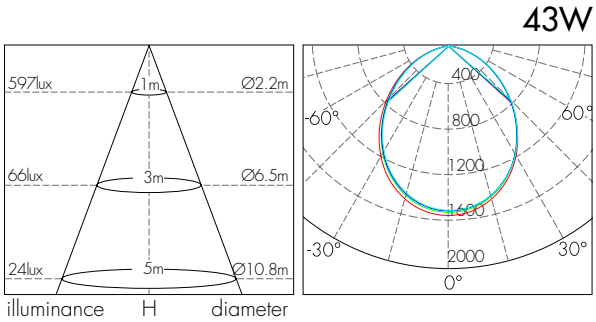



שקוע LED DOWNLIGHT



גוף תאורה LED עגול שקוע תקרה בעל אלומת אור °80,
אידיאלי להתקנה בגובה רב, מיועד להתקנה בתקרות אקוסטיות וגבס;
מידות קדח מיוחדות להסתרת קדחים קיימים
מיועד לשימוש פנימי, להארת משרדים, מוסדות, בתים, בתי כנסת,
בתי חולים ועוד
פאנל 12W מהווה תחליף ל-2X13W עם חסכון של עד 60% בצריכת החשמל
פאנל 20W מהווה תחליף ל-2X18W + 20% עם חסכון של עד 60% בצריכת החשמל
פאנל 25W מהווה תחליף ל-2X26W עם חסכון של עד 60% בצריכת החשמל

מבנה:
גוף אלומיניום בעל מערכת קירור איכותית מוגבהת
השומרת על יעילות אורית ועל אורך חיי ה-LED לאורך זמן

גימור:
צבע לבן

מקור האור:
מודול SAMSUNG LED בשיטת מטריצה, Mid Power,
יעילות אורית גבוהה
מקדם מסירת צבע CRI>83
גוון אור 3000K / 4000K / 5000K
אורך חיים כ-30,000 שעות, בהתאמה לתקן TM-21 ו-LM-80
בעל אישור תקינה בטיחות פוטוביולוגית

עמעום:
לעמעום בשיטת 0-10 יש להכין תשתית של חוטי פיקוד, פנה לייעוץ

דרייבר:
חיצוני, תוצרת LIFUD

אופטיקה:
כיסוי אופטי חלבי
כיסוי אקרילי מחומר עמיד UV (אינו מצהיב) - PMMA
זווית הארה - °80

אופן התקנה:
הגוף כולל קפיצי התקנה
יש לחבר את הגוף באמצעות כבלי בטחון (לרכישה בנפרד)

תקנים:
מכון התקנים הישראלי - ת"י 20 חלק 2.2
CB-TUV לתקן IEC 61347-2-13, IEC 61347-1
TUV לתקני EMC: EN 61000-3-3, EN 61000-3-2, EN 61547, EN 55015
TUV לתקן EMF EN 62493
תקן בטיחות פוטוביולוגית IEC 62471 - RG 0 (Exempt)
ביצועים לרכיב ה - LED LM80

באישור מכון התקנים הישראלי

3Years Guarantee | 100-240V 50-60Hz | CRI>82 | F | IP20 | LM80 | CB

עקומות פוטומטריות וגשרי תאורה:

12W

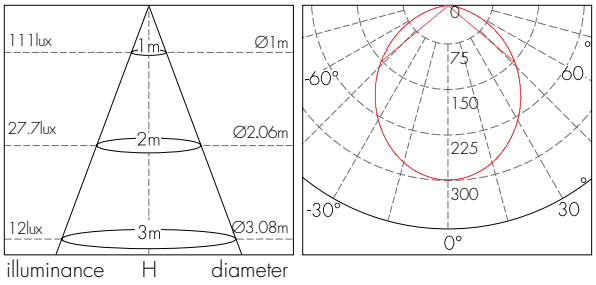

20W

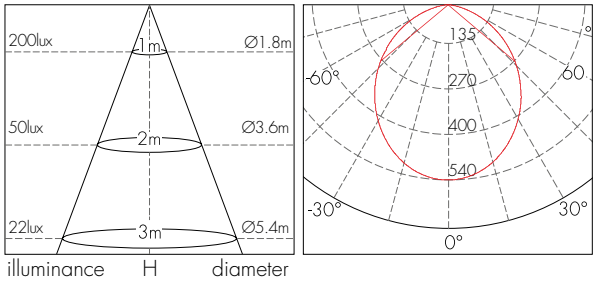

25W

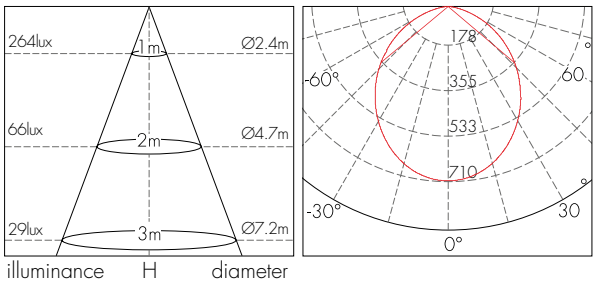

מאפיינים טכניים:

מק"ט	תיאור פריט	הספק (W)	גוון אור (K)	שטף אור (lm)	זווית הארה (°)	יעילות אורית (lm/W)	גובה H (mm)	קוטר D (mm)	פתח קדח (mm)	משקל (kg)
17302122	12W 4" LED Downlight אור חם	12	3,000	726	80	61	63	145	125	0.60
17302120	12W 4" LED Downlight אור קר	12	5,000	763	80	64	63	145	125	0.60
17303202	20W 6" LED Downlight אור חם	20	3,000	1,130	80	50	63	196	170	0.86
17303200	20W 6" LED Downlight אור קר	20	5,000	1,389	80	69	63	196	170	0.86
17304252	25W 8" LED Downlight אור חם	25	3,000	1,450	80	58	63	242	220	1.40
17304250	25W 8" LED Downlight אור קר	25	5,000	1,550	80	62	63	242	220	1.40

שקוע PRINCE LED SPOT-LIGHT



גוף תאורה LED שקוע תקרה,
תחליף חסכוני לגופי תאורה משולבי נורות PL (אנכי)
DARKLIGHT הנועד למנוע סנוור ולמרכז את קרני האור
מתאים להנמכת גבס סטנדרטית לשימוש בחדרי מגורים,
מסעדות, משרדים ועוד

מבנה:
גוף אלומיניום בציפוי אלקטרוסטטי בתנור, לפיזור חום מיטבי
ושמירה על אורך חיי ה-LED לאורך זמן

גימור:
צבע לבן

מקור האור:
LED COB, SHARP\CREE יעילות אורית גבוהה
מקדם מסירת צבע CRI>83
גוון אור 4000K
אורך חיים כ-30,000 שעות, בהתאמה לתקן LM-80-I ו-TM-21
בעל אישור תקינה בטיחות פוטוביולוגית

דרייבר:
חיצוני

אופטיקה:
רפלקטור אלומיניום, התורם ליעילות אורית גבוהה ביותר
זוית הארה - 45°

אופן התקנה:
הגוף כולל קפיצי התקנה
יש לעגן את הגוף באמצעות כבל בטחון

תקנים:
מכון התקנים הישראלי - ת"י 20 חלק 2.2
TUV CE לתקן EN 61347-2-13 ,EN 61347-1
TUV CE לתקני EMC: EN 61000-3-3 ,EN 61000-3-2, EN 55015, EN 61547
TUV CE לתקן EN 62493
תקן בטיחות פוטוביולוגית IEC 62471 - RG 0 (Exempt)
ביצועים לרכיב ה - LED LM80

באישור מכון התקנים הישראלי
3Years Guarantee | 220 - 240V 50 - 60Hz | CRI>83 | F | IP20 | LM80

מידות:

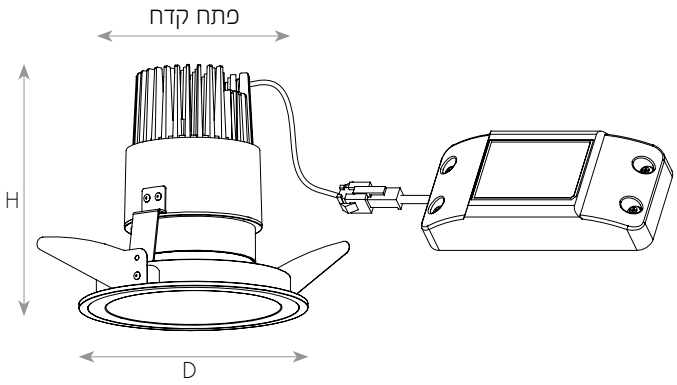

עקומות פוטומטריות וגשרי תאורה:

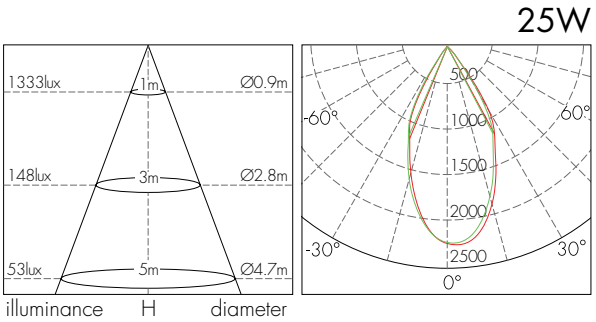

מאפיינים טכניים:

מק"ט	תיאור פריט	הספק (W)	גוון אור (K)	שטף אור (lm)	זוית הארה (°)	יעילות אורית (lm/W)	גובה H (mm)	קוטר D (mm)	פתח קדח (mm)	משקל (kg)
71254045	PRINCE 25W 45° אור ניטרלי	25	4000	1751	45	70	155	150	137	0.40



שקוע PEAK LED SPOT-LIGHT

110Lm/W

UP TO 7,800Lm



סדרת גופי תאורה שקועי תקרה, מבוססי טכנולוגיית LED.
מהווים תחליף חסכוני לגופים מבוססי מטלהלייד בהספקים של עד 150W
מתאים להתקנה בתקרות גבוהות במוסדות ציבור, אולמות,
בתי קולנוע ועוד

מבנה:
גוף אלומיניום בציפוי אלקטרוסטטי בתנור, לפיזור חום מיטבי

גימור:
צבע לבן

מקור האור:
CITIZEN COB LED יפן, נצילות גבוהה
מקדם מסירת צבע CRI>83
גוון אור 3000K/ 4000K / 5000K
אורך חיים כ-40,000 שעות, בהתאמה לתקן TM-21 ו-LM-80
בעל אישור תקינה בטיחות פוטוביולוגית

5 Years Guarantee | 220 - 240V 50 - 60Hz | CRI>83 | F | IP20 | LM80 | באישור מכון התקנים הישראלי

דרייבר:
חיצוני, תוצרת TRIDONIC

אופטיקה:
רפלקטור אלומיניום, התורם ליעילות אורית גבוהה ביותר
זוויות הארה לבחירה - 32° / 36° / 40° / 55° בהתאם לגובה התקנה

מידות:

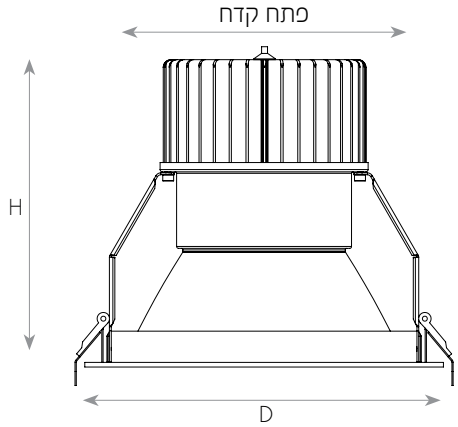

אופן התקנה:
הגוף כולל קפיצי התקנה
יש לעגן את הגוף באמצעות כבל בטחון

תקנים:
מכון התקנים הישראלי - ת"י 20 חלק 2.2
EN 60598-2-2, EN 60598-1
ENEC לתקן EN 61347-2-13, EN 61347-1
EMC: EN 61000-3-3, EN 61000-3-2, EN 61547, EN 55015
תקן EMF IEC 62493
תקן בטיחות פוטוביולוגית IEC 62471
ביצועים ל - IEC 62384 Driver
ביצועים לרכיב ה - LM80 LED

נתונים טכניים:

מק"ט	תיאור פריט	הספק (W)	גוון אור (K)	שטף אור (lm)	זווית הארה (°)	יעילות אורית (Lm/W)	גובה H (mm)	קוטר D (mm)	פתח קדח (mm)	משקל (kg)
71703032	PEAK LED 6" 32° 70W אור חם	70	3,000	6,965	32	100	207	190	175	2.29
71704032	PEAK LED 6" 32° 70W אור ניטרלי	70	4,000	7,319	32	104	207	190	175	2.29
71703055	PEAK LED 6" 55° 70W אור חם	70	3,000	6,965	55	100	207	190	175	2.29
71704055	PEAK LED 6" 55° 70W אור ניטרלי	70	4,000	7,319	55	104	207	190	175	2.29
71703036	PEAK LED 8" 36° 70W אור חם	70	3,000	7,242	36	103	212	230	210	2.54
71704036	PEAK LED 8" 36° 70W אור ניטרלי	70	4,000	7,805	36	111	212	230	210	2.54
71703040	PEAK LED 10" 40° 70W אור חם	70	3,000	6,553	40	93	243	280	245	3.93
71704040	PEAK LED 10" 40° 70W אור ניטרלי	70	4,000	7,439	40	106	243	280	245	3.93
71705040	PEAK LED 10" 40° 70W אור קר	70	5,000	7,450	40	106	243	280	245	3.93

שקוע PEAK LED SPOT-LIGHT

עקומות פוטומטריות וגשרי תאורה:

70W - 32°

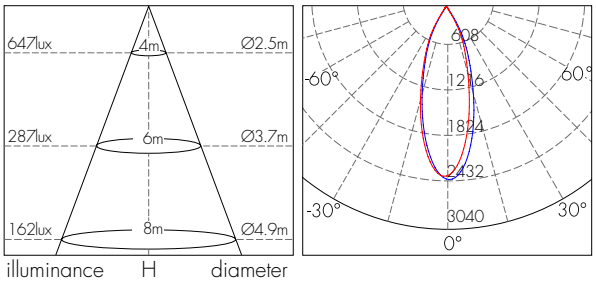

70W - 36°

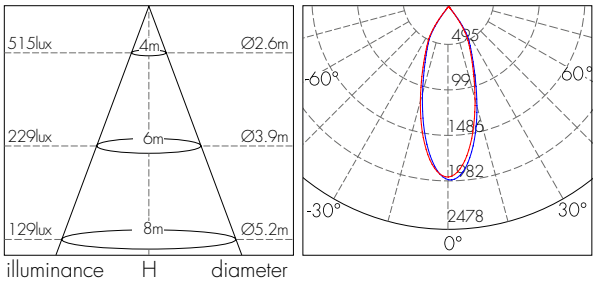

70W - 40°

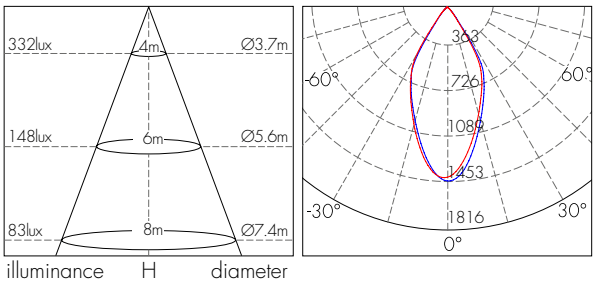

70W - 55°

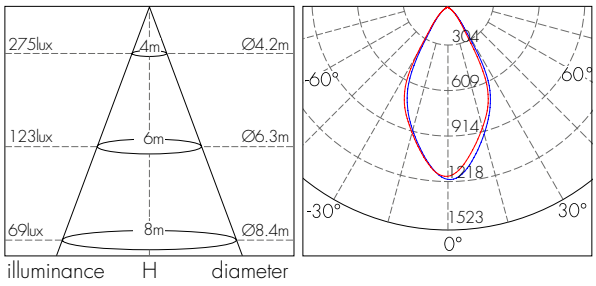

בית כנסת מהריץ, אור יהודה



שקוע מתכוונן PURE LED SPOT-LIGHT



סדרת גופי תאורה LED שקוע תקרה מתכווננים.
התקנה ותחזוקה קלה ומאפשרים חסכון גבוה בצריכת חשמל
תחליף לגופי תאורה מבוססי מטלהלייד
מתאים להתקנה בתקרות גבוהות במוסדות ציבור, אולמות, משרדים ועוד

מבנה:
גוף אלומיניום בציפוי אלקטרוסטטי בתנור, לפיזור חום מיטבי ושמירה על אורך חיי ה-LED לאורך זמן

גימור:
צבע לבן

מקור האור:
SHARP\CREE ,COB LED יעילות אורית גבוהה
מקדם מסירת צבע CRI>83
גוון אור 4000K / 3000K
אורך חיים כ-30,000 שעות, בהתאמה לתקן TM-21 ו-LM-80
בעל אישור תקינה בטיחות פוטוביולוגית

דרייבר:
חיצוני

אופטיקה:
רפלקטור אלומיניום, התורם ליעילות אורית גבוהה ביותר
זוויות הארה - 15° / 36°/ 45° בהתאם לגובה התקנה

אופן התקנה:
הגוף כולל קפיצי התקנה
יש לעגן את הגוף באמצעות כבל בטחון

תקנים:
מכון התקנים הישראלי - ת"י 20 חלק 2.2
TUV CE לתקן EN 61347-1 ,EN 61347-2-13
TUV לתקני EMC: EN 61000-3-3 ,EN 61000-3-2 ,EN 61547, EN 55015
TUV CE לתקן EN 62493
תקן בטיחות פוטוביולוגית EN 62471 - RG 0 (Exempt)
ביצועים לרכיב ה - LM80 LED

3Years Guarantee | 220 - 240V 50-60Hz | CRI>83 | F | IP20 | באישור מכון התקנים הישראלי | LM80

מידות:

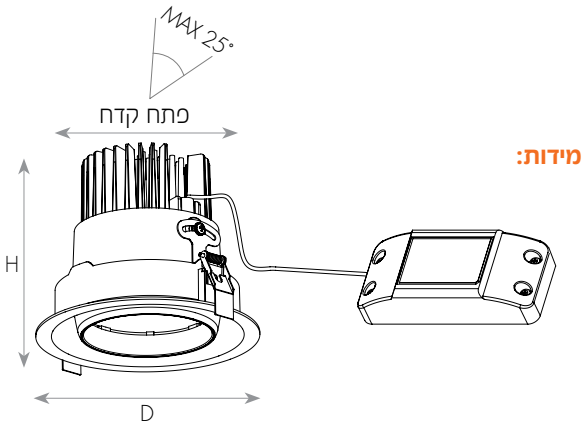

מאפיינים טכניים:

מק"ט	תיאור פריט	הספק (W)	גוון אור (K)	שטף אור (lm)	זווית הארה (°)	יעילות אורית (Lm/W)	גובה H (mm)	קוטר D (mm)	פתח קדח (mm)	משקל (kg)
72254025	PURE LED 45° 25W אור ניטרלי	25	4,000	1,668	45	67	129	150	137	1.30
72253045	PURE LED 45° 25W אור חם	25	3,000	1,668	45	67	129	150	137	1.30
72334045	PURE LED 45° 33W אור ניטרלי	33	4,000	2,459	45	75	129	150	137	1.30
72434015	PURE LED 15° 43W אור ניטרלי	43	4,000	3,203	15	74	150	186	175	1.63
72433036	PURE LED 36° 43W אור חם	43	3,000	3,023	36	70	150	186	175	1.63
72434040	PURE LED 36° 43W אור ניטרלי	43	4,000	3,023	36	70	150	186	175	1.63

שקוע מתכוונן PURE LED SPOT-LIGHT

עקומות פוטומטריות וגשרי תאורה:

25W - 45°

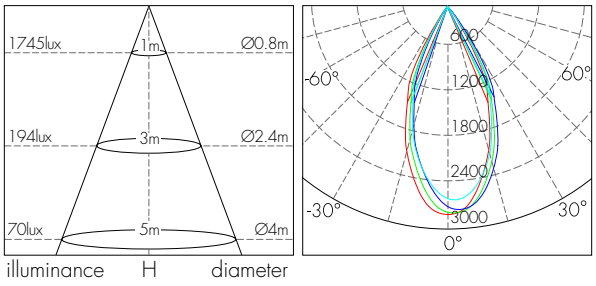

33W - 45°

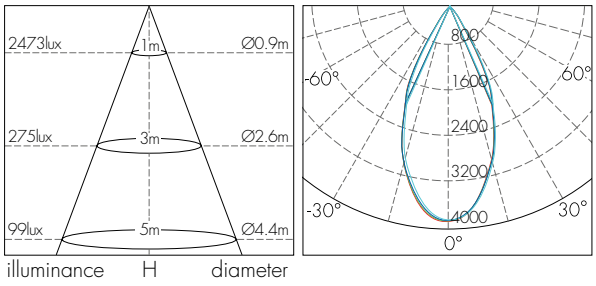

43W - 15°

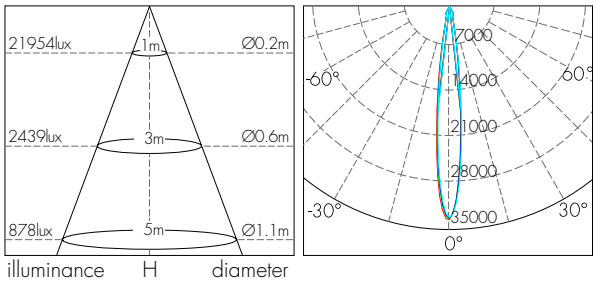

43W - 36°

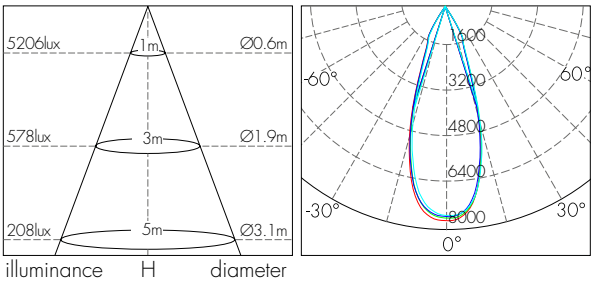

פיצוחי גל, יהוד





חנות תכשיטים JB, ירושלים

שקוע PABLO LED SPOT-LIGHT



סדרת גופי תאורה LED שקועי תקרה,
תחליף חסכוני לגופי תאורה משולבי נורות PL (אנכי)
DARKLIGHT הנועד למנוע סנוור ולמרכז את קרני האור
מתאים להנמכת גבס סטנדרטית לשימוש בחדרי מגורים,
מסעדות, משרדים ועוד

מבנה:
גוף אלומיניום בציפוי אלקטרוסטטי בתנור, לפיזור חום מיטבי
ושמירה על אורך חיי ה-LED לאורך זמן

גימור:
צבע לבן

מקור האור:
BRIDGELUX COB LED, יעילות אורית גבוהה
מקדם מסירת צבע CRI>80
גוון אור 3000K / 6000K
אורך חיים כ-30,000 שעות, בהתאמה לתקן TM-21 ו-LM-80
בעל אישור תקינה בטיחות פוטוביולוגית

דרייבר:
חיצוני תוצרת LIFUD

אופטיקה:
רפלקטור אלומיניום, התורם ליעילות אורית גבוהה ביותר
זווית הארה - 45°

אופן התקנה:
הגוף כולל קפיצי התקנה
יש לעגן את הגוף באמצעות כבל בטחון

תקנים:
מכון התקנים הישראלי - ת"י 20 חלק 2.2
CB לתקן EN 61347-2-13, EN 61347-1
CE ZTS לתקני EMC: EN 61000-3-3, EN 61000-3-2, EN 61547, EN 55015
CQC לתקן EN 60598-2-2, EN 60598-1
תקן בטיחות פוטוביולוגית IEC 62471 - RG 0 (Exempt)
ביצועים לרכיב ה - LED LM80

באישור מכון התקנים הישראלי
3 Years Guarantee | 220-240V 50-60Hz | CRI>80 | F | IP20 | TÜV | LM80 | RoHS

מידות:

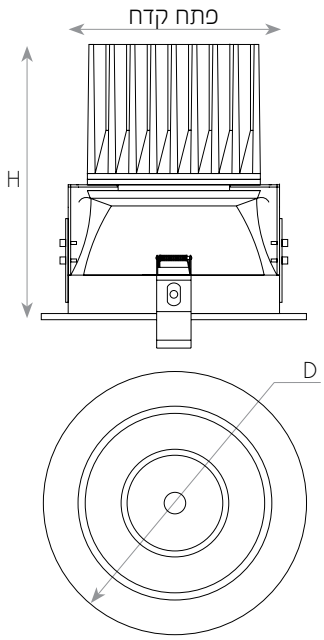

מאפיינים טכניים:

מק"ט	תיאור פריט	הספק (W)	גוון אור (K)	שטף אור (lm)	זווית הארה (°)	יעילות אורית (lm/W)	גובה H (mm)	קוטר D (mm)	פתח קדח (mm)	משקל (kg)
72304512	PABLO 12W 45° אור חם	12	3000	850	45	71	116	110	100	0.40
72604512	PABLO 12W 45° אור קר	12	6000	960	45	80	116	110	100	0.40
72304520	PABLO 20W 45° אור חם	20	3000	1400	45	70	140	138	130	0.60
72604520	PABLO 20W 45° אור קר	20	6000	1600	45	80	140	138	130	0.60
72304530	PABLO 30W 45° אור חם	30	3000	2100	45	70	140	165	150	0.60
72604530	PABLO 30W 45° אור קר	30	6000	2400	45	80	140	165	150	0.60

PABLO LED SPOT-LIGHT עקום

עקומות פוטומטריות וגשרי תאורה:

12W

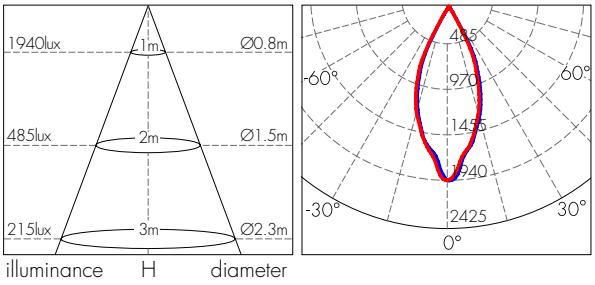

20W

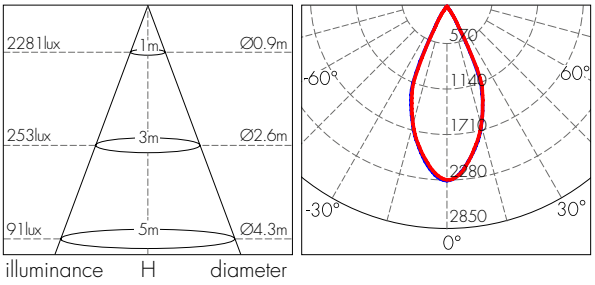

30W

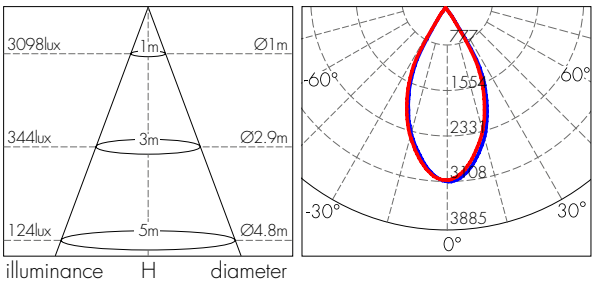

שקוע PETRA LED SPOT-LIGHT



סדרת גופי תאורה LED שקועי תקרה, מתכווננים
DARKLIGHT הנועד למנוע סנוור ולמרכז את קרני האור
ייעודי לשטיפת קירות, הארת עצמים בגלריות, מוזיאונים ועוד

מבנה:
גוף אלומיניום בציפוי אלקטרוסטטי בתנור, לפיזור חום מיטבי
ושמירה על אורך חיי ה-LED לאורך זמן

גימור:
צבע לבן

מקור האור:
COB LED, SHARP\CREE יעילות אורית גבוהה
מקדם מסירת צבע CRI>83
גוון אור 4000K
אורך חיים כ-30,000 שעות, בהתאמה לתקן TM-21 ו-LM-80
בעל אישור תקינה בטיחות פוטוביולוגית

דרייבר:
חיצוני

אופטיקה:
רפלקטור אלומיניום, התורם ליעילות אורית גבוהה ביותר
זוית הארה - 40°

אופן התקנה:
הגוף כולל קפיצי התקנה
יש לעגן את הגוף באמצעות כבל בטחון

תקנים:
מכון התקנים הישראלי - ת"י 20 חלק 2.2
TUV CE לתקן EN 61347-2-13, EN 61347-1
TUV CE לתקני EMC: EN 61000-3-3, EN 61000-3-2, EN 61547, EN 55015
TUV CE לתקן EN 62493
תקן בטיחות פוטוביולוגית IEC 62471 - RG 0 (Exempt)
ביצועים לרכיב ה - LM80 LED

3 Years Guarantee | 220-240V 50-60Hz | CRI>83 | F | IP20 | באישור מכון התקנים הישראלי | LM80

מידות:

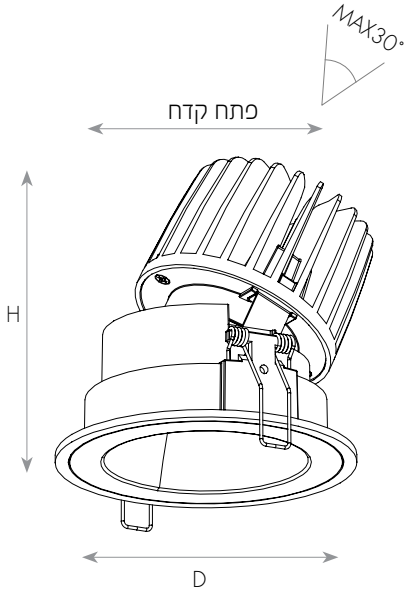

עקומות פוטומטריות וגשרי תאורה:

15W

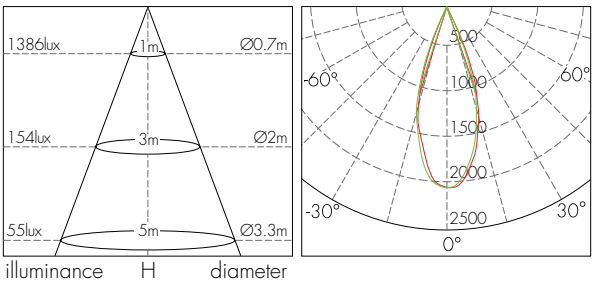

18W

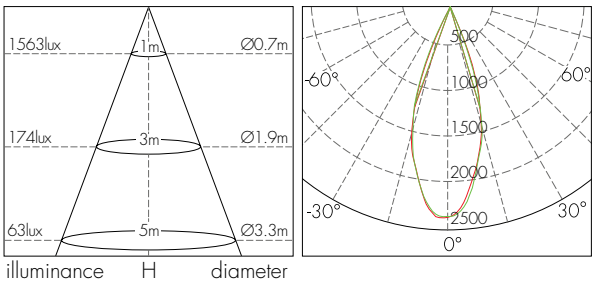

מאפיינים טכניים:

מק"ט	תיאור פריט	הספק (W)	גוון אור (K)	שטף אור (lm)	זווית הארה (°)	יעילות אורית (lm/W)	גובה H (mm)	קוטר D (mm)	פתח קדח (mm)	משקל (kg)
72154040	PETRA 15W 40° אור ניטרלי	15	4000	792	40	53	107	115	100	0.30
72184040	PETRA 18W 40° אור ניטרלי	18	4000	893	40	50	107	115	100	0.30

שקוע מתכוונן PIERE LED SPOT-LIGHT



סדרת גופי תאורה LED שקועי תקרה מתכווננים
תחליף חסכוני במגוון הספקים למגוון רחב של פתרונות במראה אחיד
מתאים להנמכת גבס סטנדרטית לשימוש בחדרי מגורים, מסעדות,
בתי קולנוע, משרדים ועוד

מבנה:
גוף אלומיניום בציפוי אלקטרוסטטי בתנור, לפיזור חום מיטבי
ושמירה על אורך חיי ה-LED לאורך זמן

גימור:
צבע לבן

מקור האור:
BRIDGELUX COB LED, יעילות אורית גבוהה
מקדם מסירת צבע CRI>80
גוון אור 3000K / 6000K
אורך חיים כ-30,000 שעות, בהתאמה לתקן TM-21 ו-LM-80
בעל אישור תקינה בטיחות פוטוביולוגית

דרייבר:
חיצוני תוצרת LIFUD

אופטיקה:
רפלקטור אלומיניום, התורם ליעילות אורית גבוהה ביותר
זווית הארה - 38°

אופן התקנה:
הגוף כולל קפיצי התקנה
יש לעגן את הגוף באמצעות כבל בטחון

תקנים:
מכון התקנים הישראלי - ת"י 20 חלק 2.2
CB לתקן EN 61347-2-13, EN 61347-1
ZTS CE לתקני EMC: EN 61000-3-3, EN 61000-3-2, EN 61547, EN 55015
CQC לתקן EN 60598-1, EN 60598-2-2
תקן בטיחות פוטוביולוגית IEC 62471 - RG 0 (Exempt)
ביצועים לרכיב ה - LM80 LED

באישור מכון התקנים הישראלי

3 Years Guarantee | 220-240V 50-60Hz | CRI>80 | F | IP20 | TÜV | LM80 | RoHS

מידות:

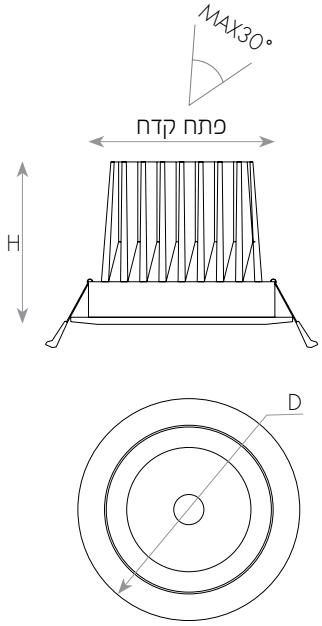

מאפיינים טכניים:

מק"ט	תיאור פריט	הספק (W)	גון אור (K)	שטף אור (lm)	זווית הארה (°)	יעילות אורית (lm/W)	גובה H (mm)	קוטר D (mm)	פתח קדח (mm)	משקל (kg)
71303607	PIERE 7W 38° אור חם	7	3000	560	38	80	55	80	75	0.20
71603607	PIERE 7W 38° אור קר	7	6000	620	38	89	55	80	75	0.20
71303812	PIERE 12W 38° אור חם	12	3000	960	38	80	70	95	85	0.35
71603812	PIERE 12W 38° אור קר	12	6000	1100	38	92	70	95	85	0.35
71303820	PIERE 20W 38° אור חם	20	3000	1600	38	80	90	125	120	0.50
71603820	PIERE 20W 38° אור קר	20	6000	1800	38	90	90	125	120	0.50
71303830	PIERE 30W 38° אור חם	30	3000	2400	38	80	98	160	150	0.70
71603830	PIERE 30W 38° אור קר	30	6000	2700	38	90	98	160	150	0.70

שקוע מתכוונן PIERE LED SPOT-LIGHT

עקומות פוטומטריות וגשרי תאורה:

7W

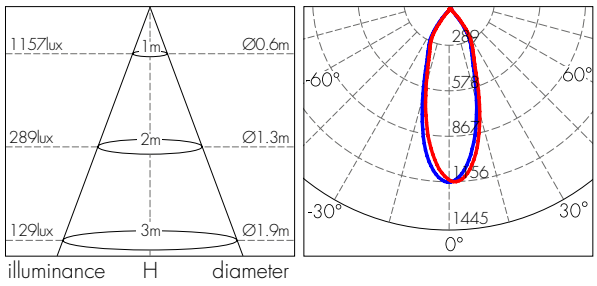

12W

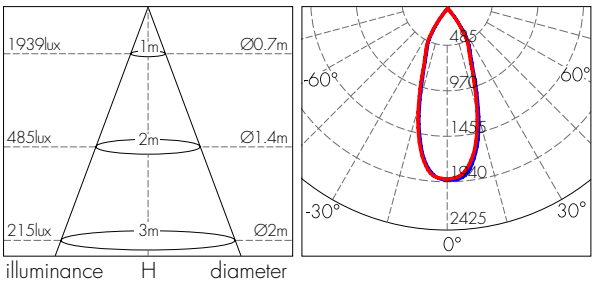

20W

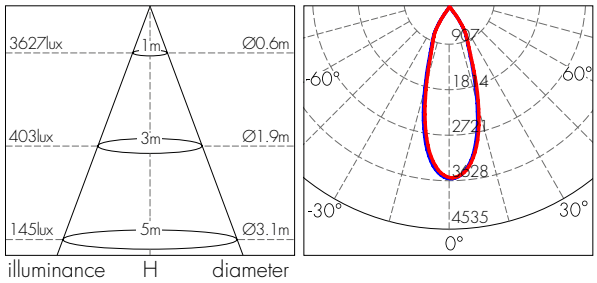

30W

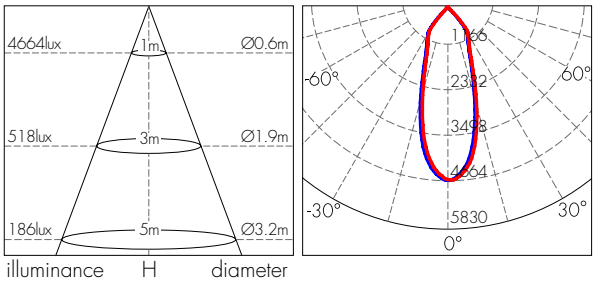

בית פרטי, שילט



שקוע מתכוונן PAL LED SPOT-LIGHT



סדרת גופי תאורה LED שקועי תקרה מתכווננים
תחליף חסכוני במגוון הספקים למגוון רחב של פתרונות במראה אחיד
DARKLIGHT הנועד למנוע סנוור ולמרכז את קרני האור
מתאים להנמכת גבס סטנדרטית לשימוש בבתי מלון, מסעדות,
בתי קולנוע, משרדים ועוד

מבנה:
גוף אלומיניום בציפוי אלקטרוסטטי בתנור, לפיזור חום מיטבי
ושמירה על אורך חיי ה-LED לאורך זמן
מבנה עגול, מסגרת מרובעת

גימור:
צבע לבן

מקור האור:
BRIDGELUX COB LED, יעילות אורית גבוהה
מקדם מסירת צבע CRI>80
גוון אור 3000K / 6000K
אורך חיים כ-30,000 שעות, בהתאמה לתקן TM-21 ו-LM-80
בעל אישור תקינה בטיחות פוטוביולוגית

דרייבר:
חיצוני תוצרת LIFUD

אופטיקה:
רפלקטור אלומיניום, התורם ליעילות אורית גבוהה ביותר
זווית הארה - 38°

אופן התקנה:
הגוף כולל קפיצי התקנה
יש לעגן את הגוף באמצעות כבל בטחון

תקנים:
מכון התקנים הישראלי - ת"י 20 חלק 2.2
CB לתקן EN 61347-2-13, EN 61347-1
CE ZTS לתקני EMC: EN 61000-3-3, EN 61000-3-2, EN 61547, EN 55015
CQC לתקן EN 60598-1, EN 60598-2-2
תקן בטיחות פוטוביולוגית IEC 62471 - RG 0 (Exempt)
ביצועים לרכיב ה - LM80 LED

באישור מכון התקנים הישראלי

3 Years Guarantee | 220-240V 50-60Hz | CRI>80 | F | IP20 | TÜV | LM80 | RoHS

מידות:

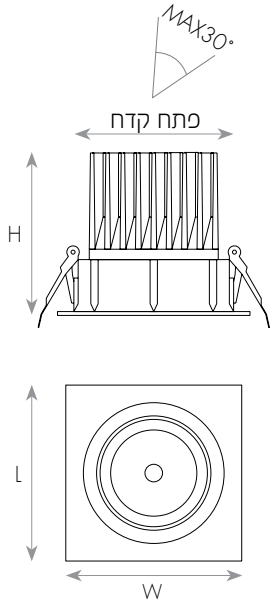

מאפיינים טכניים:

מק"ט	תיאור פריט	הספק (W)	גוון אור (K)	שטף אור (lm)	זווית הארה (°)	יעילות אורית (lm/W)	גובה H (mm)	אורך L (mm)	רוחב W (mm)	פתח קדח (mm)	משקל (kg)
72303607	PAL 7W 38° אור חם	7	3000	560	38	80	68	85	85	80	0.20
72603607	PAL 7W 38° אור קר	7	6000	620	38	89	68	85	85	80	0.20
72303812	PAL 12W 38° אור חם	12	3000	960	38	80	85	100	100	95	0.35
72603812	PAL 12W 38° אור קר	12	6000	1100	38	92	85	100	100	95	0.35
72303820	PAL 20W 38° אור חם	20	3000	1600	38	80	105	140	140	135	0.50
72603820	PAL 20W 38° אור קר	20	6000	1800	38	90	105	140	140	135	0.50
72303830	PAL 30W 38° אור חם	30	3000	2400	38	80	115	175	175	170	0.70
72603830	PAL 30W 38° אור קר	30	6000	2700	38	90	115	175	175	170	0.70

שקוע מתכוונן PAL LED SPOT-LIGHT

עקומות פוטומטריות וגשרי תאורה:

12W

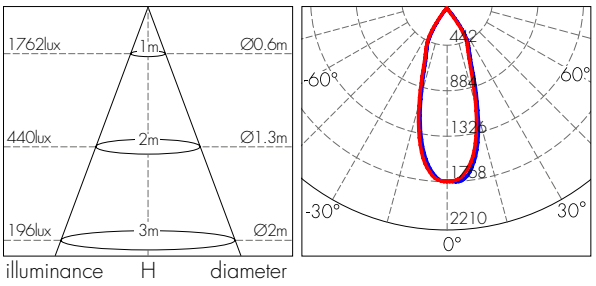

7W

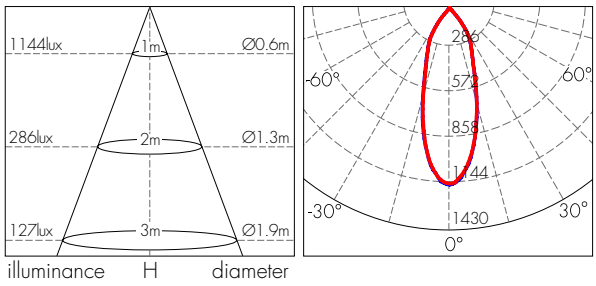

30W

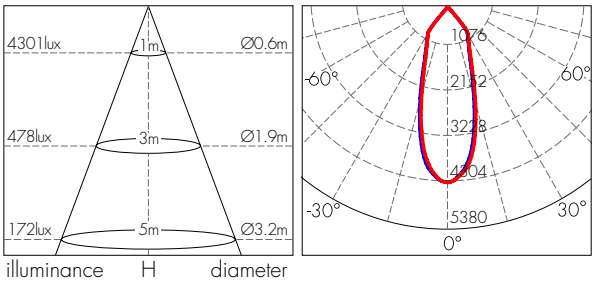

20W

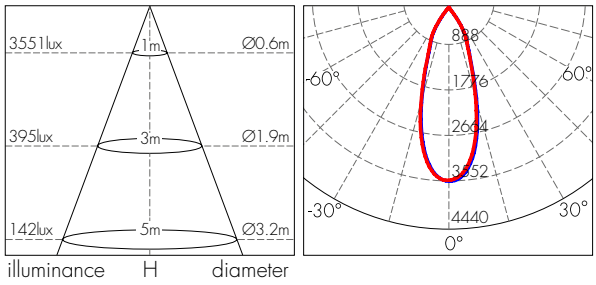

שקוע מתכוונן PELI LED SPOT-LIGHT





סדרת גופי תאורה LED שקועי תקרה מתכווננים
תחליף חסכוני במגוון הספקים למגוון רחב של פתרונות במראה אחיד
DARKLIGHT הנועד למנוע סנוור ולמרכז את קרני האור
מתאים להנמכת גבס סטנדרטית לשימוש בבתי מלון, מסעדות,
בתי קולנוע, משרדים ועוד

מבנה:
גוף אלומיניום בציפוי אלקטרוסטטי בתנור, לפיזור חום מיטבי
ושמירה על אורך חיי ה-LED לאורך זמן

גימור:
צבע לבן

מקור האור:
BRIDGELUX COB LED, יעילות אורית גבוהה
מקדם מסירת צבע CRI>80
גוון אור 3000K / 6000K
אורך חיים כ-30,000 שעות, בהתאמה לתקן TM-21 ו-LM-80
בעל אישור תקינה בטיחות פוטוביולוגית

דרייבר:
חיצוני תוצרת LIFUD

אופטיקה:
רפלקטור אלומיניום, התורם ליעילות אורית גבוהה ביותר
זווית הארה - 38°

אופן התקנה:
הגוף כולל קפיצי התקנה
יש לעגן את הגוף באמצעות כבל בטחון

תקנים:
מכון התקנים הישראלי - ת"י 20 חלק 2.2
CB לתקן EN 61347-2-13, EN 61347-1
ZTS CE לתקני EMC: EN 61000-3-3, EN 61000-3-2 EN 61547, EN 55015,
CQC לתקן EN 60598-1, EN 60598-2-2
תקן בטיחות פוטוביולוגית IEC 62471 - RG 0 (Exempt)
ביצועים לרכיב ה - LED LM80

מידות:

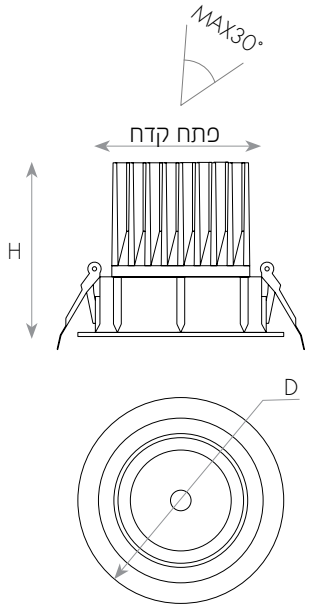

מאפיינים טכניים:

מק"ט	תיאור פריט	הספק (W)	גוון אור (K)	שטף אור (lm)	זווית הארה (°)	יעילות אורית (lm/W)	גובה H (mm)	קוטר D (mm)	פתח קדח (mm)	משקל (kg)
70303607	PELI 7W 38° אור חם	7	3000	560	38	80	68	85	80	0.20
70603607	PELI 7W 38° אור קר	7	6000	620	38	89	68	85	80	0.20
70303812	PELI 12W 38° אור חם	12	3000	960	38	80	85	100	95	0.35
70603812	PELI 12W 38° אור קר	12	6000	1100	38	92	85	100	95	0.35
70303820	PELI 20W 38° אור חם	20	3000	1600	38	80	105	140	135	0.50
70603820	PELI 20W 38° אור קר	20	6000	1800	38	90	105	140	135	0.50
70303830	PELI 30W 38° אור חם	30	3000	2400	38	80	115	175	170	0.70
70603830	PELI 30W 38° אור קר	30	6000	2700	38	90	115	175	170	0.70

שקוע מתכוונן PELI LED SPOT-LIGHT

עקומות פוטומטריות וגשרי תאורה:

12W

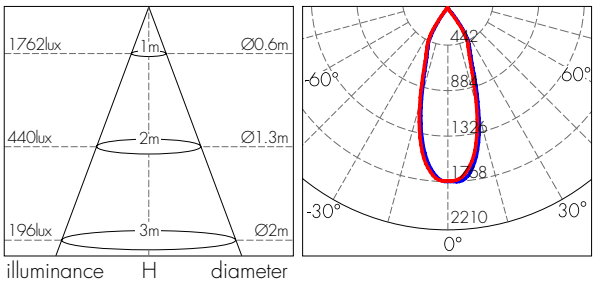

7W

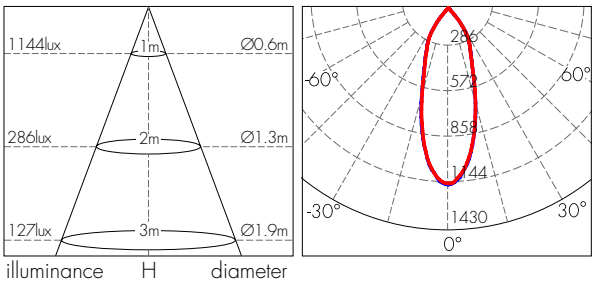

30W

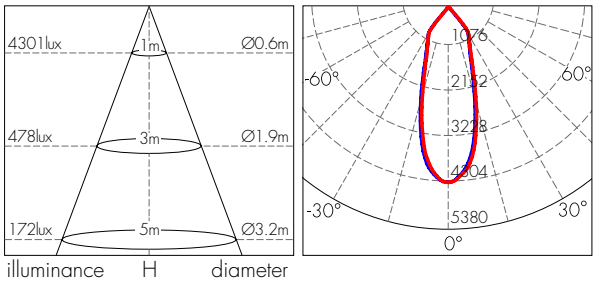

20W

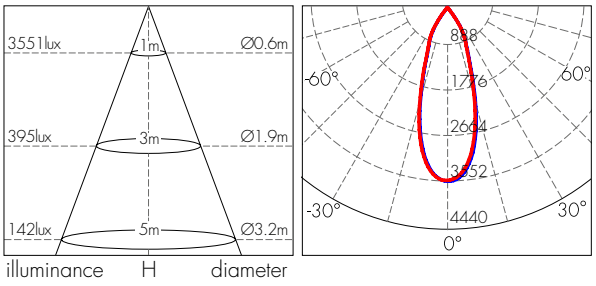

שקוע PICASSO LED DOWNLIGHT



באישור מכון התקנים הישראלי

3 Years Guarantee | 220-240V 50-60Hz | CRI>80 | F | IP20 | TÜV | LM80 | RoHS

סדרת גופי תאורה LED שקועי תקרה
שוליים רחבים ומעוגלים למראה יוקרתי
תחליף חסכוני במגוון הספקים למגוון רחב של פתרונות במראה אחיד
מתאים להנמכת גבס סטנדרטית לשימוש במסדרונות, חדרי מגורים,
תקרות גבוהות, מבנים ציבוריים ועוד

מבנה:
גוף אלומיניום בציפוי אלקטרוסטטי בתנור, לפיזור חום מיטבי
ושמירה על אורך חיי ה-LED לאורך זמן

גימור:
צבע לבן

מקור האור:
BRIDGELUX COB LED, יעילות אורית גבוהה
מקדם מסירת צבע CRI>80
גוון אור 3000K / 6000K
אורך חיים כ-30,000 שעות, בהתאמה לתקן TM-21 ו-LM-80
בעל אישור תקינה בטיחות פוטוביולוגית

דרייבר:
חיצוני תוצרת LIFUD

אופטיקה:
רפלקטור אלומיניום, התורם ליעילות אורית גבוהה ביותר
זווית הארה - 33° - 50°

אופן התקנה:
הגוף כולל קפיצי התקנה
יש לעגן את הגוף באמצעות כבל בטחון

תקנים:
מכון התקנים הישראלי - ת"י 20 חלק 2.2
CB לתקן EN 61347-2-13, EN 61347-1
ZTS CE לתקני EMC: EN 61000-3-3, EN 61000-3-2, EN 61547, EN 55015
CQC לתקן EN 60598-2-2, EN 60598-1
תקן בטיחות פוטוביולוגית IEC 62471 - RG 0 (Exempt)
ביצועים לרכיב ה - LED LM80

מידות:

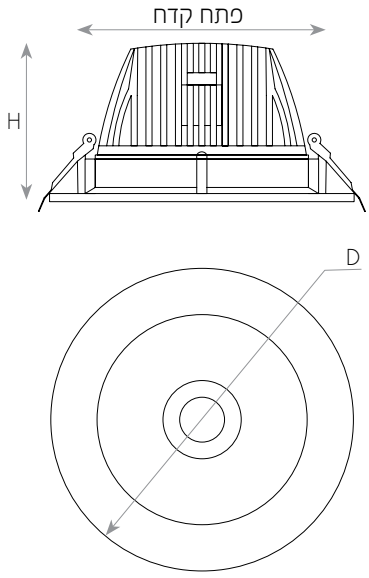

מאפיינים טכניים:

מק"ט	תיאור פריט	הספק (W)	גוון אור (K)	שטף אור (lm)	זווית הארה (°)	יעילות אורית (lm/W)	גובה H (mm)	קוטר D (mm)	פתח קדח (mm)	משקל (kg)
71304507	PICASSO 7W 33° אור חם	7	3000	560	33	80	60	90	80	0.20
71604507	PICASSO 7W 33° אור קר	7	6000	620	33	89	60	90	80	0.20
71304512	PICASSO 12W 45° אור חם	12	3000	960	45	80	65	120	100	0.35
71604512	PICASSO 12W 45° אור קר	12	6000	1100	45	92	65	120	100	0.35
71304520	PICASSO 20W 45° אור חם	20	3000	1600	45	80	75	150	130	0.50
71604520	PICASSO 20W 45° אור קר	20	6000	1800	45	90	75	150	130	0.50
71304535	PICASSO 35W 50° אור חם	35	3000	2800	50	80	95	200	185	0.70
71604535	PICASSO 35W 50° אור קר	35	6000	3200	50	92	95	200	185	0.70
71304550	PICASSO 50W 50° אור חם	50	3000	4000	50	80	110	230	210	0.70
71604550	PICASSO 50W 50° אור קר	50	6000	4500	50	90	110	230	210	0.70

PICASSO LED DOWNLIGHT שקוע

עקומות פוטומטריות וגשרי תאורה:

12W - 45°

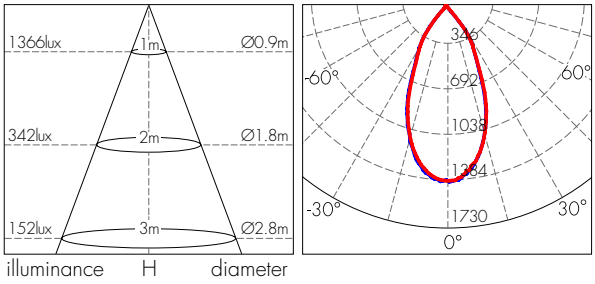

7W - 33°

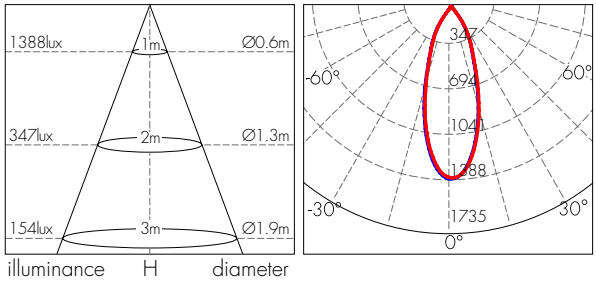

35W - 50°

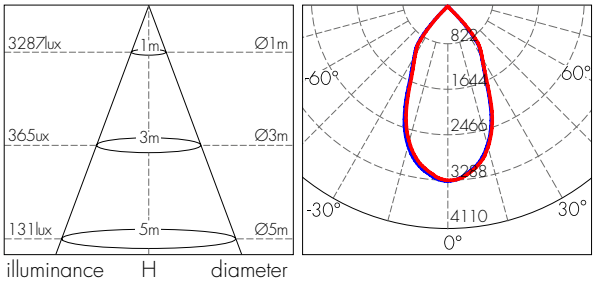

20W - 45°

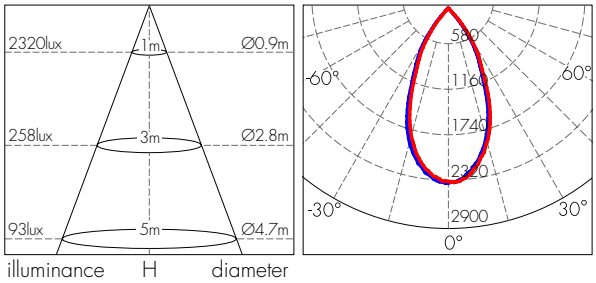

50W - 50°

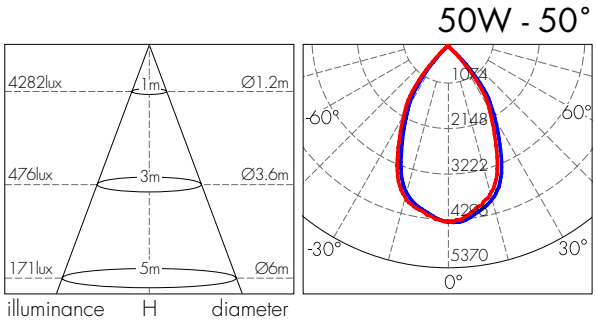

שקוע PICASSO+ LED DOWLIGHT



סדרת גופי תאורה LED שקועי תקרה
שוליים רחבים ומעוגלים למראה יוקרתי, עדשה מונעת סנוור
תחליף חסכוני במגוון הספקים למגוון רחב של פתרונות במראה אחיד
מתאים להנמכת גבס סטנדרטית לשימוש במסדרונות, חדרי מגורים,
תקרות גבוהות, מבנים ציבוריים ועוד

מבנה:
גוף אלומיניום בציפוי אלקטרוסטטי בתנור, לפיזור חום מיטבי
ושמירה על אורך חיי ה-LED לאורך זמן

גימור:
צבע לבן

מקור האור:
BRIDGELUX COB LED, יעילות אורית גבוהה
מקדם מסירת צבע CRI>80
גוון אור 3000K / 6000K
אורך חיים כ-30,000 שעות, בהתאמה לתקן TM-21 ו-LM-80
בעל אישור תקינה בטיחות פוטוביולוגית

דרייבר:
חיצוני תוצרת LIFUD

אופטיקה:
רפלקטור אלומיניום, התורם ליעילות אורית גבוהה ביותר
זווית הארה - 38° / 45°

אופן התקנה:
הגוף כולל קפיצי התקנה
יש לעגן את הגוף באמצעות כבל בטחון המצורף לגוף

תקנים:
מכון התקנים הישראלי - ת"י 20 חלק 2.2
CB לתקן EN 61347-2-13, EN 61347-1
CE ZTS לתקני EMC: EN 61000-3-3, EN 61000-3-2 ,EN 55015, EN 61547
CQC לתקן EN 60598-2-2, EN 60598-1
תקן בטיחות פוטוביולוגית IEC 62471 - RG 0 (Exempt)
ביצועים לרכיב ה - LED LM80

באישור מכון התקנים הישראלי

3 Years Guarantee | 220-240V 50-60Hz | CRI>80 | F | IP20 | RoHS | LM80

מידות:

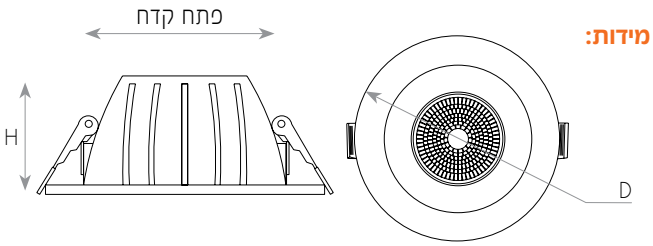

עקומות פוטומטריות וגשרי תאורה:

30W

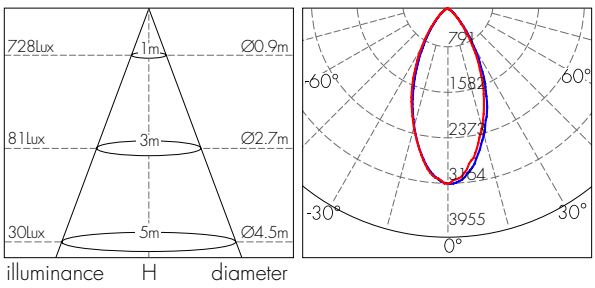

50W

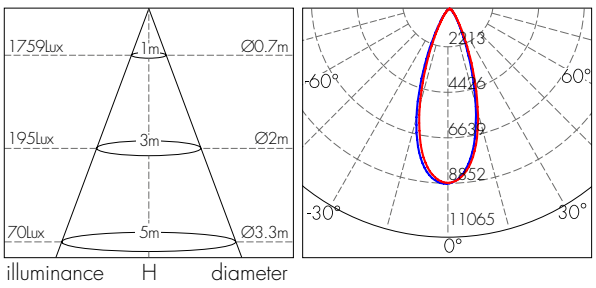

מק"ט	תיאור פריט	הספק (W)	גוון אור (K)	שטף אור (lm)	זווית הארה (°)	יעילות אורית (lm/W)	דרגת אטימות (IP)	גובה H (mm)	קוטר D (mm)	פתח קדח	משקל
71304530	PICASSO+ 30W 45° אור חם	30	3000	2390	45	80	IP20	77	170	140	0.64
71404530	PICASSO+ 30W 45° אור ניטרלי	30	4000	2390	45	80	IP20	77	170	140	0.64
71604530	PICASSO+ 30W 45° אור קר	30	6000	2390	45	80	IP20	77	170	140	0.64
71303850	PICASSO+ 50W 38° אור חם	50	3000	4250	38	85	IP20	100	230	190	1.20
71403850	PICASSO+ 50W 38° אור ניטרלי	50	4000	4250	38	85	IP20	100	230	190	1.20
71603850	PICASSO+ 50W 38° אור קר	50	6000	4250	38	85	IP20	100	230	190	1.20

שקוע PARIS LED DOWNLIGHT





סדרת גופי תאורה LED שקועי תקרה
שוליים רחבים למראה יוקרתי
תחליף חסכוני לגופים מבוססי נורות PL או מטל-הלייד מסורתי
במגוון הספקים למגוון רחב של פתרונות במראה אחיד
מתאים להנמכת גבס סטנדרטית לשימוש בבתי כנסת, מוסדות ציבוריים
ועוד

מבנה:
גוף אלומיניום בציפוי אלקטרוסטטי בתנור, לפיזור חום מיטבי
ושמירה על אורך חיי ה-LED לאורך זמן

גימור:
צבע לבן

מקור האור:
LED COB, יעילות אורית גבוהה
מקדם מסירת צבע CRI>80
גוון אור 3000K / 6000K
אורך חיים כ - 30,000 שעות עבודה
LED תוצרת BRIDGELUX, בעל אישורי תקינה LM-80 ובטיחות פוטוביולוגית

דרייבר:
חיצוני תוצרת LIFUD

אופטיקה:
רפלקטור אלומיניום, התורם ליעילות אורית גבוהה ביותר
זווית הארה - 80° / 70° / 54°

אופן התקנה:
הגוף כולל קפיצי התקנה
יש לעגן את הגוף באמצעות כבל בטחון

תקנים:
מכון התקנים הישראלי - ת"י 20 חלק 2.2
CB לתקן EN 61347-2-13, EN 61347-1
ZTS CE לתקני EMC: EN 61000-3-3, EN 61000-3-2 EN 61547, EN 55015
CQC לתקן EN 60598-1, EN 60598-2-2
תקן בטיחות פוטוביולוגית IEC 62471 - RG 0 (Exempt)
ביצועים לרכיב ה - LED LM80

באישור מכון התקנים הישראלי

3 Years Guarantee | 220-240V 50-60Hz | CRI>80 | F | IP20 | TÜV | LM80 | RoHS

מידות:

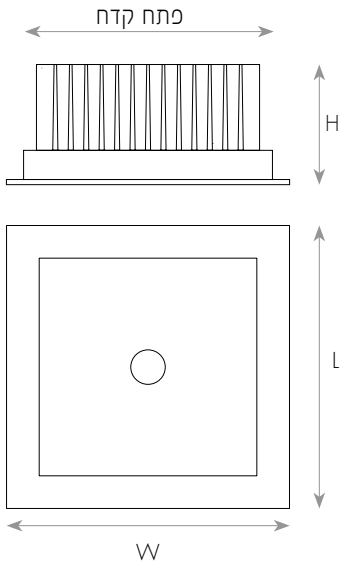

מאפיינים טכניים:

מק"ט	תיאור פריט	הספק (W)	גוון אור (K)	שטף אור (lm)	זווית הארה (°)	יעילות אורית (lm/W)	גובה H (mm)	אורך L (mm)	רוחב W (mm)	פתח קדח (mm)	משקל (kg)
72306012	PARIS 12W 54° אור חם	12	3000	960	54	80	65	130	130	115X115	0.4
72606012	PARIS 12W 54° אור קר	12	6000	1100	54	92	65	130	130	115X115	0.4
72306020	PARIS 20W 70° אור חם	20	3000	1600	70	80	65	165	165	150X150	0.5
72606020	PARIS 20W 70° אור קר	20	6000	1800	70	90	65	165	165	150X150	0.5
72306035	PARIS 35W 80° אור חם	35	3000	2800	80	80	65	210	210	200X200	0.7
72606035	PARIS 35W 80° אור קר	35	6000	3100	80	89	65	210	210	200X200	0.7

PARIS LED DOWNLIGHT שקוע

עקומות פוטומטריות וגשרי תאורה:

20W - 70°

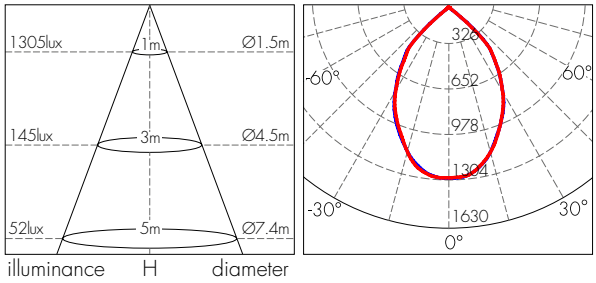

12W - 54°

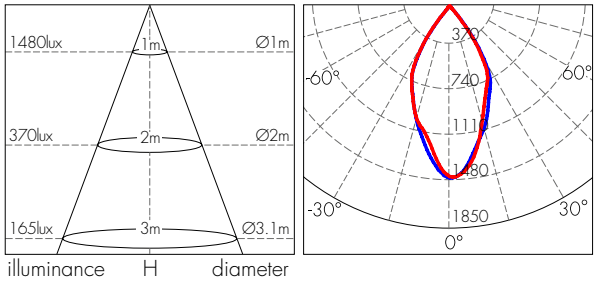

35W - 80°

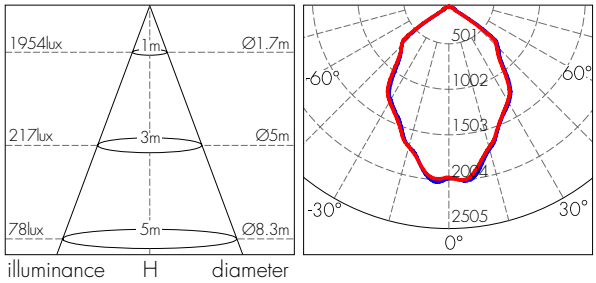

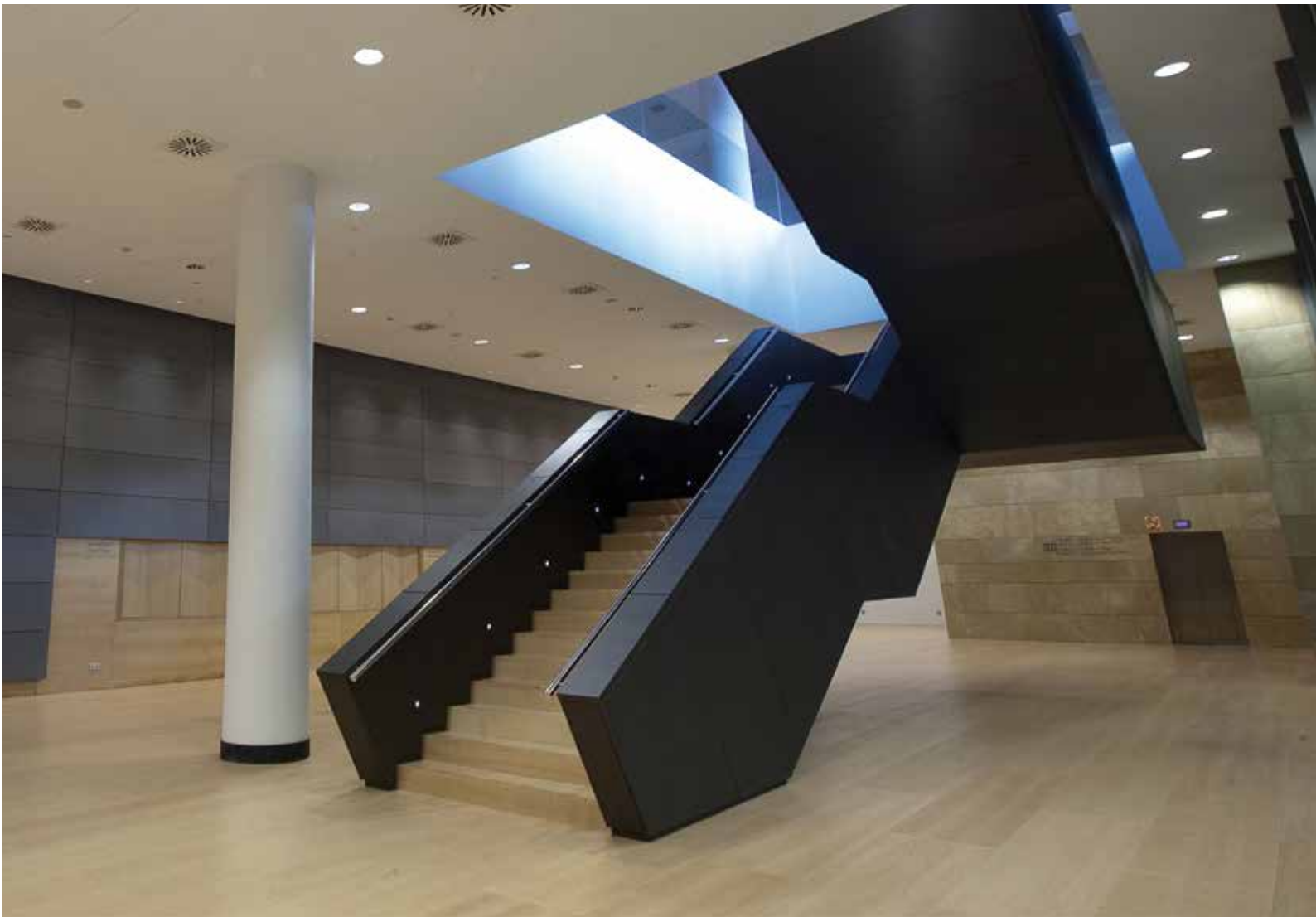

SPOT 8W
שקוע לד מתכוונן



גוף תאורה LED שקוע תקרה, מתכוונן, המהווה תחליף מושלם וחסכון אנרגטי של כ-90% בהשוואה לשקועי הלוגן 75W
עיצוב שמשלים את סדרת LEDVANCE DOWN LIGHT
אחידות אורית מושלמת, עיצוב פונקציונלי ומינימליסטי
התקנה קלה, שימוש במחבר מהיר ודרייבר חיצוני לגמישות מרבית
מיועד לשימוש בחדרי מלון, מסעדות, ברים, חדרי שירותים, חדרי שירות ומבואות, גלריות ומוזיאונים

מבנה:
גוף אלומיניום בציפוי אלקטרוסטטי בתנור, לפיזור חום מיטבי ושמירה על אורך חיי ה-LED לאורך זמן, כיסוי ועדשת PMMA
טמפרטורת סביבה -20...+45°C

גימור:
צבע לבן

מקור האור:
COB LED, יעילות אורית גבוהה
מקדם מסירת צבע CRI>83
גוון אור 3000K / 4000K
SDCM ≤ 4

אורך חיי גוף התאורה:
אורך חיים בהתאמה לתקן TM-21 ו-LM-80
L70>50,000Hr
L80>40,000Hr
L90>20,000Hr

דרייבר:
חיצוני, תוצרת LEDVANCE OSRAM
PF>0.95

אופטיקה:
עדשה איכותית לפיזור אור מדויק ונקי
זווית הארה - 36°. זווית כיוונון ± 20°

אופן התקנה:
הגוף כולל קפיצי התקנה
יש לעגן את הגוף באמצעות כבל בטחון

תקנים:
מכון התקנים הישראלי - ת"י 20 חלק 2.2
TUV CE לתקן EN 61347-1, EN 61347-2-13
TUV CE לתקני EMC: EN 61000-3-3, EN 61000-3-2, EN 61547, EN 55015
TUV CE לתקן EN 62493
תקן בטיחות פוטוביולוגית IEC 62471 - RG 0 (Exempt)
ביצועים לרכיב ה - LM80 LED

LEDVANCE OSRAM
3Years Guarantee | 220 - 240V 50-60Hz | CRI>83 | IP20 | LM80 | IK06



מידות:

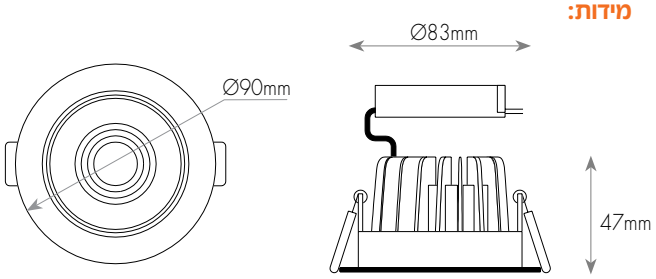

מאפיינים טכניים:

מק"ט	תיאור פריט	ברקוד (EAN)	הספק (W)	גוון אור (K)	שטף אור (lm)	זווית הארה (°)	יעילות אורית (lm/W)	קוטר D (mm)	פתח קדח (mm)	גובה (mm)	משקל (kg)
10583308	Spot 8W/830	4058075000162	8	3000	660	36	85	90	83	47	0.31
10584308	Spot 8W/840	4058075000186	8	4000	720	36	90	90	83	47	0.31

SPOT 4.5W / 6.5W
שקוע לד מתכוונן



LEDVANCE OSRAM

3Years Guarantee | 220 - 240V 50-60Hz | CRI>83 | F | IP20 | CB | באישור מכון התקנים הישראלי | TÜV | LM80 | IK06



מידות:

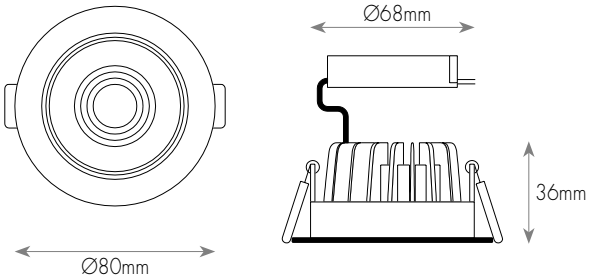

גוף תאורה LED שקוע תקרה, מתכוונן, המהווה תחליף מושלם וחסכון אנרגטי של כ-90% בהשוואה לשקועי הלוגן עד 50W
עיצוב שמשלים את סדרת LEDVANCE DOWN LIGHT
אחידות אורית מושלמת, עיצוב פונקציונלי ומינימליסטי
התקנה קלה, שימוש במחבר מהיר ודרייבר חיצוני לגמישות מרבית
מיועד לשימוש בחדרי מלון, מסעדות, ברים, חדרי שירותים, חדרי שירות ומבואות, גלריות ומוזיאונים

מבנה:
גוף אלומיניום בציפוי אלקטרוסטטי בתנור, לפיזור חום מיטבי ושמירה על אורך חיי ה-LED לאורך זמן, כיסוי ועדשת PMMA
טמפרטורת סביבה -20...+45°C

גימור:
צבע לבן

מקור האור:
COB LED, יעילות אורית גבוהה
מקדם מסירת צבע CRI>83
גוון אור 3000K
SDCM ≤ 4

אורך חיי גוף התאורה:
אורך חיים בהתאמה לתקן TM-21 ו-LM-80
L70>50,000Hr
L80>40,000Hr
L90>20,000Hr

דרייבר:
חיצוני, תוצרת LEDVANCE OSRAM
PF>0.95

אופטיקה:
עדשה איכותית לפיזור אור מדויק ונקי
זווית הארה - 36°. זווית כיוונון ± 20°

אופן התקנה:
הגוף כולל קפיצי התקנה
יש לעגן את הגוף באמצעות כבל בטחון

תקנים:
מכון התקנים הישראלי - ת"י 20 חלק 2.2
TUV CE לתקן EN 61347-2-13, EN 61347-1
TUV CE לתקני EMC: EN 61000-3-3, EN 61000-3-2, EN 61547, EN 55015
TUV CE לתקן EN 62493
תקן בטיחות פוטוביולוגית IEC 62471 - RG 0 (Exempt)
ביצועים לרכיב ה - LED LM80

מאפיינים טכניים:

מק"ט	תיאור פריט	ברקוד (EAN)	הספק (W)	גוון אור (K)	שטף אור (lm)	זווית הארה (°)	יעילות אורית (lm/W)	קוטר D (mm)	פתח קדח (mm)	גובה (mm)	משקל (kg)
10583345	Spot 4.5W/830	4058075000124	4.5	3000	360	36	80	80	68	36	0.27
10583365	Spot 6.5W/830	4058075000148	6.5	3000	550	36	85	80	68	36	0.27

SPOT 7W IP65
שקוע לד מתכוונן



גוף תאורה LED שקוע תקרה IP65, המהווה תחליף מושלם וחסכון אנרגטי של כ-90% בהשוואה לשקועי הלוגן עד 50W
עיצוב שמשלים את סדרת LEDVANCE DOWN LIGHT
אחידות אורית מושלמת, עיצוב פונקציונלי ומינימליסטי
התקנה קלה, שימוש במחבר מהיר ודרייבר חיצוני לגמישות מרבית
מיועד לשימוש בחדרי מלון, מסעדות, ברים, חדרי שירותים, חדרי שירות ומבואות, גלריות ומוזיאונים

מבנה:
גוף אלומיניום בציפוי אלקטרוסטטי בתנור, לפיזור חום מיטבי
ושמירה על אורך חיי ה-LED לאורך זמן, כיסוי ועדשת PMMA
טמפרטורת סביבה -20...+45°C

גימור:
צבע לבן

מקור האור:
COB LED, יעילות אורית גבוהה
מקדם מסירת צבע CRI>83
גוון אור 3000K
SDCM ≤ 4

אורך חיי גוף התאורה:
אורך חיים בהתאמה לתקן TM-21 ו-LM-80
L70>50,000Hr
L80>40,000Hr
L90>20,000Hr

דרייבר:
חיצוני, תוצרת LEDVANCE OSRAM
PF>0.95

אופטיקה:
עדשה איכותית לפיזור אור מדויק ונקי
זווית הארה - 36°. זווית כיוונון ± 20°

אופן התקנה:
הגוף כולל קפיצי התקנה
יש לעגן את הגוף באמצעות כבל בטחון

תקנים:
מכון התקנים הישראלי - ת"י 20 חלק 2.2
TUV CE לתקן EN 61347-1, EN 61347-2-13
TUV CE לתקני EMC: EN 61000-3-3, EN 61000-3-2, EN 61547, EN 55015
TUV CE לתקן EN 62493
תקן בטיחות פוטוביולוגית IEC 62471 - RG 0 (Exempt)
ביצועים לרכיב ה - LM80 LED

LEDVANCE OSRAM
3Years Guarantee | 220 - 240V 50-60Hz | CRI>83 | IP65 | LM80 | IK06



מידות:

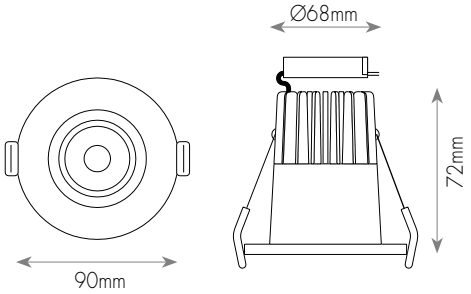

מאפיינים טכניים:

מק"ט	תיאור פריט	ברקוד (EAN)	הספק (W)	גוון אור (K)	שטף אור (lm)	זווית הארה (°)	יעילות אורית (lm/W)	קוטר D (mm)	פתח קדח (mm)	גובה (mm)	משקל (kg)
10583307	Spot 7W/830 IP65	4058075000209	7	3000	530	36	75	90	68	72	0.43

שקוע מתכוונן PACO LED DARK-LIGHT



3Years Guarantee | 220 - 240V 50-60Hz | CRI>83 | IP20 | LM80 | באישור מכון התקנים הישראלי

גוף תאורה LED שקוע תקרה, מתכוונן
תחליף חסכוני לגופי תאורה משולבי נורות דקרויקה. מתאים להנמכת גבס
סטנדרטית לשימוש במסדרונות, חדרי מגורים, מסעדות, משרדים ועוד

מבנה:
גוף אלומיניום בציפוי אלקטרוסטטי בתנור, לפיזור חום מיטבי ושמירה על אורך חיי ה-LED לאורך זמן

גימור:
צבע לבן / שחור

מקור האור:
COB LED, SHARP\CREE יעילות אורית גבוהה
מקדם מסירת צבע CRI>83
גוון אור 3000K / 4000K
אורך חיים כ-30,000 שעות, בהתאמה לתקן TM-21 ו-LM-80
בעל אישור תקינה בטיחות פוטוביולוגית

דרייבר:
חיצוני

אופטיקה:
רפלקטור אלומיניום, התורם ליעילות אורית גבוהה ביותר
זווית הארה - 30°

אופן התקנה:
הגוף כולל קפיצי התקנה
יש לעגן את הגוף באמצעות כבל בטחון

תקנים:
מכון התקנים הישראלי - ת"י 20 חלק 2.2
TUV CE לתקן EN 61347-2-13, EN 61347-1
TUV CE לתקני EMC: EN 61000-3-3, EN 61000-3-2, EN 61547, EN 55015
TUV CE לתקן EN 62493
תקן בטיחות פוטוביולוגית IEC 62471 - RG 0 (Exempt)
ביצועים לרכיב ה - LED LM80

מידות:

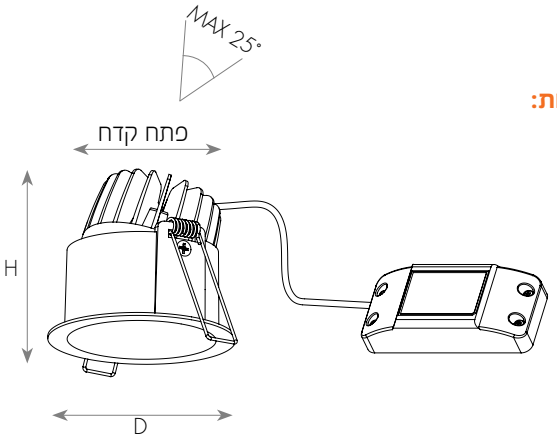

עקומות פוטומטריות וגשרי תאורה:

10W - 30°

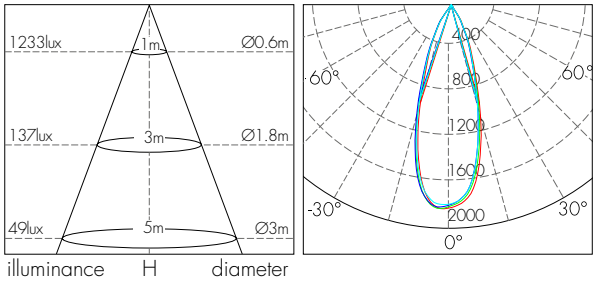

מאפיינים טכניים:

מק"ט	תיאור פריט	הספק (W)	גוון אור (K)	שטף אור (lm)	זווית הארה (°)	יעילות אורית (lm/W)	צבע מבנה	גובה H (mm)	קוטר D (mm)	פתח קדח (mm)	משקל (kg)
72113036	PACO LED 10W 30° אור חם	10	3000	692	30	69	לבן	77	90	83	0.31
72114036	PACO LED 10W 30° אור ניטרלי	10	4000	762	30	76	לבן	77	90	83	0.31
72113030	PACO LED 10W 30° אור חם	10	3000	692	30	69	שחור	77	90	83	0.31

שקוע מתכוונן PORT LED DARK-LIGHT



גוף תאורה LED שקוע תקרה, מתכוונן
תחליף חסכוני לגופי תאורה משולבי נורות דקרויקה. מתאים להנמכת גבס
סטנדרטית לשימוש במסדרונות, חדרי מגורים, מסעדות, משרדים ועוד

מבנה:
גוף אלומיניום בציפוי אלקטרוסטטי בתנור, לפיזור חום מיטבי ושמירה על אורך חיי ה-LED לאורך זמן

גימור:
צבע לבן

מקור האור:
COB LED, SHARP\CREE יעילות אורית גבוהה
מקדם מסירת צבע CRI>83
גוון אור 3000K / 4000K
אורך חיים כ-30,000 שעות, בהתאמה לתקן TM-21 ו-LM-80
בעל אישור תקינה בטיחות פוטוביולוגית

דרייבר:
חיצוני

אופטיקה:
רפלקטור אלומיניום, התורם ליעילות אורית גבוהה ביותר
זווית הארה - 30°

אופן התקנה:
הגוף כולל קפיצי התקנה
יש לעגן את הגוף באמצעות כבל בטחון

תקנים:
מכון התקנים הישראלי - ת"י 20 חלק 2.2
TUV CE לתקן EN 61347-1, EN 61347-2-13
TUV CE לתקני EMC: EN 61000-3-3, EN 61000-3-2, EN 61547, EN 55015
TUV CE לתקן EN 62493
תקן בטיחות פוטוביולוגית IEC 62471 - RG 0 (Exempt)
ביצועים לרכיב ה - LM80 LED

3Years Guarantee | 220 - 240V 50-60Hz | CRI>83 | F | IP20 | באישור מכון התקנים הישראלי



מידות:

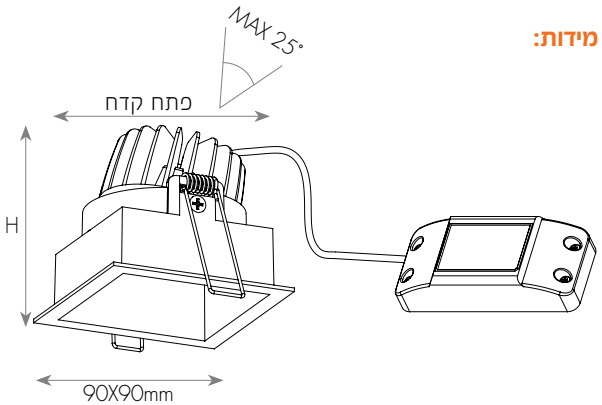

עקומות פוטומטריות וגשרי תאורה:

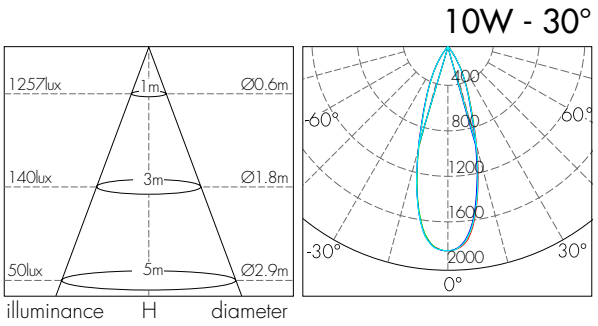

מאפיינים טכניים:

מק"ט	תיאור פריט	הספק (W)	גוון אור (K)	שטף אור (lm)	זווית הארה (°)	יעילות אורית (lm/W)	גובה H (mm)	אורך L (mm)	רוחב W (mm)	פתח קדח (mm)	משקל (kg)
72103036	PORT LED 10W 30° אור חם	10	3000	716	30	72	77	90	90	83x83	0.33
72104036	PORT LED 10W 30° אור ניטרלי	10	4000	787	30	78	77	90	90	83x83	0.33

שקוע מתכוונן
POINT360 LED

חדש

סדרת גופי תאורה LED שקועי תקרה מתכוונים 360°
תחליף חסכוני במגוון הספקים למגוון רחב של פתרונות במראה אחיד
מתאים להנמכת גבס סטנדרטית לשימוש בחדרי מגורים, מסעדות, בתי קולנוע, משרדים ועוד

מבנה:
גוף אלומיניום בעל מערכת קירור איכותית, השומרת על יעילות אורית ועל אורך חיי LED לאורך זמן

גימור:
צבע שחור / לבן

מקור האור:
COB LED, יעילות אורית גבוהה
מקדם מסירת צבע CRI>80, CRI>95
גוון אור 3000K / 4200K / 6000K
אורך חיים כ-30,000 שעות, בהתאמה לתקן TM-21 ו-LM-80
בעל אישור תקינה בטיחות פוטוביולוגית

עמעום:
לעמעום בשיטת 0-10 יש להכין תשתית של חוטי פיקוד, פנה לייעוץ

דרייבר:
חיצוני

אופטיקה:
רפלקטור אלומיניום, התורם ליעילות אורית גבוהה ביותר
כיסוי פריזמטי
זווית הארה - 38°, סיבוב אופקי 360°. זווית אנכית - 50°

אופן התקנה:
יש לעגן את הגוף באמצעות כבל בטחון

תקנים:
CB לתקן EN 61347-1, EN 61347-2-13
תקן בטיחות פוטוביולוגית RG (IEC 62471 - 0 Exempt)
ביצועים לרכיב ה - LED LM80



3Years Guarantee | 220-240V 50-60Hz | CRI>80 | CRI>95 | F | IP20 | RoHS

עקומות פוטומטריות וגשרי תאורה:

5W

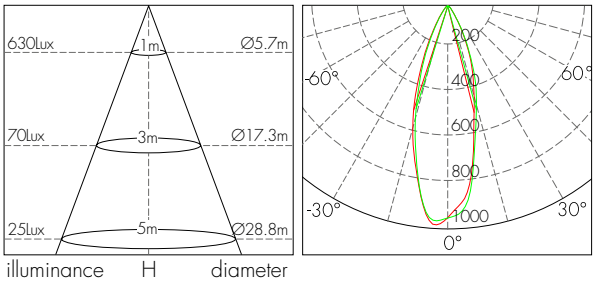

10W

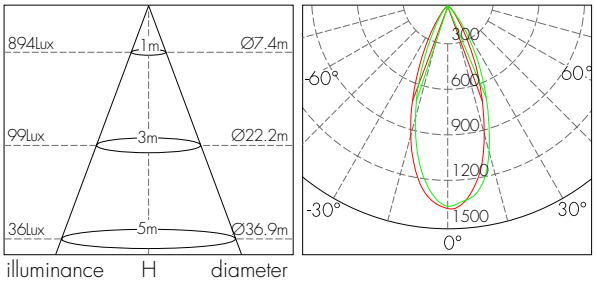

מידות:

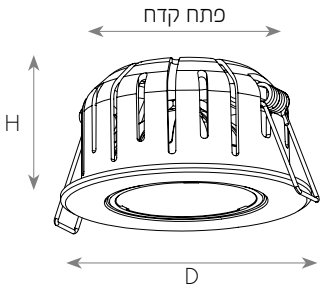

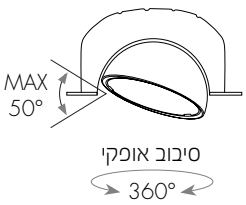

מאפיינים טכניים:

מק"ט	תיאור פריט	הספק (W)	גוון אור (K)	שטף אור (lm)	זווית הארה (°)	יעילות אורית (Lm/W)	צבע מבנה	גובה H (mm)	קוטר D (mm)	פתח קדח (mm)	משקל (kg)
72053038	שקוע לד עגול POINT 5W אור חם	5	3000	450	38	80	לבן	42	80	68	0.23
72054038	שקוע לד עגול POINT 5W אור ניטרלי	5	4000	450	38	80	לבן	42	80	68	0.23
72056038	שקוע לד עגול POINT 5W אור קר	5	6000	450	38	80	לבן	42	80	68	0.23
72153038	שקוע לד עגול POINT 5W אור חם	5	3000	450	38	80	שחור	42	80	68	0.23
72053095	שקוע לד עגול **CRI95** POINT 5W אור חם	5	3000	450	38	80	לבן	42	80	68	0.23
72103038	שקוע לד עגול POINT 10W אור חם	10	3000	900	38	80	לבן	50	95	83	0.33
72104038	שקוע לד עגול POINT 10W אור ניטרלי	10	4000	900	38	80	לבן	50	95	83	0.33
72106038	שקוע לד עגול POINT 10W אור קר	10	6000	900	38	80	לבן	50	95	83	0.33
72113038	שקוע לד עגול POINT 10W אור חם	10	3000	900	38	80	שחור	50	95	83	0.33
72103095	שקוע לד עגול **CRI95** POINT 10W אור חם	10	3000	900	38	80	לבן	50	95	83	0.33

שקוע מתכוונן POL LED
SPOT-LIGHT IP44



גוף תאורה LED שקוע תקרה, מתכוונן, בדרגת אטימות IP44
תחליף חסכוני לגופי תאורה משולבי נורות דקרויקה
מתאים להנמכת גבס סטנדרטית לשימוש במסדרונות,
חדרי מגורים, מסעדות, משרדים ועוד

מבנה:
גוף אלומיניום בציפוי אלקטרוסטטי בתנור, לפיזור חום מיטבי
ושמירה על אורך חיי ה-LED לאורך זמן
חלק פנימי שחור הממזג את קרני האור ומאפשר
שליטה מרבית על אלומת האור המדויקת

גימור:
מסגרת - לבנה; חלק פנימי - שחור

מקור האור:
SHARP\CREE ,COB LED יעילות אורית גבוהה
מקדם מסירת צבע CRI>83
גוון אור 4000K
אורך חיים כ-30,000 שעות, בהתאמה לתקן TM-21 ו-LM-80
בעל אישור תקינה בטיחות פוטוביולוגית

דרייבר:
חיצוני

אופטיקה:
רפלקטור אלומיניום, התורם ליעילות אורית גבוהה ביותר
זוית הארה - 24°

אופן התקנה:
הגוף כולל קפיצי התקנה
יש לעגן את הגוף באמצעות כבל בטחון

תקנים:
מכון התקנים הישראלי - ת"י 20 חלק 2.2
TUV CE לתקן EN 61347-1 ,EN 61347-2-13
TUV CE לתקני EMC: EN 61000-3-3 ,EN 61000-3-2, EN 61547, EN 55015
TUV CE לתקן EN 62493
תקן בטיחות פוטוביולוגית IEC 62471 - RG 0 (Exempt)
ביצועים לרכיב ה - LED LM80



מידות:

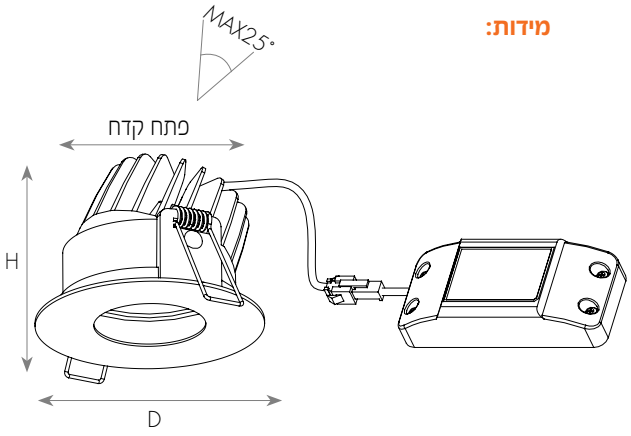

עקומות פוטומטריות וגשרי תאורה:

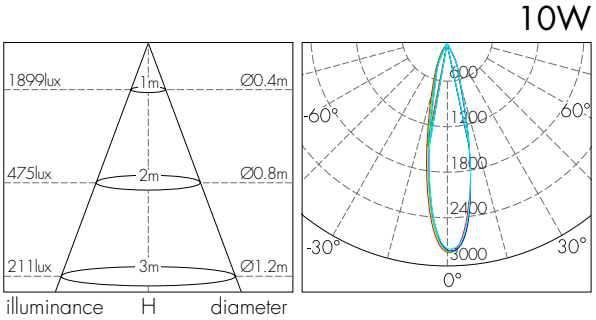

מאפיינים טכניים:

מק"ט	תיאור פריט	הספק (W)	גוון אור (K)	שטף אור (lm)	זווית הארה (°)	יעילות אורית (lm/W)	גובה H (mm)	קוטר D (mm)	פתח קדח (mm)	משקל (kg)
71103024	POL 10W 24° אור חם	10	3000	570	24	57	60	90	83	0.30
71104024	POL 10W 24° אור ניטרלי	10	4000	595	24	59	60	90	83	0.30

***רמת האטימות (IP) של גוף התאורה הינה מלמטה**

שקוע מתכוונן POL-OVAL LED
SPOT-LIGHT IP44



גוף תאורה LED שקוע תקרה, מתכוונן, אובלי, בדרגת אטימות IP44
תחליף חסכוני לגופי תאורה משולבי נורות דקרויקה
אלומת אור ייחודית המאפשרת הארה לאורך/רוחב
מתאים להנמכת גבס סטנדרטית לשימוש במסדרונות,
חניות, בתי מלון, ייעודי למקומות צרים וארוכים ועוד

מבנה:
גוף אלומיניום בציפוי אלקטרוסטטי בתנור, לפיזור חום מיטבי
ושמירה על אורך חיי ה-LED לאורך זמן
חלק פנימי שחור הממזג את קרני האור ומאפשר שליטה
מרבית על אלומת האור המדויקת

גימור:
מסגרת - לבנה; חלק פנימי - שחור

מקור האור:
COB LED, SHARP\CREE יעילות אורית גבוהה
מקדם מסירת צבע CRI>83
גוון אור 4000K / 3000K
אורך חיים כ-30,000 שעות, בהתאמה לתקן TM-21 ו-LM-80
בעל אישור תקינה בטיחות פוטוביולוגית

דרייבר:
חיצוני

אופטיקה:
אלומת אור אובלית, המאפשרת הארה לאורך/רוחב
רפלקטור אלומיניום, התורם ליעילות אורית גבוהה ביותר
זוית הארה - 24°

אופן התקנה:
הגוף כולל קפיצי התקנה
יש לעגן את הגוף באמצעות כבל בטחון

תקנים:
מכון התקנים הישראלי - ת"י 20 חלק 2.2
TUV CE לתקן EN 61347-1, EN 61347-2-13
TUV CE לתקני EMC: EN 61000-3-3, EN 61000-3-2, EN 61547, EN 55015
TUV CE לתקן EN 62493
תקן בטיחות פוטוביולוגית IEC 62471 - RG 0 (Exempt)
ביצועים לרכיב ה - LED LM80



מידות:

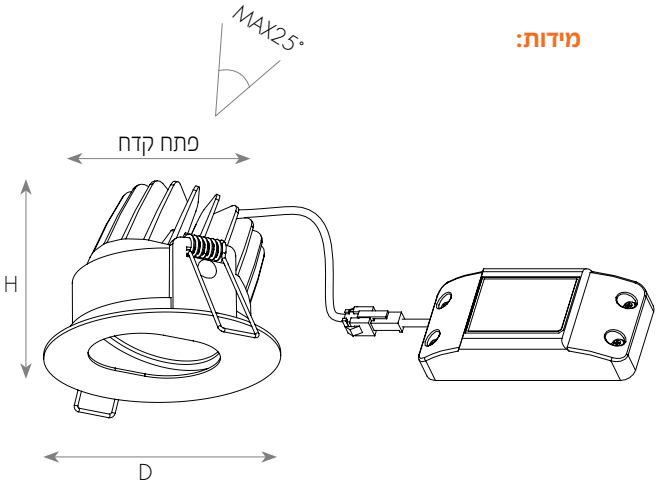

עקומות פוטומטריות וגשרי תאורה:

10W

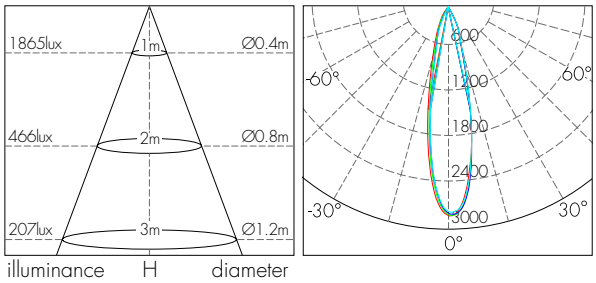

מאפיינים טכניים:

מק"ט	תיאור פריט	הספק (W)	גוון אור (K)	שטף אור (lm)	זווית הארה (°)	יעילות אורית (lm/W)	גובה H (mm)	קוטר D (mm)	פתח קדח (mm)	משקל (kg)
71103025	24° 10W POL-OVAL אור חם	10	3000	568	24	57	60	90	83	0.30
71104025	24° 10W POL-OVAL אור ניטרלי	10	4000	602	24	60	60	90	83	0.30

*רמת האטימות (IP) של גוף התאורה הינה מלמטה

שקוע מתכוונן PEDRO LED
SPOT-LIGHT



גוף תאורה LED שקוע תקרה, מתכוונן
תחליף חסכוני לגופי תאורה משולבי נורות דקרויקה
מתאים להנמכת גבס סטנדרטית לשימוש במסדרונות, חדרי מגורים,
מסעדות, משרדים ועוד

מבנה:
גוף אלומיניום בציפוי אלקטרוסטטי בתנור, לפיזור חום מיטבי ושמירה
על אורך חיי ה-LED לאורך זמן

גימור:
צבע לבן / שחור

מקור האור:
BRIDGELUX COB LED, יעילות אורית גבוהה
מקדם מסירת צבע CRI>83
גוון אור 3000K / 6000K
אורך חיים כ-30,000 שעות, בהתאמה לתקן TM-21 ו-LM-80
בעל אישור תקינה בטיחות פוטוביולוגית

דרייבר:
חיצוני, תוצרת LIFUD

אופטיקה:
רפלקטור אלומיניום, התורם ליעילות אורית גבוהה ביותר
זוית הארה - 38°

אופן התקנה:
הגוף כולל קפיצי התקנה
יש לעגן את הגוף באמצעות כבל בטחון

תקנים:
מכון התקנים הישראלי - ת"י 20 חלק 2.2
CB לתקן EN 61347-2-13, EN 61347-1
ZTS CE לתקני EMC: EN 61000-3-3, EN 61000-3-2, EN 61547, EN 55015
CQC לתקן EN 60598-1, EN 60598-2-2
תקן בטיחות פוטוביולוגית IEC 62471 - RG 0 (Exempt)
ביצועים לרכיב ה - LED LM80

באישור מכון התקנים הישראלי

3Years Guarantee | 220 - 240V 50-60Hz | CRI>80 | F | IP20 | TÜV | LM80 | RoHS

מידות:

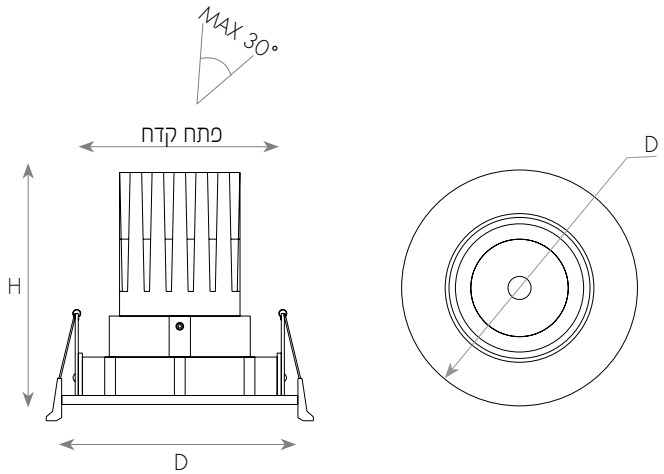

עקומות פוטומטריות וגשרי תאורה:

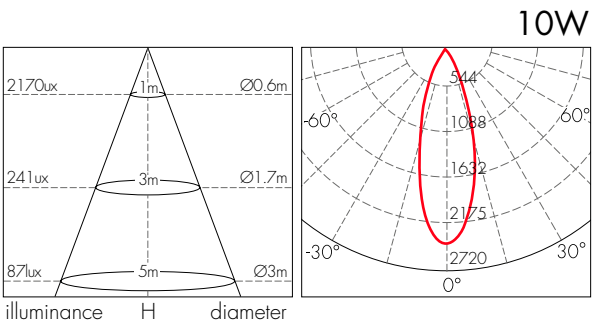

מאפיינים טכניים:

מק"ט	תיאור פריט	הספק (W)	גוון אור (K)	שטף אור (lm)	זווית הארה (°)	יעילות אורית (lm/W)	צבע מבנה	גובה H (mm)	קוטר D (mm)	פתח קדח (mm)	משקל (kg)
71303810	PEDRO 10W 38° אור חם	10	3000	800	38	80	לבן	90	92	83	0.30
71603810	PEDRO 10W 38° אור קר	10	6000	850	38	85	לבן	90	92	83	0.30
71313810	PEDRO 10W 38° אור חם	10	3000	800	38	80	שחור	90	92	83	0.30

שקוע מתכוונן PONY LED
SPOT-LIGHT IP44



גוף תאורה LED שקוע תקרה, מתכוונן, בדרגת אטימות IP44*
DARKLIGHT הנועד למנוע סנוור ולמרכז את קרני האור
מתאים להנמכת גבס סטנדרטית לשימוש בחנויות,
מרכזי קניות, בתי מלון, מסעדות ועוד

מבנה:
גוף אלומיניום בציפוי אלקטרוסטטי בתנור,
לפיזור חום מיטבי ושמירה על אורך חיי ה-LED לאורך זמן

גימור:
צבע לבן

מקור האור:
COB LED, SHARP\CREE יעילות אורית גבוהה
מקדם מסירת צבע CRI>83
גוון אור 4000K
אורך חיים כ-30,000 שעות, בהתאמה לתקן TM-21 ו-LM-80
בעל אישור תקינה בטיחות פוטוביולוגית

דרייבר:
חיצוני

אופטיקה:
אלומה צרה להבטחת מרכוז קרני האור
רפלקטור אלומיניום, התורם ליעילות אורית גבוהה ביותר
זוית הארה - 40°

אופן התקנה:
הגוף כולל קפיצי התקנה
יש לעגן את הגוף באמצעות כבל בטחון

תקנים:
מכון התקנים הישראלי - ת"י 20 חלק 2.2
TUV CE לתקן EN 61347-1, EN 61347-2-13
TUV CE לתקני EMC: EN 61000-3-3, EN 61000-3-2, EN 61547, EN 55015
TUV CE לתקן EN 62493
תקן בטיחות פוטוביולוגית IEC 62471 - RG 0 (Exempt)
ביצועים לרכיב ה - LED LM80

בישור מכון התקנים הישראלי
3Years Guarantee | 220 - 240V 50-60Hz | CRI>83 | IP20 IP44 | LM 80

מידות:

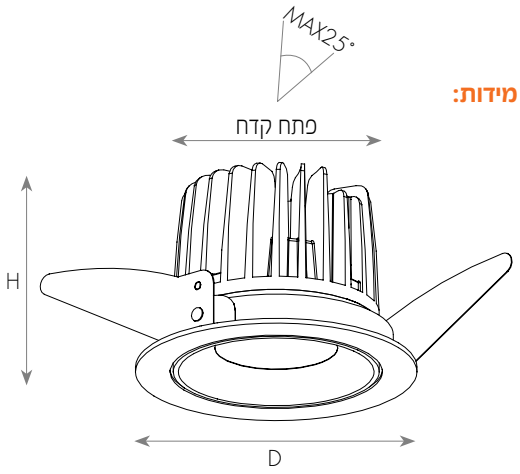

עקומות פוטומטריות וגשרי תאורה:

18W

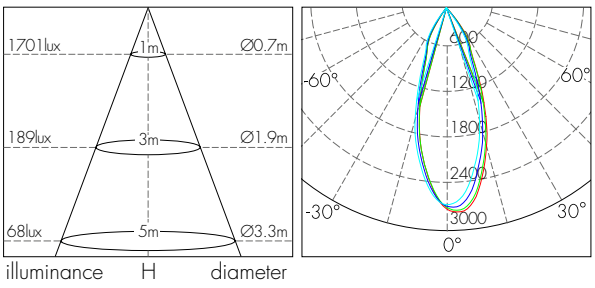

מאפיינים טכניים:

מק"ט	תיאור פריט	הספק (W)	גוון אור (K)	שטף אור (lm)	זווית הארה (°)	יעילות אורית (lm/W)	גובה H (mm)	קוטר D (mm)	פתח קדח (mm)	משקל (kg)
71184040	PONY 18W 40° אור ניטרלי	18	4000	1279	40	71	75	110	100	0.30

*רמת האטימות (IP) של גוף התאורה הינה מלמטה

שקוע PIANO LED SPOT-LIGHT



גוף תאורה LED שקוע תקרה, תחליף חסכוני לגופי תאורה משולבי נורות דקרויקה. מתאים להנמכת גבס סטנדרטית לשימוש במסדרונות, חדרי מגורים, מסעדות, משרדים ועוד

מבנה:
גוף אלומיניום בציפוי אלקטרוסטטי בתנור, לפיזור חום מיטבי ושמירה על אורך חיי ה-LED לאורך זמן

גימור:
צבע לבן

מקור האור:
SHARP\CREE ,COB LED יעילות אורית גבוהה
מקדם מסירת צבע CRI>83
גוון אור 3000K / 4000K
אורך חיים כ-30,000 שעות, בהתאמה לתקן TM-21 ו-LM-80
בעל אישור תקינה בטיחות פוטוביולוגית

דרייבר:
חיצוני

אופטיקה:
רפלקטור אלומיניום, התורם ליעילות אורית גבוהה ביותר
זווית הארה - 36°

אופן התקנה:
הגוף כולל קפיצי התקנה
יש לעגן את הגוף באמצעות כבל בטחון

תקנים:
מכון התקנים הישראלי - ת"י 20 חלק 2.2
TUV CE לתקן EN 61347-1 ,EN 61347-2-13
TUV CE לתקני EMC: EN 61000-3-3 ,EN 61000-3-2, EN 61547, EN 55015
TUV CE לתקן EN 62493
תקן בטיחות פוטוביולוגית IEC 62471 - RG 0 (Exempt)
ביצועים לרכיב ה - LED LM80





עקומות פוטומטריות וגשרי תאורה:

10W

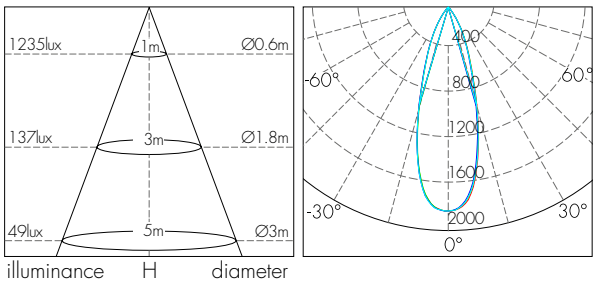

מידות:

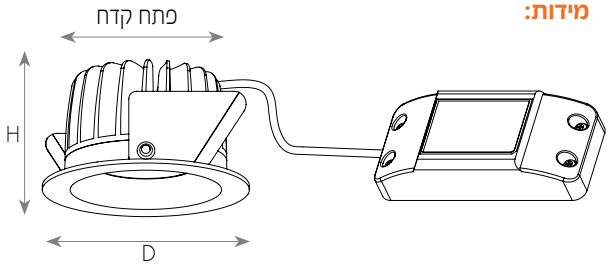

מאפיינים טכניים:

מק"ט	תיאור פריט	הספק (W)	גוון אור (K)	שטף אור (lm)	זווית הארה (°)	יעילות אורית (lm/W)	גובה H (mm)	קוטר D (mm)	פתח קדח (mm)	משקל (kg)
71103036	LED PIANO 10W 36° אור חם	10	3000	735	36	74	47	80	70	0.28
71104036	LED PIANO 10W 36° אור ניטרלי	10	4000	790	36	79	47	80	70	0.28

שקוע PLUTO LED TRIMLESS SPOT-LIGHT

חדש 12W



גוף תאורה LED שקוע תקרה, TRIMLESS (ללא שוליים)
DARKLIGHT הנועד למנוע סנוור ולמרכז את קרני האור
מתאים להנמכת גבס סטנדרטית לשימוש בבתי מלון,
חדרי תצוגה, מוסדות ציבוריים ועוד

מבנה:
גוף אלומיניום בציפוי אלקטרוסטטי בתנור, לפיזור חום מיטבי
ושמירה על אורך חיי ה-LED לאורך זמן

מקור האור:
LED COB, SHARP\CREE יעילות אורית גבוהה
מקדם מסירת צבע CRI>83
גוון אור 3000K
אורך חיים כ-30,000 שעות, בהתאמה לתקן TM-21 ו-LM-80
בעל אישור תקינה בטיחות פוטוביולוגית

דרייבר:
חיצוני

אופטיקה:
רפלקטור אלומיניום, התורם ליעילות אורית גבוהה ביותר
זוית הארה - 25°

אופן התקנה:
תושבת נשלפת להתקנה נוחה בקו נקי ואחיד עם התקרה
הגוף כולל קפיצי התקנה
יש לעגן את הגוף באמצעות כבל בטחון

תקנים:
מכון התקנים הישראלי - ת"י 20 חלק 2.2
TUV CE לתקן EN 61347-2-13, EN 61347-1
TUV CE לתקני EMC: EN 61000-3-3, EN 61000-3-2, EN 61547, EN 55015
TUV CE לתקן EN 62493
תקן בטיחות פוטוביולוגית IEC 62471 - RG 0 (Exempt)
ביצועים לרכיב ה - LED LM80

באישור מכון התקנים הישראלי

3Years Guarantee | 220 - 240V 50-60Hz | CRI>83 | F | IP20 | LM80

מידות:

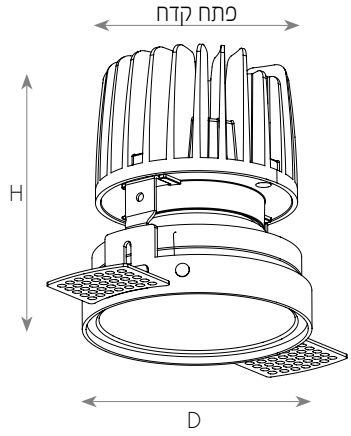

עקומות פוטומטריות וגשרי תאורה:

12W

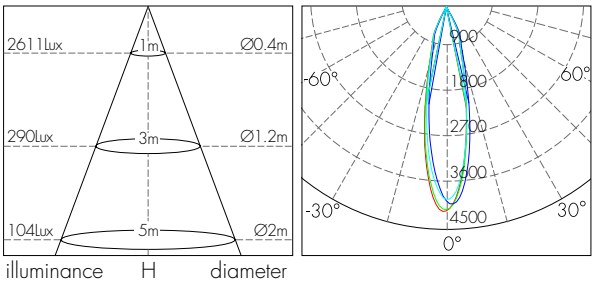

18W

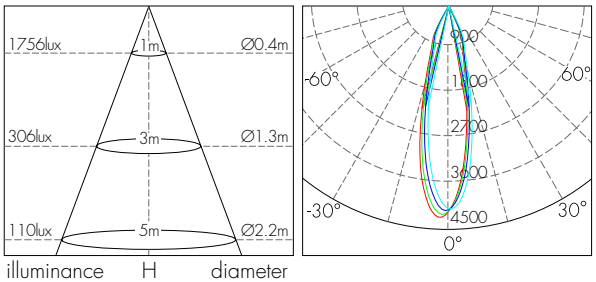

מאפיינים טכניים:

מק"ט	תיאור פריט	הספק (W)	גוון אור (K)	שטף אור (lm)	זווית הארה (°)	יעילות אורית (lm/W)	גובה H (mm)	קוטר D (mm)	פתח קדח (mm)	משקל (kg)
71123025	PLUTO 12W 25° אור חם	12	3000	840	12	70	108	91.5	94	0.30
71124025	PLUTO 12W 25° אור ניטרלי	12	4000	840	12	70	108	91.5	94	0.30
71125025	PLUTO 12W 25° אור קר	12	5000	840	12	70	108	91.5	94	0.30
71183025	PLUTO 18W 25° אור חם	18	3000	1100	25	61	108	91.5	94	0.30

שקוע PILOT LED CABINET-LIGHT IP44



סדרת גופי תאורה LED שקועי תקרה, בעיצוב עדין ויוקרתי
בדרגת אטימות IP44
מתאים להנמכת גבס סטנדרטית לשימוש במסדרונות,
וילות, ברים ומקומות מעוצבים

מבנה:
גוף אלומיניום בציפוי אלקטרוסטטי בתנור, לפיזור חום מיטבי
ושמירה על אורך חיי ה-LED לאורך זמן
חלק פנימי שחור הממזג את קרני האור ומאפשר שליטה מרבית
על אלומת האור המדויקת

גימור:
מסגרת - לבנה; חלק פנימי - שחור

מקור האור:
COB LED, SHARP\CREE יעילות אורית גבוהה
מקדם מסירת צבע CRI>83
גוון אור 3000K
אורך חיים כ-30,000 שעות, בהתאמה לתקן TM-21 ו-LM-80
בעל אישור תקינה בטיחות פוטוביולוגית

מידות:

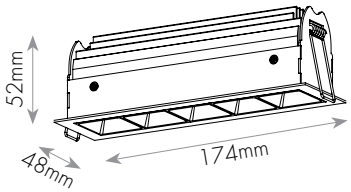

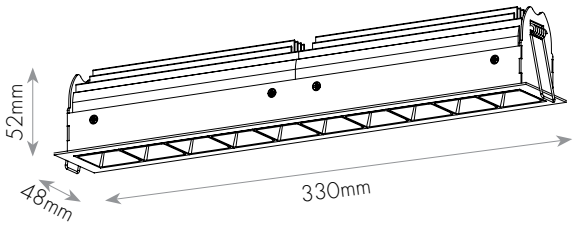

דרייבר:
חיצוני

אופטיקה:
רפלקטור אלומיניום, התורם ליעילות אורית גבוהה ביותר
זוית הארה - 30°

אופן התקנה:
הגוף כולל קפיצי התקנה
יש לענן את הגוף באמצעות כבל בטחון

תקנים:
מכון התקנים הישראלי - ת"י 20 חלק 2.2
TUV CE לתקן EN 61347-1, EN 61347-2-13
TUV CE לתקני EMC: EN 61000-3-2, EN 61000-3-3
EN 61547, EN 55015,
TUV CE לתקן EN 62493
תקן בטיחות פוטוביולוגית IEC 62471 - RG 0 (Exempt)
ביצועים לרכיב ה - LED LM80

עקומות פוטומטריות וגשרי תאורה:

5X3W

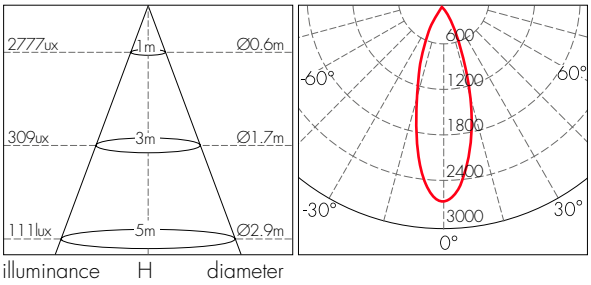

10X3W

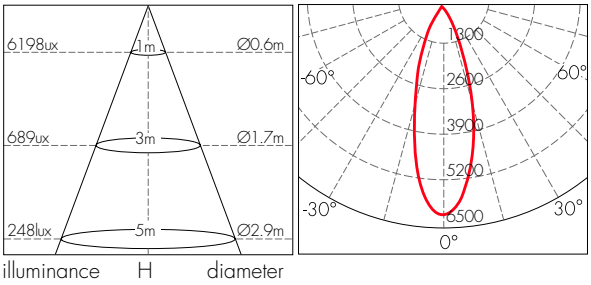

מאפיינים טכניים:

מק"ט	תיאור פריט	הספק (W)	גוון אור (K)	שטף אור (lm)	זווית הארה (°)	יעילות אורית (lm/W)	גובה H (mm)	אורך L (mm)	רוחב W (mm)	פתח קדח (mm)	משקל (kg)
73030053	PILOT 5x3W 30° אור חם	15	3000	655	30	44	52	174	48	167X40	0.20
73030103	PILOT 10x3W 30° אור חם	30	3000	1285	30	43	52	330	48	320X40	0.20

שקוע PELED LED GRILLE-LIGHT



סדרת גופי תאורה שקועי תקרה מבוססי טכנולוגיית LED.
מהווים תחליף חסכוני לגופים מבוססי נורות דקרויקה.
ייעודיים למקומות בהם קיים מיעוט נקודות מאור ונדרשת עוצמת תאורה גבוהה. מתאימים להנמכת גבס סטנדרטית.
להתקנה בחדרי מגורים, מסעדות, ברים ועוד.

מבנה:
גוף אלומיניום בציפוי אלקטרוסטטי בתנור, לפיזור חום מיטבי ושמירה על אורך חיי ה - LED לאורך זמן
מערכת GIRO המאפשרת רצף אורי בין האלומות בצורה אחידה
חלק פנימי שחור הממזג את קרני האור ומאפשר שליטה מירבית על אלומת האור המדוייקת

גימור:
מסגרת - לבנה, חלק פנימי - שחור

מקור האור:
COB LED, SHARP יעילות אורית גבוהה
מקדם מסירת צבע CRI>83
גוון אור 3000K
אורך חיים כ-30,000 שעות, בהתאמה לתקן TM-21 ו-LM-80
בעל אישור תקינה בטיחות פוטוביולוגית

דרייבר:
חיצוני

אופטיקה:
רפלקטור אלומיניום, התורם ליעילות אורית גבוהה ביותר
זווית הארה - 30°

אופן התקנה:
הגוף כולל קפיצי התקנה
יש לעגן את הגוף באמצעות כבל בטחון

תקנים:
מכון התקנים הישראלי - ת"י 20 חלק 2.2
TUV CE לתקן EN 61347-1, EN 61347-2-13
TUV CE לתקני EMC: EN 61000-3-3, EN 61000-3-2, EN 61547, EN 55015
TUV CE לתקן EN 62493
תקן בטיחות פוטוביולוגית IEC 62471 - RG 0 (Exempt)
ביצועים לרכיב ה - LM80 LED

3Years Guarantee | 220-240V 50-60Hz | CRI>83 | F | IP20 | TUV SUD | LM80 | באישור מכון התקנים הישראלי

מידות:

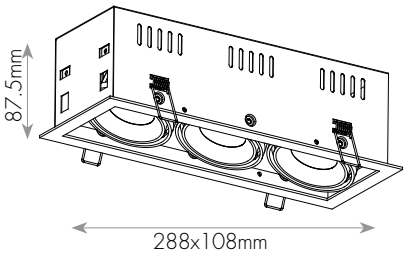

288x108mm
פתח קדח 273x97mm
PELED3

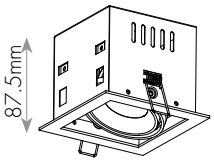

108x108mm
פתח קדח 97x97mm
PELED1

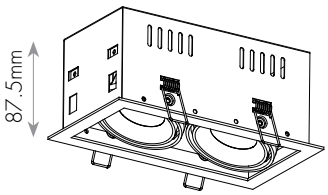

200x108mm
פתח קדח 183x97mm
PELED2

מאפיינים טכניים:

מק"ט	תיאור פריט	הספק (W)	גוון אור (K)	שטף אור (lm)	זווית הארה (°)	יעילות אורית (lm/W)	גובה H (mm)	אורך L (mm)	רוחב W (mm)	פתח קדח (mm)	משקל (kg)
72303101	PELED1 1X10W 30° אור חם	10	3000	660	30	66	87.5	108	108	97x97	0.61
72303102	PELED2 2X10W 30° אור חם	20	3000	1320	30	66	87.5	200	108	183x97	1.07
72303103	PELED3 3X10W 30° אור חם	30	3000	1980	30	66	87.5	288	108	273x97	1.57

שקוע PELED LED GRILLE-LIGHT

עקומות פוטומטריות וגשרי תאורה:

PELED1 - 10W

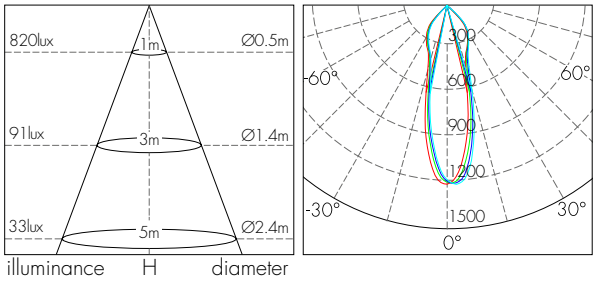

PELED2 - 20W

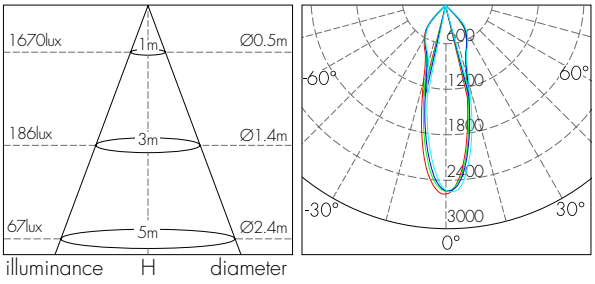

PELED3 - 30W

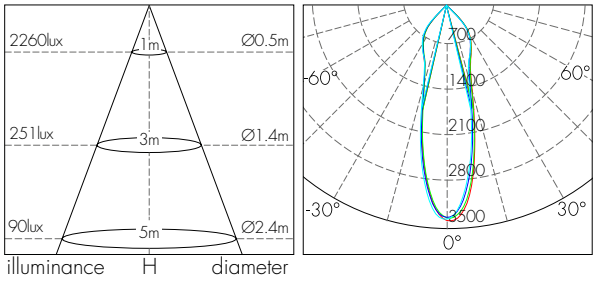



שקוע מתכוונן SEA LED



סדרת גופי תאורה שקועי תקרה מבוססי טכנולוגיית LED.
מהווים תחליף חסכוני לגופים מבוססי נורות מטל הלייד/QR.
יעודיים למקומות בהם קיים מיעוט נקודות מאור ונדרשת עוצמת תאורה גבוהה. מתאימים להנמכת גבס סטנדרטית, להתקנה בחנויות, בתי כנסת, בתי מלון ועוד

מבנה:
גוף אלומיניום בציפוי אלקטרוסטטי בתנור, לפיזור חום מיטבי ושמירה על אורך חיי ה-LED לאורך זמן
ניתן לכיוונן, דבר המאפשר רצף אורי בין האלומות בצורה אחידה ומאפשר שליטה מירבית על אלומת האור המדוייקת.

גימור:
מסגרת- לבנה, חלק פנימי לבן

מקור האור:
PHILIPS LUMILEDS ,COB LED יעילות אורית גבוהה
מקדם מסירת צבע: CRI>90
גוון אור 3000K
אורך חיים כ-50,000 שעות, בהתאמה לתקן TM-21 ו-LM-80
בעל אישור תקינה בטיחות פוטוביולוגית

דרייבר:
אינטגרלי, תוצרת LIFUD סדרת GIR

אופטיקה:
רפלקטור אלומיניום, התורם ליעילות אורית גבוהה ביותר
זווית הארה - 36°

אופן התקנה:
הגוף כולל אביזרי התקנה
יש לעגן את הגוף באמצעות כבל בטחון.

תקנים:
מכון התקנים הישראלי - ת"י 20 חלק 2.2
CB-TUV CE לתקן EN 61347-2-13, EN 61347-1
TUV CE לתקני EMC: EN 61000-3-3, EN 61000-3-2, EN 55015
EN 61547
TUV CE לתקן EN 62493
תקן בטיחות פוטוביולוגית IEC 62471 - RG 0 (Exempt)
ביצועים לרכיב ה- LED LM80

3Years Guarantee | 220-240V 50-60Hz | CRI>90 | F | IP20 | LM80 | באישור מכון התקנים הישראלי

מידות:

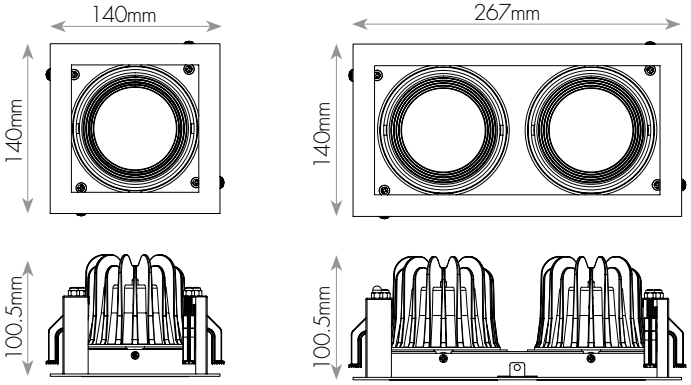

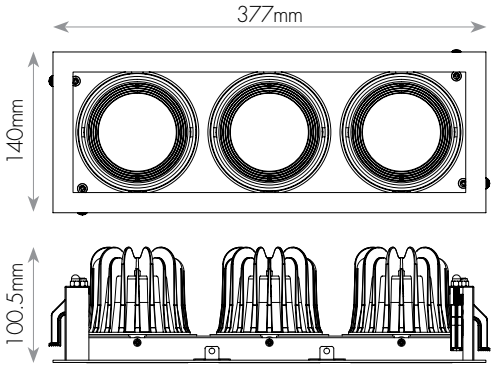

20W

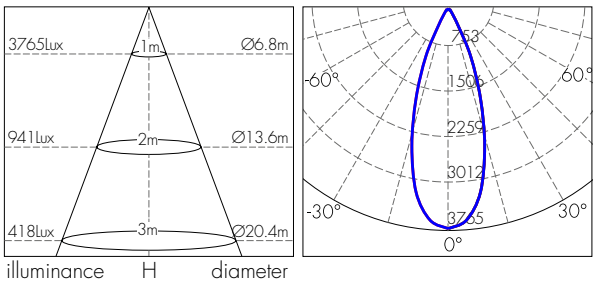

מאפיינים טכניים:

מק"ט	תיאור פריט	הספק (W)	גוון אור (K)	שטף אור (lm)	זווית הארה (°)	יעילות אורית (Lm/W)	גובה H (mm)	אורך L (mm)	רוחב W (mm)	פתח קדח (mm)
77612030	שקוע לבן SEA LED1 20W אור חם 36°	20	3000	1541	36	78	100.5	140	140	120X125
77622030	שקוע לבן SEA LED2 2X20W אור חם 36°	2X20	3000	3082	36	78	100.5	267	140	125X255
77632030	שקוע לבן SEA LED3 3X20W אור חם 36°	3X20	3000	4623	36	78	100.5	377	140	125X356

שקוע מתכוונן SUMMER LED



סדרת גופי תאורה שקועי תקרה מבוססי טכנולגיית LED. מהווים תחליף חסכוני לגופים מבוססי נורות. יעודיים למקומות בהם יש צורך במגוון אפשרויות לכוונון גופי תאורה.
מתאימים להנמכת גבס סטנדרטית, להתקנה בחנויות, בתי מלון ועוד

מבנה:
גוף אלומיניום בציפוי אלקרטוסטטי בתנור, לפיזור חום מיטבי ושמירה על אורך חיי ה LED לאורך זמן
ניתן לכיוונון לכל נקודה באמצעות מערכת GIRO, מבוסס על 4 צירים ומאפשר שליטה מירבית על אלומת האור המדוייקת.

גימור:
מסגרת- לבנה, חלק פנימי לבן

מקור האור:
COB LED, PHILIPS LUMILEDS יעילות אורית גבוהה
מקדם מסירת צבע: CRI>90
גוון אור 3000K
אורך חיים כ-50,000 שעות, בהתאמה לתקן TM-21 ו-LM-80
בעל אישור תקינה בטיחות פוטוביולוגית

דרייבר:
אינטגרלי, תוצרת LIFUD

אופטיקה:
רפלקטור אלומיניום, התורם ליעילות אורית גבוהה ביותר
זווית הארה - 36°

אופן התקנה:
הגוף כולל אביזרי התקנה
יש לעגן את הגוף באמצעות כבל בטחון

תקנים:
מכון התקנים הישראלי - ת"י 20 חלק 2.2
CB-TUV CE לתקן EN 61347-2-13, EN 61347-1
TUV CE לתקני EMC: EN 61000-3-3, EN 61000-3-2, EN 55015
EN 61547
TUV CE לתקן EN 62493
תקן בטיחות פוטוביולוגית IEC 62471 - RG 0 (Exempt)
ביצועים לרכיב ה- LED LM80

3Years Guarantee | 220-240V 50-60Hz | CRI>90 | F | IP20 | LM80 | באישור מכון התקנים הישראלי

מידות:

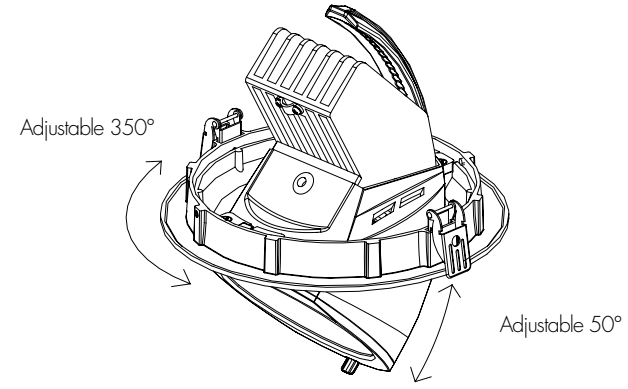

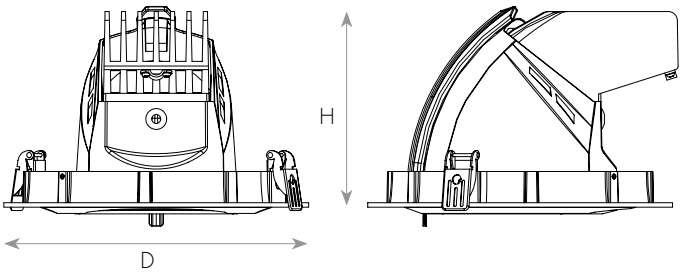

מאפיינים טכניים:

מק"ט	תיאור פריט	הספק (W)	גוון אור (K)	שטף אור (lm)	זווית הארה (°)	יעילות אורית (Lm/W)	גובה H (mm)	קוטר D (mm)	פתח קדח (mm)
77522030	שקוע לבן SUMMER 20W אור חם 36°	20	3000	1737	36	86.9	100	136	120
77523030	שקוע לבן SUMMER 30W אור חם 36°	30	3000	2362	36	78.7	122	168	150
77525030	שקוע לבן SUMMER 50W אור חם 36°	50	3000	3646	36	72.9	148	205	188

שקוע מתכוונן SUMMER LED

עקומות פוטומטריות וגשרי תאורה:

20W

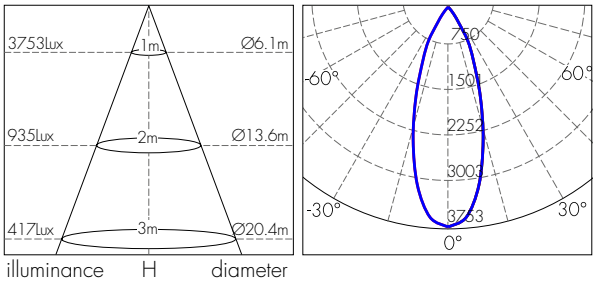

30W

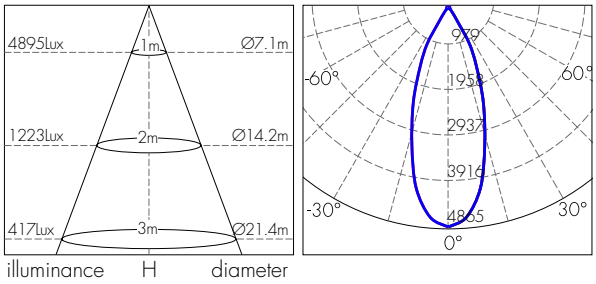

50W

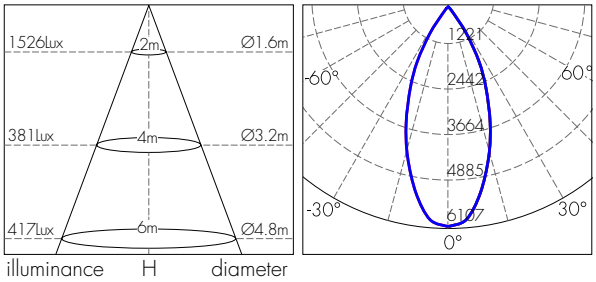

פסי צבירה תלת פאזי
ואביזרים משלימים GLOBAL



220-240V 50-60Hz | IP20 | באישור מכון התקנים הישראלי

פס צבירה **תלת פאזי** איכותי וברמת הגימור הגבוהה בעולם מבית GLOBAL פינלנד.
מגיע באורך 3 מטר. ומיועד להתקנת ספוטים.
ניתן להזמין בנוסף אביזרי חיבור איכותיים המאפשרים מגוון עצום של פתרונות מודולריים, ובכך מובטח חסכון בעלויות.
ייעודי להתקנה בחלונות ראווה, מבני ציבור, מוזיאונים, חנויות, ברים, מסעדות ועוד

מבנה:
אלומיניום ומוליכי נחושת איכותיים

גימור:
צבע שחור / לבן

אופן התקנה:
ניתן להתקין כצמוד תקרה או כתלוי.
הודות למבנה המודולרי של המערכת, ניתן לבצע בקלות הרחבות לצורך התאמה לצרכים השונים,
באמצעות מגוון אביזרי חיבור ליצירת תשתית SYSTEM שלמה

עומסים:

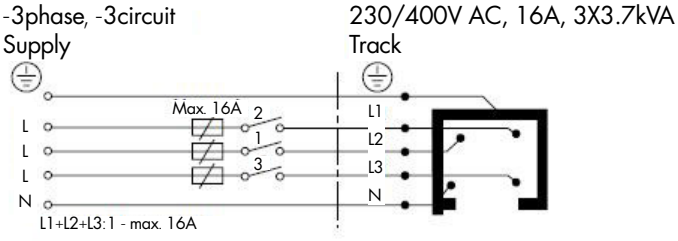

מידות:

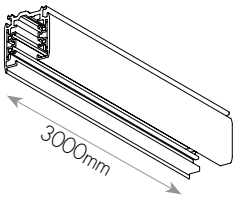

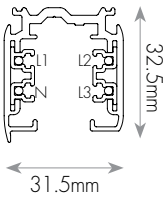

מאפיינים טכניים:

מק"ט	תיאור פריט	צבע מבנה	גובה H (mm)	רוחב W (mm)	אורך L (mm)
19104303	פס צבירה תלת פאזי 3M לבן - XT4300	לבן	32.5	31.5	3000
19104302	פס צבירה תלת פאזי 3M שחור - XT4300	שחור	32.5	31.5	3000

פסי צבירה תלת פאזי
ואביזרים משלימים GLOBAL

אביזרים משלימים מבית GLOBAL:

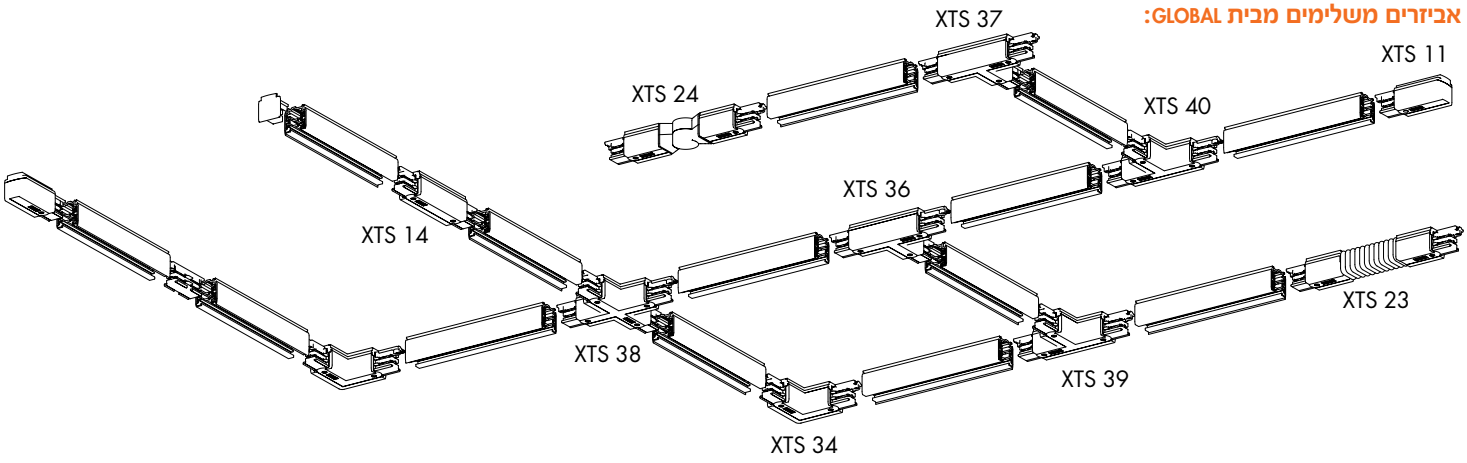

איור	מק"ט	תיאור פריט	צבע מבנה
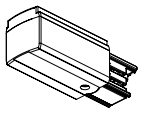	19170112	סופית הזנה ימין לפס צבירה שחור XTS11	שחור
	19170113	סופית הזנה ימין לפס צבירה לבן XTS11	לבן
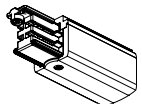	19170122	סופית הזנה שמאל לפס צבירה שחור XTS12	שחור
	19170123	סופית הזנה שמאל לפס צבירה לבן XTS12	לבן
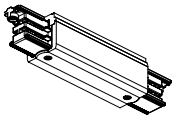	19170142	מחבר הזנה אמצע לפס צבירה שחור XTS14	שחור
	19170143	מחבר הזנה אמצע לפס צבירה לבן XTS14	לבן
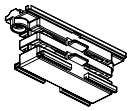	19170212	מחבר ישר לפס צבירה שחור XTS21	שחור
	19170213	מחבר ישר לפס צבירה לבן XTS21	לבן
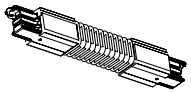	19170232	מחבר זוית גמיש לפס צבירה שחור XTS23	שחור
	19170233	מחבר זוית גמיש לפס צבירה לבן XTS23	לבן
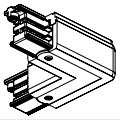	19170342	מחבר L הזנה שמאל לפס צבירה שחור XTS34	שחור
	19170343	מחבר L הזנה שמאל לפס צבירה לבן XTS34	לבן
	19170362	מחבר T הזנה ימין לפס צבירה שחור XTS36	שחור
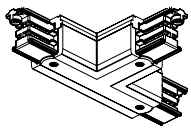	19170363	מחבר T הזנה ימין לפס צבירה לבן XTS36	לבן
	19170372	מחבר T הזנה שמאל לפס צבירה שחור XTS37	שחור
	19170373	מחבר T הזנה שמאל לפס צבירה לבן XTS37	לבן
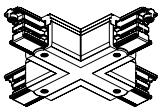	19170382	מחבר X הזנה ימין לפס צבירה שחור XTS38	שחור
	19170383	מחבר X הזנה ימין לפס צבירה לבן XTS38	לבן
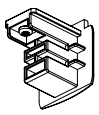	19170412	סופית לפס צבירה שחור XTS41	שחור
	19170413	סופית לפס צבירה לבן XTS41	לבן
	19170414	אביזר כיפוף מוליכים לפס צבירה XTSV12	
	19170415	סט תליה לפס צבירה 3 מטר SPW10SK	

ספוט לפס צבירה SKY LED



סדרת ספוטים SKY LED מותאמת לפס צבירה **תלת פאזי**, בהספקים של 40W ו-50W, בעיצוב חדשני ואלגנטי.
גופי תאורה מסוג ספוט, מיועדים להאיר בצורה ממוקדת ומדויקת את האובייקט ולכן מאוד מומלצים להתקנה בחלונות ראווה, תצוגות ומוזאונים.

מבנה:
יציקת אלומיניום צבועה אבקת פוליאסטר בתנור, כולל מחבר מחברת POWER GEAR, החברה המובילה בתחומה - תוצרת טייוואן

גימור:
צבע שחור / לבן

מקור האור:
COB LED, PHILIPS LUMILEDS יעילות אורית גבוהה
מקדם מסירת צבע: CRI>90, CRI>80
גוון אור 3000K / 4000K / 6000K
אורך חיים כ-50,000 שעות, בהתאמה לתקן TM-21 ו-LM-80
בעל אישור תקינה בטיחות פוטוביולוגית

דרייבר:
אינטגרלי, תוצרת LIFUD סדרת GIR

אופטיקה:
זווית הארה - 36°

אביזרים משלימים:
פס צבירה מבית GLOBAL, החברה המובילה בעולם בייצור פסי צבירה - תוצרת פינלנד

אופן התקנה:
התקנה קלה ופשוטה לפס צבירה

תקנים:
מכון התקנים הישראלי - ת"י 20 חלק 2.1
מכון התקנים הישראלי לדרייבר - ת"י 61347
CB-TUV לתקן EN 61347-2-13, EN 61347-1
TUV CE לתקן EN 62493
TUV CE לתקני EMC: EN 61000-3-3, EN 61000-3-2 EN 61547, EN 55015
תקן בטיחות פוטוביולוגית IEC 62471 - RG 0 (Exempt)
ביצועים לרכיב ה - LED LM80

באישור מכון התקנים הישראלי

3Years Guarantee | 220-240V 50-60Hz | CRI>90/80 | F | IP20 | LM80 | RoHS

מידות:

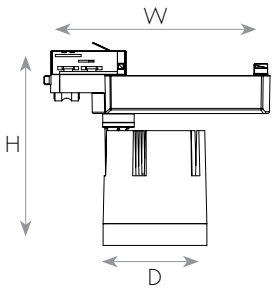

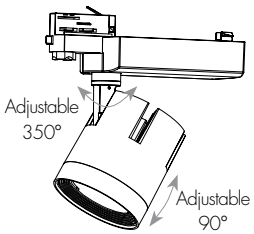

מאפיינים טכניים:

מק"ט	תיאור פריט	הספק (W)	גוון אור (K)	שטף אור (lm)	זווית הארה (°)	יעילות אורית (Lm/W)	מסירות צבע (CRI>)	צבע מבנה	גובה H (mm)	רוחב W (mm)	קוטר D (mm)
77240300	ספוט לד לבן לפ"צ SKY 40W אור חם	40	3000	2800	36	68	90	לבן	216	251	104
77240400	ספוט לד לבן לפ"צ SKY 40W אור ניטרלי	40	4000	3150	36	79	90	לבן	216	251	104
77240600	ספוט לד לבן לפ"צ SKY 40W אור קר	40	6000	3677	36	92	80	לבן	216	251	104
78240300	ספוט לד לבן לפ"צ SKY 40W אור חם	40	3000	2800	60	70	90	לבן	216	251	104
77150300	ספוט לד לבן לפ"צ SKY 50W אור חם	50	3000	2885	36	78	90	לבן	225	250	115
77150400	ספוט לד לבן לפ"צ SKY 50W אור ניטרלי	50	4000	4628	36	93	90	לבן	225	250	115
77150600	ספוט לד לבן לפ"צ SKY 50W אור קר	50	6000	5052	36	101	80	לבן	225	250	115
78150300	ספוט לד לבן לפ"צ SKY 50W אור חם	50	3000	3640	60	73	90	לבן	225	250	115
77214030	ספוט לד שחור לפ"צ SKY 40W אור חם	40	3000	2800	36	68	90	שחור	216	251	104
77214040	ספוט לד שחור לפ"צ SKY 40W אור ניטרלי	40	4000	3150	36	79	90	שחור	216	251	104
77214060	ספוט לד שחור לפ"צ SKY 40W אור קר	40	6000	3677	36	92	80	שחור	216	251	104
78214030	ספוט לד שחור לפ"צ SKY 40W אור חם	40	3000	2800	60	70	90	שחור	216	251	104
77250300	ספוט לד שחור לפ"צ SKY 50W אור חם	50	3000	3885	36	78	90	שחור	225	250	115
77250400	ספוט לד שחור לפ"צ SKY 50W אור ניטרלי	50	4000	4268	36	85	90	שחור	225	250	115
77250600	ספוט לד שחור לפ"צ SKY 50W אור קר	50	6000	5052	36	101	80	שחור	225	250	115
78250300	ספוט לד שחור לפ"צ SKY 50W אור חם	50	3000	3640	60	73	90	שחור	225	250	115

ספוט לפס צבירה SKY LED

עקומות פוטומטריות וגשרי תאורה:

40W

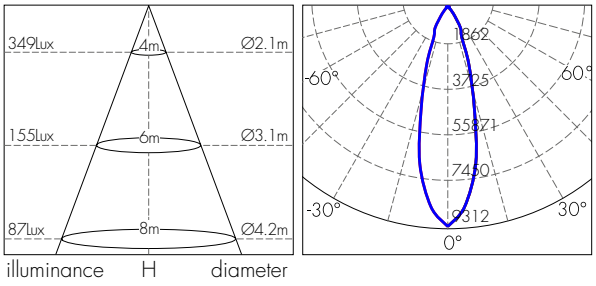

50W

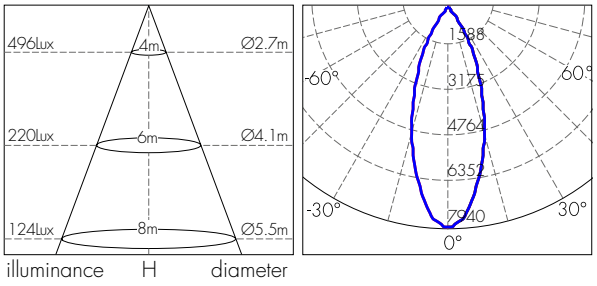

ספוט לפס צבירה ELLA LED



באישור מכון התקנים הישראלי

5Years Guarantee | 220-240V 50-60Hz | CRI>92 | F | IP20 | LM80

סדרת ספוטים ELLA LED מותאמת לפס צבירה **תלת פאזי**, בהספקים של 35W 45W ו-56W, בעיצוב מרהיב .
גופי התאורה משדרגים משמעותית את קו התאורה הודות ליכולת מיקוד וכיוון האור לכל נקודה ספציפית ובכך מעניקים קו נקי וחלק המעצים את האובייקטים בחלל.
ייעודי להתקנה בחלונות ראווה, מוזיאונים, חנויות, ברים, מסעדות ועוד

מבנה:
יציקת אלומיניום צבועה אבקת פוליאסטר בתנור, כולל מחבר
מחברת POWER GEAR, החברה המובילה בתחומה - תוצרת טייוואן

גימור:
צבע שחור / לבן

מקור האור:
COB LED, CITIZEN יעילות אורית גבוהה
מקדם מסירת צבע CRI>92
גוון אור 3000K
אורך חיים כ-90,000 שעות, בהתאמה לתקן TM-21 ו-LM-80
בעל אישור תקינה בטיחות פוטוביולוגית

דרייבר:
אינטגרלי

אופטיקה:
זווית הארה - 40°

אביזרים משלימים:
פס צבירה מבית GLOBAL, החברה המובילה בעולם בייצור פסי צבירה - תוצרת פינלנד

אופן התקנה:
התקנה קלה ופשוטה לפס צבירה

תקנים:
מכון התקנים הישראלי - ת"י 20 חלק 2.2
CB-TUV CE לתקן EN 61347-2-13, EN 61347-1
TUV CE לתקני EMC: EN 61000-3-3, EN 61000-3-2 EN 61547, EN 55015
TUV CE לתקן EN 62493
תקן בטיחות פוטוביולוגית IEC 62471 - RG 0 (Exempt)
ביצועים לרכיב ה - LED LM80

מידות:

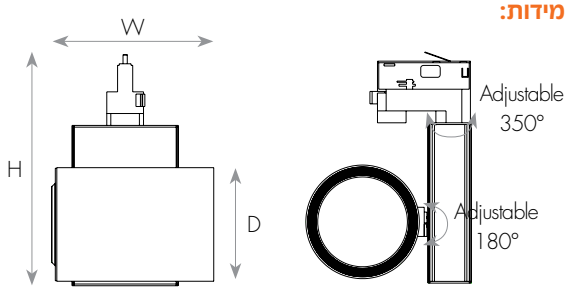

מאפיינים טכניים:

מק"ט	תיאור פריט	הספק (W)	גוון אור (K)	שטף אור (lm)	זווית הארה (°)	יעילות אורית (Lm/W)	צבע מבנה	גובה H (mm)	רוחב W (mm)	קוטר D (mm)
77313530	ספוט לד לבן לפ"צ ELLA 35W אור חם	35	3000	2812	40	81	לבן	205	157	105
77314530	ספוט לד לבן לפ"צ ELLA 45W אור חם	45	3000	3800	40	85	לבן	205	157	105
77315630	ספוט לד לבן לפ"צ ELLA 56W אור חם	56	3000	5064	40	91	לבן	205	157	105
77323530	ספוט לד שחור לפ"צ ELLA 35W אור חם	35	3000	2812	40	81	שחור	205	157	105
77324530	ספוט לד שחור לפ"צ ELLA 45W אור חם	45	3000	3800	40	85	שחור	205	157	105
77325630	ספוט לד שחור לפ"צ ELLA 56W אור חם	56	3000	5064	40	91	שחור	205	157	105

ספוט לפס צבירה ELLA LED

עקומות פוטומטריות וגשרי תאורה:

35W

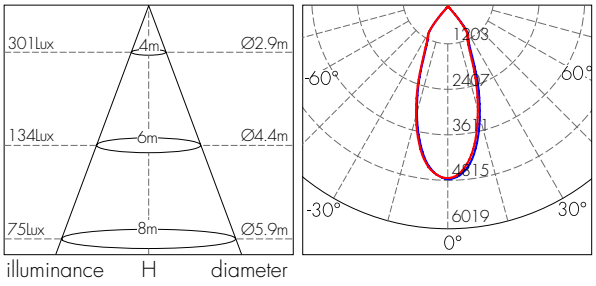

45W

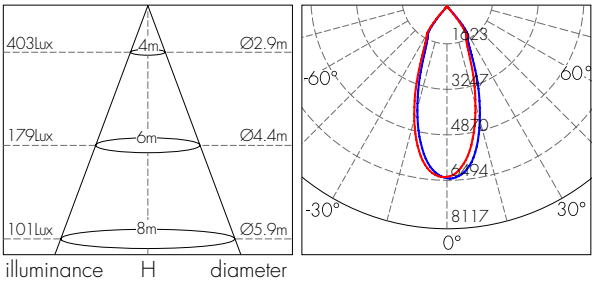

56W

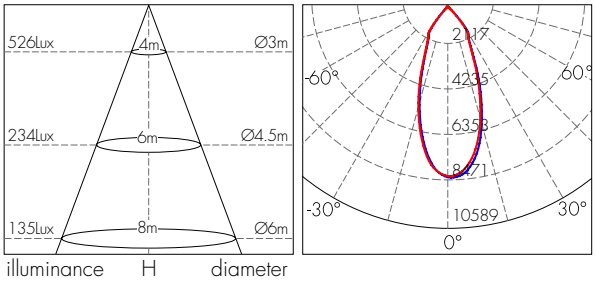

ספוט לפס צבירה CLOUD LED



סדרת ספוטים CLOUD LED מותאמת לפס צבירה **תלת פאזי**, בהספקים של 30W ו-40W, בעיצוב חדשני ואלגנטי.
גופי תאורה מסוג ספוט, מיועדים להאיר בצורה ממוקדת ומדויקת את האובייקט ולכן מאוד מומלצים להתקנה בחלונות ראווה, תצוגות ומוזאונים.

מבנה:
יציקת אלומיניום צבועה אבקת פוליאסטר בתנור, כולל מחבר מחברת POWER GEAR, החברה המובילה בתחומה - תוצרת טייוואן

גימור:
צבע שחור / לבן

מקור האור:
LED COB, PHILIPS LUMILEDS יעילות אורית גבוהה
מקדם מסירת צבע: CRI>90, CRI>80
גוון אור 3000K / 4000K / 6000K
LED תוצרת PHILIPS LUMILEDS, בהתאמה לתקנים TM-21 ו-LM-80
אורך חיים של כ - 50,000 שעות

דרייבר:
אינטגרלי, תוצרת LIFUD סדרת GIR

אופטיקה:
זווית הארה - 36°

אביזרים משלימים:
פס צבירה מבית GLOBAL, החברה המובילה בעולם בייצור פסי צבירה - תוצרת פינלנד

אופן התקנה:
התקנה קלה ופשוטה לפס צבירה

תקנים:
מכון התקנים הישראלי - ת"י 20 חלק 2.1
מכון התקנים הישראלי לדרייבר - ת"י 61347
CB-TUV לתקן EN 61347-2-13, EN 61347-1
TUV CE לתקן EN 62493
TUV CE לתקני EMC: EN 61000-3-3, EN 61000-3-2, EN 61547, EN 55015
תקן בטיחות פוטוביולוגית IEC 62471 - RG 0 (Exempt)
ביצועים לרכיב ה - LED LM80

באישור מכון התקנים הישראלי

3Years Guarantee | 220-240V 50-60Hz | CRI>90/80 | F | IP20 | LM80 | RoHS

מידות:

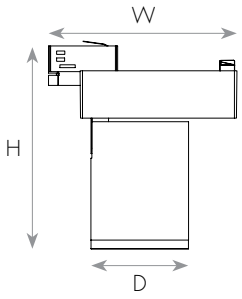

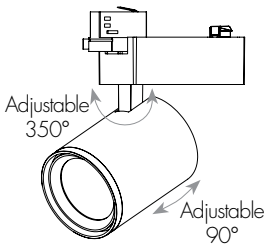

מאפיינים טכניים:

מק"ט	תיאור פריט	הספק (W)	גוון אור (K)	שטף אור (lm)	זווית הארה (°)	יעילות אורית (Lm/W)	מסירות צבע (CRI>)	צבע מבנה	גובה H (mm)	רוחב W (mm)	קוטר D (mm)
77330300	ספוט לד לבן לפ"צ CLOUD 30W אור חם	30	3000	2247	36	75	90	לבן	206	191	99
77330400	ספוט לד לבן לפ"צ CLOUD 30W אור ניטרלי	30	4000	2570	36	86	90	לבן	206	191	99
77330600	ספוט לד לבן לפ"צ CLOUD 30W אור קר	30	6000	3130	36	104	80	לבן	206	191	99
77340300	ספוט לד לבן לפ"צ CLOUD 40W אור חם	40	3000	3230	36	81	90	לבן	224	205	110
77340400	ספוט לד לבן לפ"צ CLOUD 40W אור ניטרלי	40	4000	3718	36	93	90	לבן	224	205	110
77313030	ספוט לד שחור לפ"צ CLOUD 30W אור חם	30	3000	2247	36	75	90	שחור	206	191	99
77313040	ספוט לד שחור לפ"צ CLOUD 30W אור ניטרלי	30	4000	2570	36	108	90	שחור	206	191	99
77314030	ספוט לד שחור לפ"צ CLOUD 40W אור חם	40	3000	3230	36	81	90	שחור	224	205	110
77314040	ספוט לד שחור לפ"צ CLOUD 40W אור ניטרלי	40	4000	3718	36	93	90	שחור	224	205	110
77314060	ספוט לד שחור לפ"צ CLOUD 40W אור קר	40	6000	4128	36	103	80	שחור	224	205	110

ספוט לפס צבירה CLOUD LED

עקומות פוטומטריות וגשרי תאורה:

30W

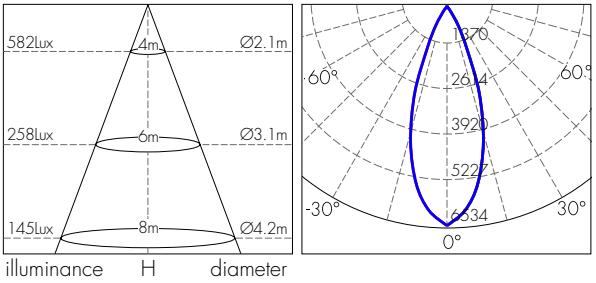

40W

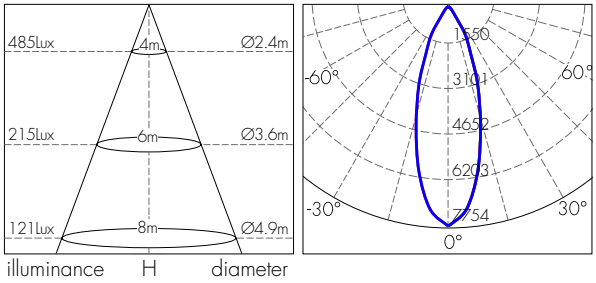



FOX, קריית גת

ספוט לפס צבירה ALON LED



5Years Guarantee | 220-240V 50-60Hz | CRI>92 | F | IP20 | LM80

סדרת ספוטים ALON LED מותאמת לפס צבירה **תלת פאזי**, בהספקים של 25W 35W ו-45W, בעיצוב מרהיב.
גופי התאורה משדרגים משמעותית את קו התאורה הודות ליכולת מיקוד וכיוון האור לכל נקודה ספציפית ובכך מעניקים קו נקי וחלק המעצים את האובייקטים בחלל.
ייעודי להתקנה בחלונות ראווה, מוזיאונים, חנויות, ברים, מסעדות ועוד

מבנה:
יציקת אלומיניום צבועה אבקת פוליאסטר בתנור, כולל מחבר
מחברת POWER GEAR, החברה המובילה בתחומה - תוצרת טייוואן

גימור:
צבע שחור / לבן

מקור האור:
COB LED, CITIZEN יעילות אורית גבוהה
מקדם מסירת צבע CRI>92
גוון אור 3000K
אורך חיים כ-90,000 שעות, בהתאמה לתקן TM-21 ו-LM-80
בעל אישור תקינה בטיחות פוטוביולוגית

דרייבר:
אינטגרלי

אופטיקה:
זווית הארה - 36°

אביזרים משלימים:
פס צבירה מבית GLOBAL, החברה המובילה בעולם בייצור פסי צבירה - תוצרת פינלנד

אופן התקנה:
התקנה קלה ופשוטה לפס צבירה

מידות:

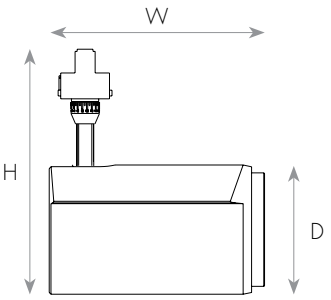

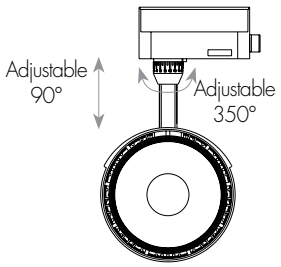

עקומות פוטומטריות וגשרי תאורה:

25W

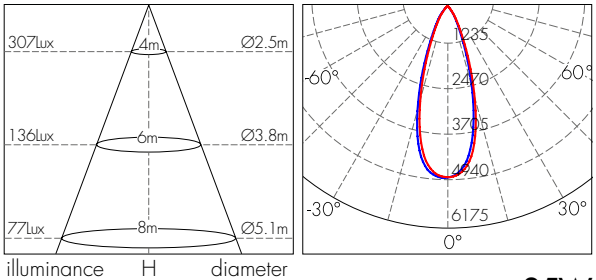

35W

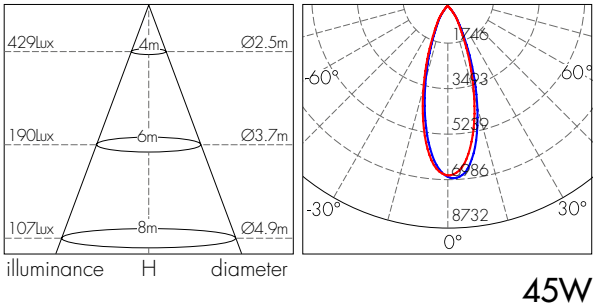

45W

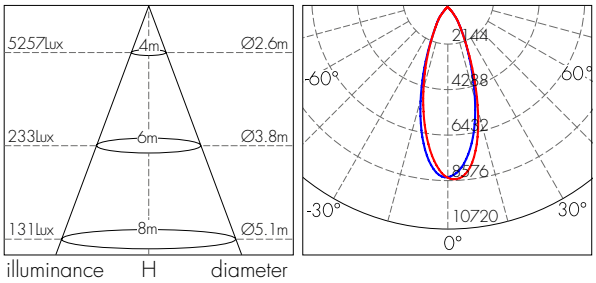

מאפיינים טכניים:

מק"ט	תיאור פריט	הספק (W)	גוון אור (K)	שטף אור (lm)	זווית הארה (°)	יעילות אורית (Lm/W)	צבע מבנה	גובה H (mm)	רוחב W (mm)	קוטר D (mm)
77212530	ספוט לד לבן לפ"צ ALON 25W אור חם	25	3000	2075	36	83	לבן	200	156	90
77213530	ספוט לד לבן לפ"צ ALON 35W אור חם	35	3000	3000	36	86	לבן	200	156	90
77214530	ספוט לד לבן לפ"צ ALON 45W אור חם	45	3000	3915	36	87	לבן	210	170	100
77222530	ספוט לד שחור לפ"צ ALON 25W אור חם	25	3000	2075	36	83	שחור	200	156	90
77223530	ספוט לד שחור לפ"צ ALON 35W אור חם	35	3000	3000	36	86	שחור	200	156	90
77224530	ספוט לד שחור לפ"צ ALON 45W אור חם	45	3000	3915	36	87	שחור	210	170	100

חירום צמוד תקרה חד תכליתי
STAR LED



יחידת חירום חד תכליתית STAR LED צמוד תקרה,
מיועדת להארת נתיבי מילוט על פי תקן 1838 וכוללת יחידת בקרה לבדיקת סוללה, ממיר, מתח טעינה ופריקה.
יחידת הבקרה פועלת באופן עצמאי (כל שבוע, חצי שנה ושנה) וניתנת גם להפעלה ידנית.
היחידה כוללת חיווי ויזואלי (נורת LED) וקולי (צפצפה מובנית) לפעילות ותקלות.
זמן פעולה בחירום כ-180 דקות
ייעודי לנתיבי מילוט, מסדרונות, בתי מלון, משרדים, מגדלי מגורים ועוד

מבנה:
בסיס וכיסוי עשויים פוליקרבונט - PC, מוגן UV, כבה מאליו
Ta: 35°C בהתאמה לת"י 20 חלק 2.22

סוללה:
סוללת ניקל-מטל (Ni-Mh) 2000mAh High Temperature 3.6V

גימור:
צבע לבן

מקור האור:
COB LED
גוון אור 7000K
עוצמת הארה בחירום 160/180Lumen כתלות בזוית ההארה

אופטיקה:
עדשה אובלית, ייעודי לפיזור אור במסדרונות ונתיבי מילוט, תוך מתן דגש על חסכון במס' הגופים המותקנים.
מרחק אופטימלי מומלץ, ראה עקומות פוטומטריות בהמשך:
- גובה תקרה 2.8 מ' מרחק בין גופים 10 מ'
- גובה תקרה עד 12 מ' מרחק בין גופים עד 12 מ'
להתקנה בגבהים - ניתן לרכוש עדשה עגולה בזווית הארה 60°

אופן התקנה:
בסיס פריק מגוף התאורה להבטחת התקנה קלה ונוחה

תקנים:
מכון התקנים הישראלי - ת"י 20 חלק 2.22 ta=35°
CB-TUV לתקן IEC 60598-1, IEC 60598-2-22
CB-TUV לתקן IEC 61347-1, IEC 61347-2-7
TUV לתקן EMC: IEC 61000-3-3, IEC 61000-3-2, EN 61547, EN 55015
תקן בטיחות פוטוביולוגית IEC 62778
מבדק תקינות אוטומטי למערכת חירום בהתאם לתקן IEC 62034

5Years Guarantee | 220-240V 50-60Hz | F | IP20 | CB | באישור מכון התקנים הישראלי

מידות:

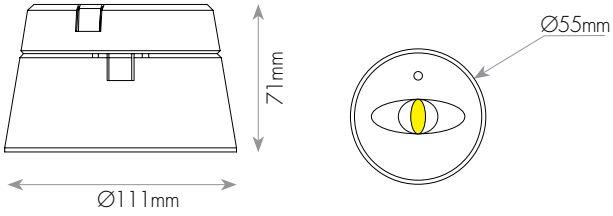

מאפיינים טכניים:

מק"ט	תיאור פריט	הספק (W)	צבע מבנה	גובה H (mm)	קוטר D (mm)
77812103	חירום חד תכליתי צמוד תקרה STAR LED	3	לבן	71	111

אביזרים נלווים:



מק"ט	תיאור פריט
77813103	עדשה עגולה ליחידת חירום STAR LED

חירום צמוד תקרה חד תכליתי
STAR LED

עקומות פוטומטריות:

להתקנה בנתיב מילוט סטנדרטי - עדשה אובלית

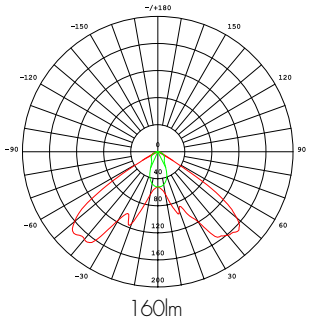

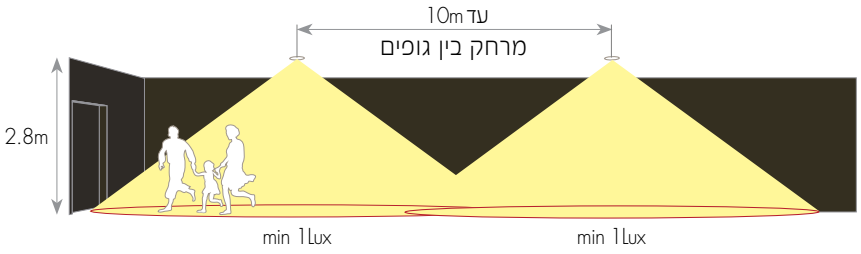

להתקנה בגובה - עדשה עגולה

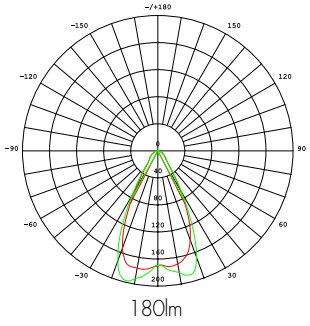

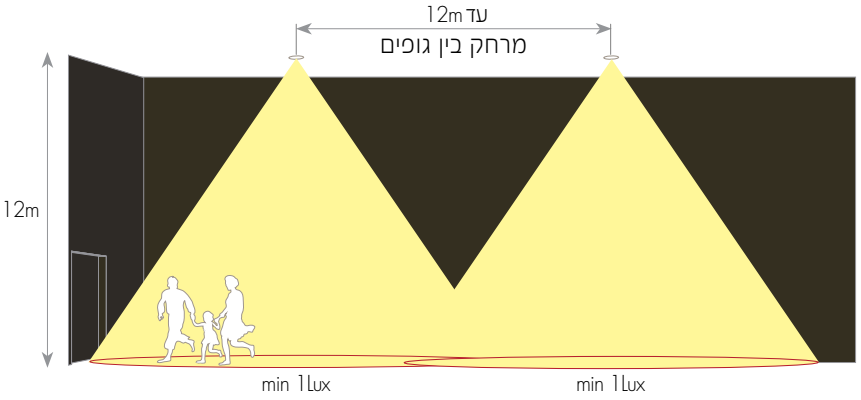

חירום שקוע חד תכליתי
STAR LED



יחידת חירום חד תכליתית STAR LED שקועה, מיועדת להארת נתיבי מילוט על פי תקן 1838 וכוללת יחידת בקרה לבדיקת סוללה, ממיר, מתח טעינה ופריקה.
יחידת הבקרה פועלת באופן עצמאי (כל שבוע, חצי שנה ושנה) וניתנת גם להפעלה ידנית.
היחידה כוללת חיווי ויזואלי (נורת LED) וקולי (צפצפה מובנית) לפעילות ותקלות.
זמן פעולה בחירום כ-180 דקות
ייעודי לנתיבי מילוט, מסדרונות, בתי מלון, משרדים, מגדלי מגורים ועוד

מבנה:
בסיס וכיסוי עשויים פוליקרבונט - PC, מוגן UV, כבה מאליו
Ta: 35°C בהתאמה לת"י 20 חלק 2.22

סוללה:
סוללת ניקל-קדמיום (Ni-Cd) 2000mAh High Temperature 3.6V

גימור:
צבע לבן

מקור האור:
COB LED
גוון אור 7000K
עוצמת הארה בחירום 150/180Lumen כתלות בזוית ההארה

אופטיקה:
עדשה אובלית, ייעודי לפיזור אור במסדרונות ונתיבי מילוט,
תוך מתן דגש על חסכון במס' הגופים המותקנים.
מרחק אופטימלי מומלץ, ראה עקומות פוטומטריות בהמשך:
- גובה תקרה 2.8 מ' מרחק בין גופים 10 מ'
- גובה תקרה עד 12 מ' מרחק בין גופים עד 12 מ'
להתקנה בגבהים - ניתן לרכוש עדשה עגולה בזווית הארה 60°

אופן התקנה:
הגוף כולל קפיצי התקנה

5Years Guarantee | 220-240V 50-60Hz | F | IP20 | CB | באישור מכון התקנים הישראלי

תקנים:
מכון התקנים הישראלי - ת"י 20 חלק 2.22 ta=35°
CB-TUV לתקן IEC 60598-1, IEC 60598-2-22
CB-TUV לתקן IEC 61347-1, IEC 61347-2-7
TUV לתקן EMC: IEC 61000-3-3, IEC 61000-3-2, EN 61547, EN 55015
תקן בטיחות פוטוביולוגית IEC 62778
מבדק תקינות אוטומטי למערכת חירום בהתאם לתקן IEC 62034

מידות:

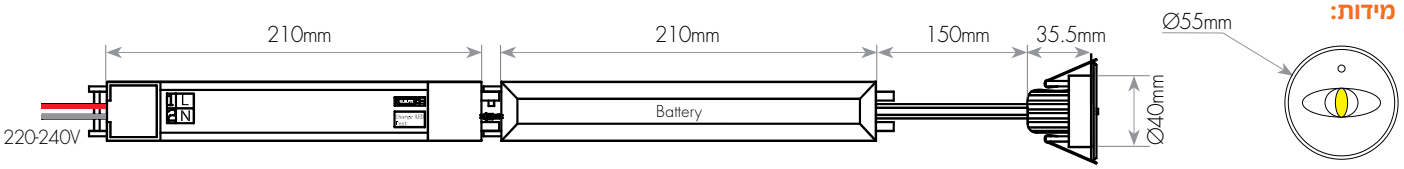

מאפיינים טכניים:

מק"ט	תיאור פריט	הספק (W)	צבע מבנה	גובה H (mm)	קוטר D (mm)	פתח קדח (mm)
77811103	חירום חד תכליתי שקוע תקרה STAR LED	3	לבן	35.5	55	40

אביזרים נלווים:

מק"ט	תיאור פריט
77813103	עדשה עגולה ליחידת חירום STAR LED



חירום שקוע חד תכליתי
STAR LED

עקומות פוטומטריות:

להתקנה בנתיב מילוט סטנדרטי - עדשה אובלית

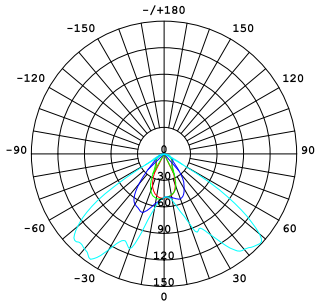

150lm

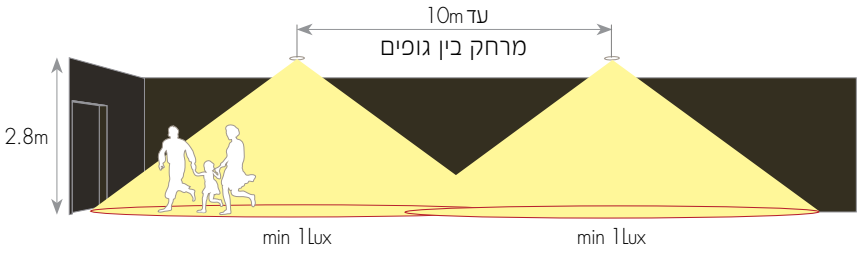

להתקנה בגובה - עדשה עגולה

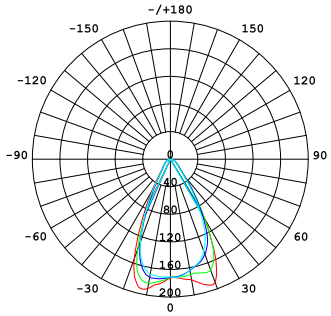

180lm

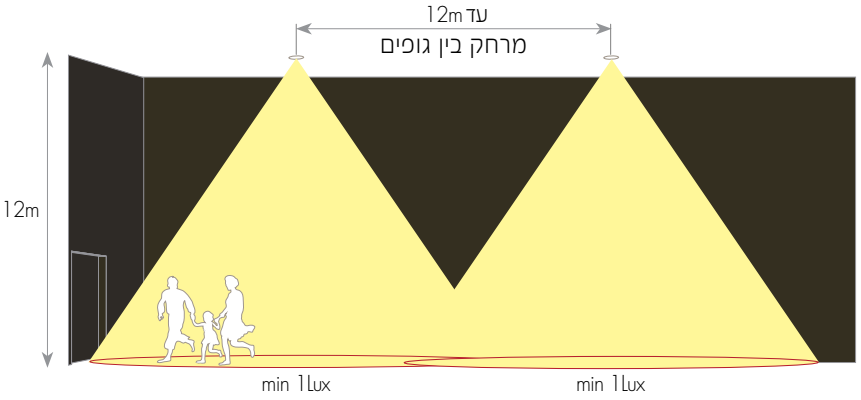


MEN













