

sueroa®

CASCADA SERIES

10 שנות אחריות

קטלוג ברזים סוורדה

01. ברז נשלף ALPINA

ברז נשלף עם פית "פעמון" 2 מצבים
Gravity Casting, מנגנון קרמי.
קוד: 61345

10 שנות אחריות

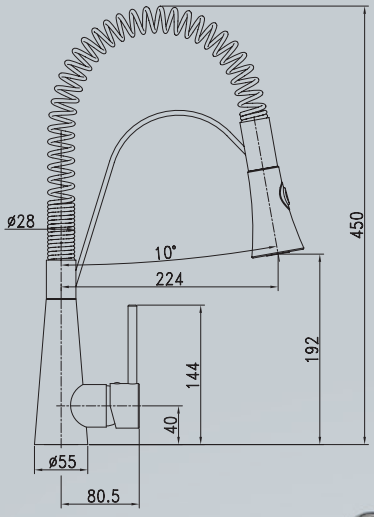

M-35



02. ברז נשלף CUCINA



ברז נשלף עם פית "פעמון" 2 מצבים
Gravity Casting, מגנגון קרמי.
קוד: 61215



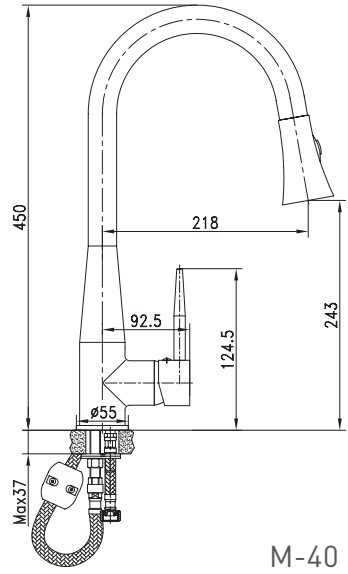

M-40

03. ברז נשלף TIROLO



ברז נשלף עם עיצוב אלגנטי, Gravity Casting,
מגנגון קרמי.
קוד: 97008



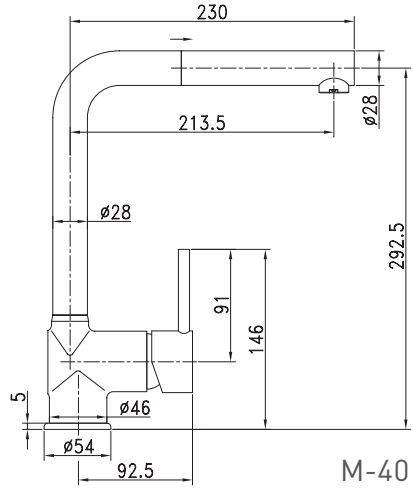

M-40

04. ברז נשלף ARCO

ברז נשלף עם פית "פעמון" 2 מצבים
Gravity Casting, מנגנון קרמי.
קוד: 61428



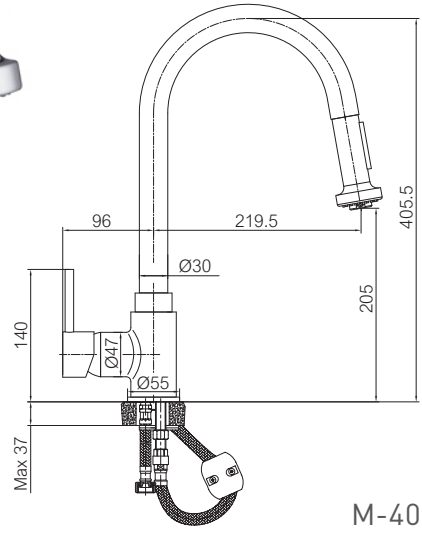

M-40

05. ברז נשלף PIRINEO

ברז נשלף עם עיצוב אלגנטי, Gravity Casting,
מנגנון קרמי.
קוד: 61845



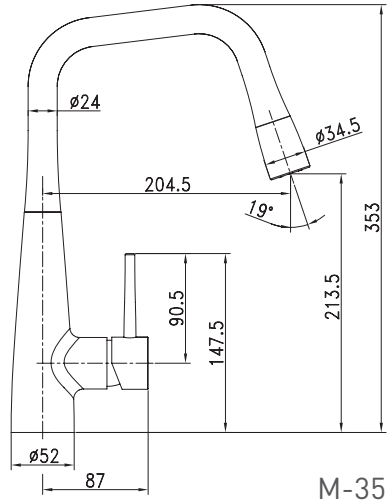

M-35

06. ברז פרח SOL

ברז עם צינור גמיש Gravity Casting, מנגנון קרמי.

קוד: 61635

10 שנות אחריות

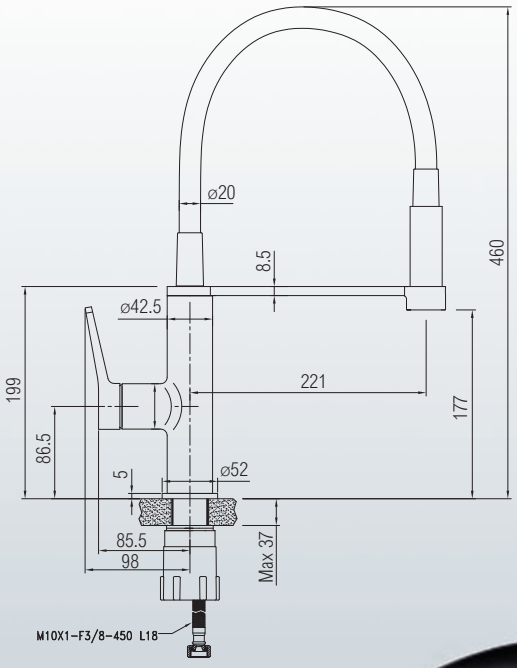

M-35



07. ברז פרח FLUJO



ברז עם צינור גמיש Gravity Casting, מנגנון קרמי.

קוד: 63095



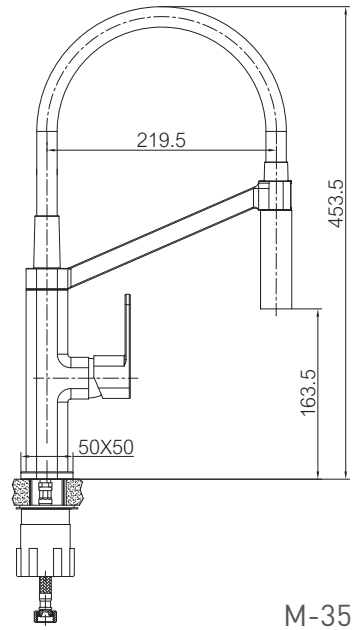

M-35

08. ברז פרח FLAMA



ברז עם צינור גמיש ופית 2 מצבים Gravity Casting, מנגנון קרמי.

קוד: 63085



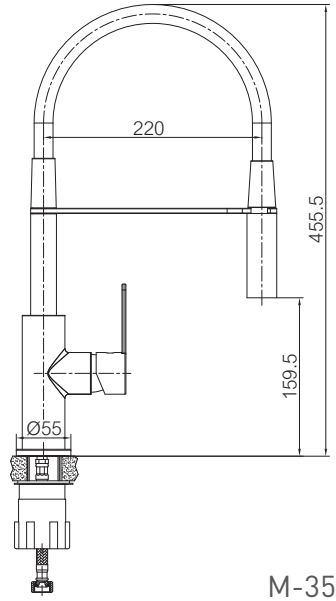

M-35

09. ברז פרח JONAS

ברז בעיצוב אלגנטי עם פיה זויתית מסתובבת
Gravity Casting, מנגנון קרמי.
קוד: 90625



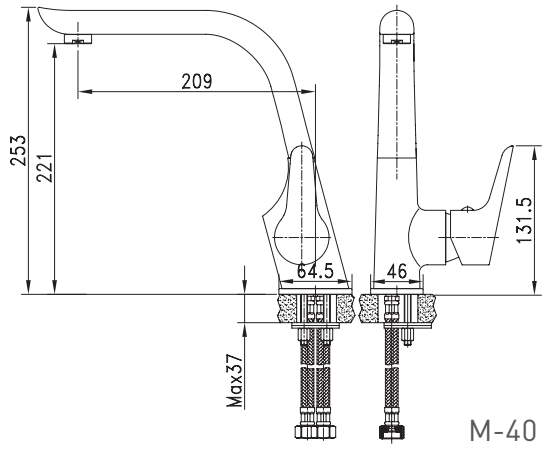

M-40

10. ברז פרח RIO

ברז בעיצוב אלגנטי Gravity Casting, מנגנון
קרמי.
קוד: 61325



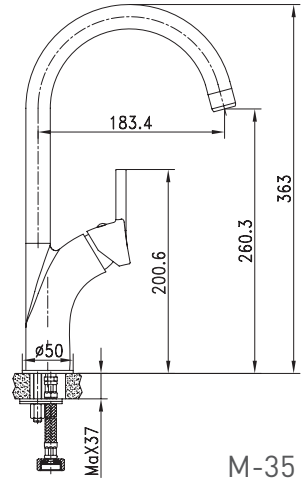

M-35

11. ברז פרח ALBA

ברז צינור גמיש עם פית "פעמון" 2 מצבים Gravity
Casting, מנגנון קרמי.
קוד: 62015

10 שנות אחריות

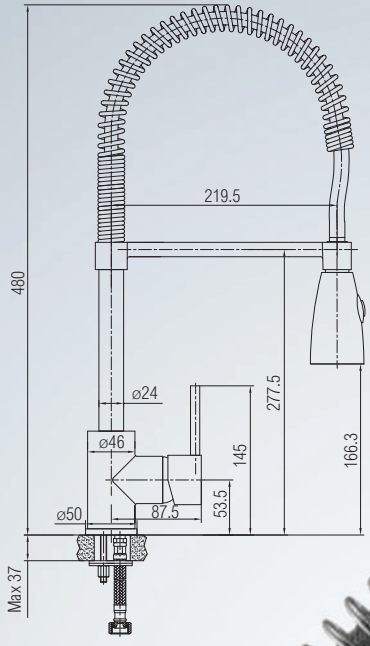

M-40



12. ברז פרח CASCADA

ברז בעיצוב מפל בעל גוף יצוק Gravity Casting,
מנגנון קרמי.
נמוך קוד: 90893
גבוה קוד: 90893A



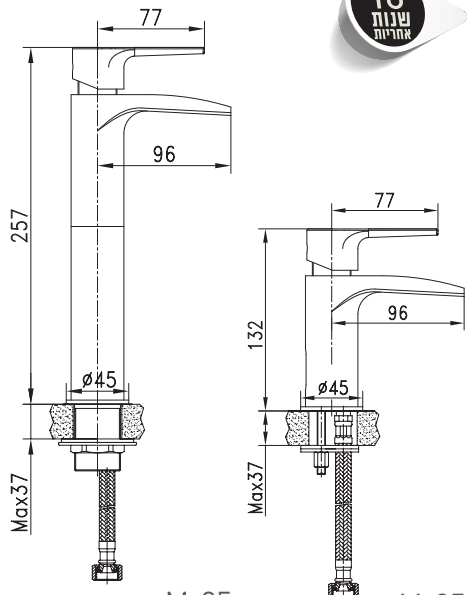

M-25 M-25

13. ברז פרח LAGO

ברז בעל גוף יצוק Gravity Casting, מנגנון קרמי.
קוד: 90923



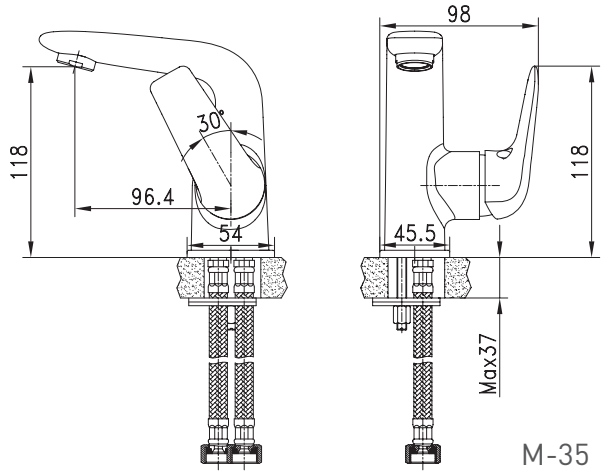

M-35

14. אינטרפוץ 3 דרך TRIO



אינטרפוץ 3 דרך, גוף יצוק Gravity Casting וכיסוי מעוצב, מנגנון קרמי.
קוד: 95108



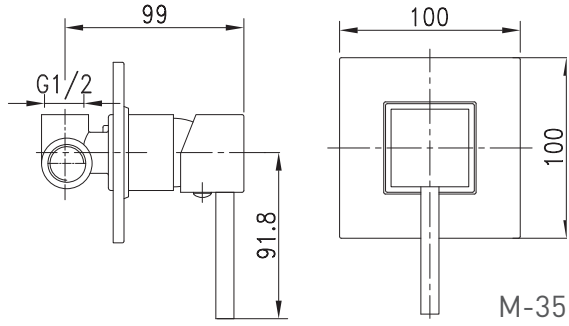

M-35

15. אינטרפוץ 4 דרך QUADRO



אינטרפוץ 4 דרך, גוף יצוק Gravity Casting וכיסוי מעוצב, מנגנון קרמי.
קוד: 5004



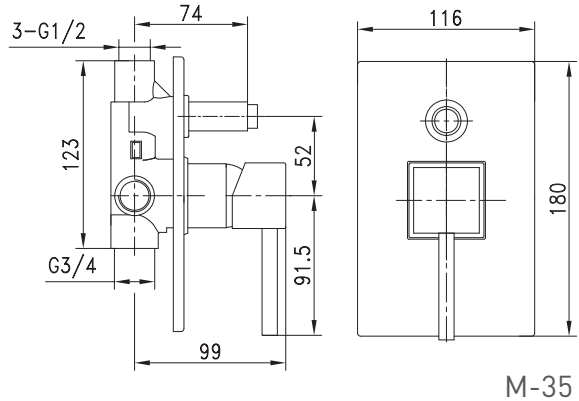

M-35