

AQUILA

קטלוג ברזים

UCCELLI SERIES

לקוח נכבד,

פאר נשר גאה להציג את קטלוג הברזים החדש מבית AQUILA.
ברזי אקווילה עומדים בסטנדרטים גבוהים של איכות, מיוצרים בטכנולוגיות מתקדמות ועיצוב חדשני.
חברת פאר נשר משווקת מגוון רחב של ברזים ואביזרי אמבט המתאימים לשוק הפרטי והמוסדי כאחד. מגוון המוצרים נבחר והותאם לשוק הישראלי בהתבסס על ניסיון של 60 שנה בשרות ענף השיפוצים והבניה.
אנו שמים דגש מיוחד על איכות המוצרים ושביעות רצון הלקוחות.
כל הברזים עוברים בקרה כפולה על מנת לשמור על רמת איכות גבוהה ועמידה בדרישת הלקוחות.
אנו גאים במערך השירות שלנו אשר דואג לתת מענה מהיר, מקצועי ואדיב לכל בקשה.
אנו משקיעים מאמצים קבועים בפיתוח היצור והשירות כדי להיות בשיפור מתמיד.
לברזים מצורפת תעודת אחריות המפרטת את סוג ותקופת האחריות.

צוות פאר נשר ישמח לעמוד לרשותכם למתן יעוץ מקצועי, תמיכה, הצעת מחיר והזמנות.

בברכה,
נוני ויצמן
מנכ"ל





AQUILA

פאר | נשר
מוצרים לצביעה ובניה

להזמנות: טל. 08-9240990 פקס.08-9216761, office@pngroup.co.il

ברזים נשלפים

01. ברז נשלף MONTE 1410A

דגם ישר | HIGH QUALITY



צינור נשלף גמיש ומזלף 2 מצבים. גוף יצוק Gravity Casting, מנגנון אקווילה קרמי מקורי 40 מ"מ.
גימור: כרום ניקל
מצורפים זוג צינורות ארוכים, באורך 50 ס"מ
קוד: 1410A

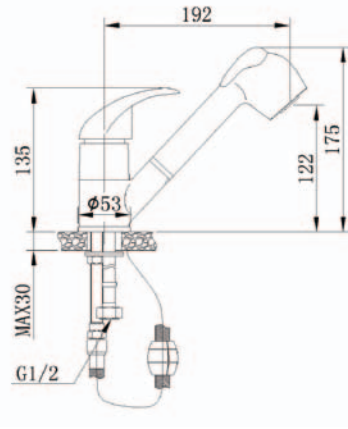

02. ברז נשלף VALLE 2207A

גבוה | HIGH QUALITY



צינור נשלף גמיש ומזלף 2 מצבים. גוף יצוק Gravity Casting, מנגנון אקווילה קרמי מקורי 40 מ"מ.
גימור: כרום ניקל
מצורפים זוג צינורות ארוכים, באורך 50 ס"מ
קוד: 2207A

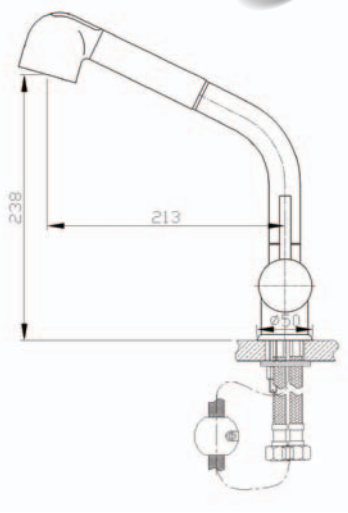

ברזי פרח מעוצבים



03. ברז פרח FALCO 600A

מהודר | TOP QUALITY

ברז בעיצוב אלגנטי. גוף יצוק מעוצב Gravity Casting,
מנגנון אקווילה קרמי מקורי 35 מ"מ.
גימור: כרום ניקל
מצורפים זוג צינורות ארוכים, באורך 50 ס"מ
קוד: 600A

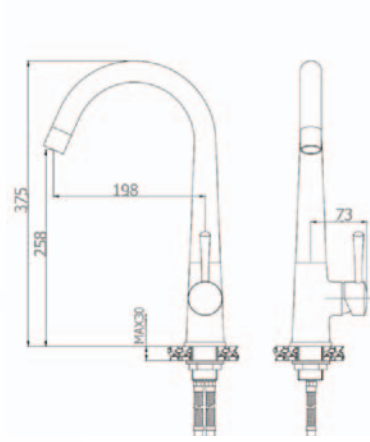



04. ברז פרח KURIZA 500A

מהודר | TOP QUALITY

ברז בעיצוב אלגנטי. גוף יצוק מעוצב Gravity Casting,
מנגנון אקווילה קרמי מקורי 35 מ"מ.
גימור: כרום ניקל
מצורפים זוג צינורות ארוכים, באורך 50 ס"מ.
קוד: 500A-0 | פיה קצרה
קוד: 500A-1 | פיה ארוכה

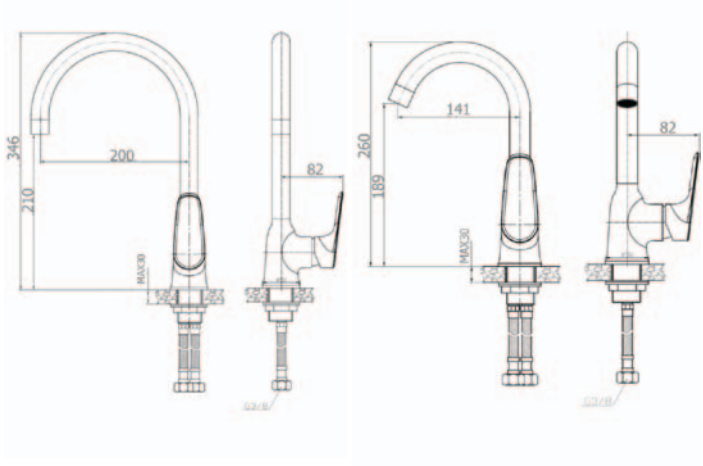

ברזי פרח מעוצבים

05. ברז פרח PEACOCK 7600A



מהודר | TOP QUALITY

ברז בעיצוב חדשני. גוף יצוק מעוצב Gravity Casting,
מנגנון אקווילה קרמי מקורי 35 מ"מ.
גימור: כרום ניקל
מצורפים זוג צינורות ארוכים, באורך 50 ס"מ.
קוד: 7600A

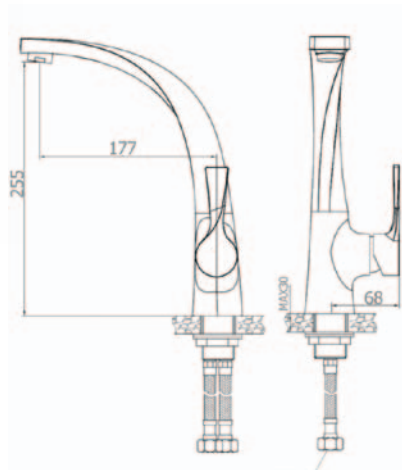

06. ברז פרח SEAGULL 2600A



מהודר | TOP QUALITY

ברז אלגנטי. גוף יצוק מעוצב Gravity Casting, מנגנון
אקווילה קרמי מקורי 35 מ"מ.
גימור: כרום ניקל
מצורפים זוג צינורות ארוכים, באורך 50 ס"מ
קוד: 2600A

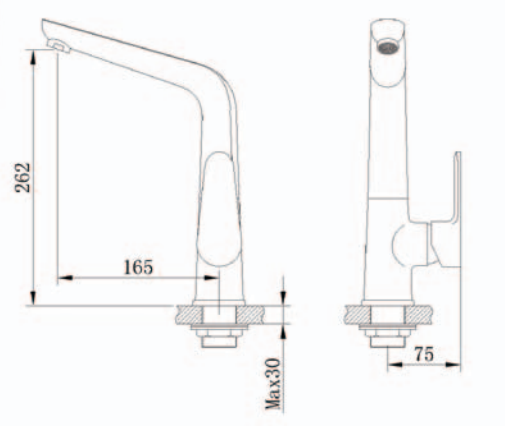



ברזי פרח מעוצבים

07. ברז פרח FLAMINGO 2107A



מהודר | TOP QUALITY

ברז בעיצוב אלגנטי. גוף יצוק מעוצב Gravity Casting,
מנגנון אקווילה קרמי מקורי 35 מ"מ.
גימור: כרום ניקל
מצורפים זוג צינורות ארוכים, באורך 50 ס"מ
קוד: 2107A

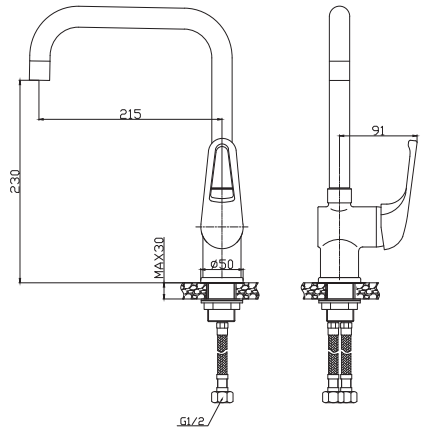

08. ברז פרח PELICAN 4204A



פיה מסתובבת | HIGH QUALITY

פיה יצוקה מעוצבת Casting Spout. גוף יצוק Gravity
Casting, מנגנון אקווילה קרמי מקורי 40 מ"מ.
גימור: כרום ניקל
מצורפים זוג צינורות ארוכים, באורך 50 ס"מ
קוד: 4204A

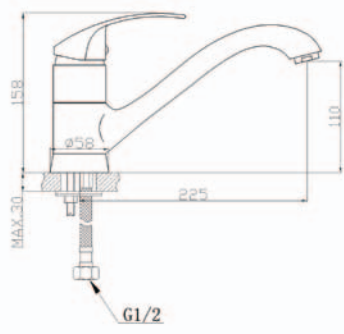

ברזי פרח



09. ברז פרח COBRA 1408A

פית קוברה | HIGH QUALITY

פיה יצוקה Casting Spout. גוף יצוק Gravity Casting,
מנגנון אקווילה קרמי מקורי 40 מ"מ.
גימור: כרום ניקל
מצורפים זוג צינורות ארוכים, באורך 50 ס"מ
קוד: 1408A-0 | פיה קצרה
קוד: 1408A-1 | פיה ארוכה

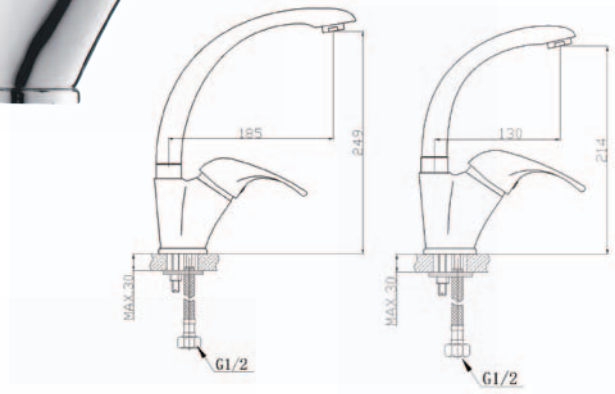



10. ברז פרח SWAN 2008A

פית ברבור | HIGH QUALITY

גוף יצוק Gravity Casting, מנגנון אקווילה קרמי מקורי 40 מ"מ.
גימור: כרום ניקל
מצורפים זוג צינורות ארוכים, באורך 50 ס"מ
קוד: 2008A-0 | פיה קצרה
קוד: 2008A-1 | פיה ארוכה

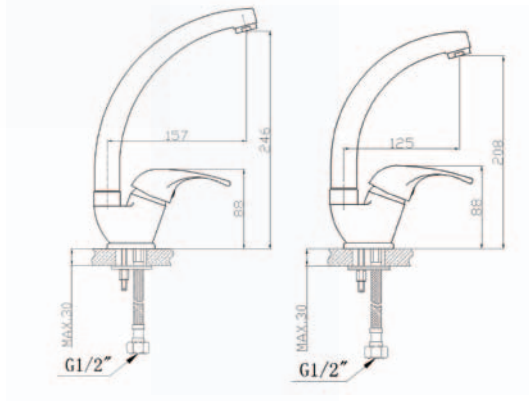

ברזי פרח

11. ברז פרח COLOMBA 2404A

FINE QUALITY

גוף יצוק Gravity Casting, מנגנון אקווילה קרמי מקורי

40 מ"מ.

גימור: כרום ניקל

מצורפים זוג צינורות ארוכים, באורך 50 ס"מ

קוד: 2404-0 | פיה קצרה

קוד:2404-1 | פיה בינונית

קוד: 2404-2 | פיה ארוכה



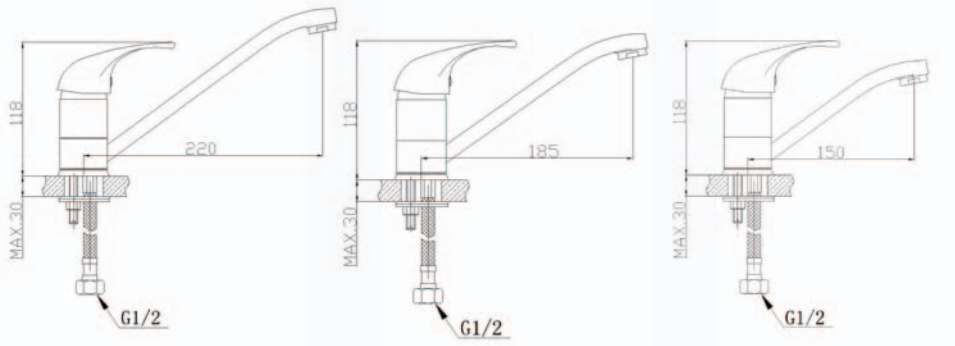

12. ברז פרח PULCINO 4201A

HIGH QUALITY

גוף יצוק gravity casting, מנגנון אקווילה קרמי מקורי

40 ס"מ.

גימור: כרום ניקל

מצורפים זוג צינורות ארוכים באורך 50 ס"מ

קוד: 4201A



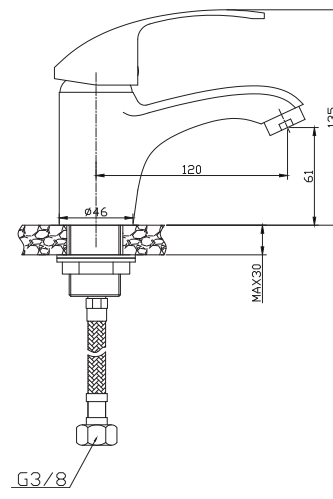

ברזי מים קרים

13. ברז קיר עגול

גימור: כרום ניקל

קוד: 1111



14. ברז קיר מרובע

גימור: כרום ניקל

קוד: 2222



15. ברז פרח ענתיק

גימור: כרום ניקל

קוד: 3333



16. ברז פרח ידית מיקסר

גימור: כרום ניקל

קוד: 4444



17. ברז פרח מהודר ידית מיקסר

HIGH QUALITY

גוף יצוק

גימור: כרום ניקל

קוד: 5555



ברזי קיר

18. ברז קיר ATLANTIC 2415A

פית נחש יצוקה | HIGH QUALITY



פית נחש יצוקה Gravity Casting, גוף יצוק, מנגנון אקווילה
קרמי מקורי 40 מ"מ.
גימור: כרום ניקל
קוד: 2415A-0 | פיה קצרה
קוד: 2415A-2 | פיה ארוכה

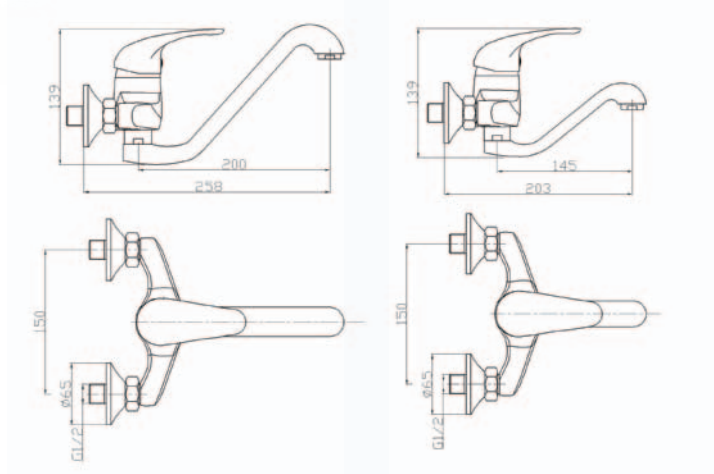

19. ברז קיר ARCTIC 2405A

פית מסתובבת | HIGH QUALITY



גוף יצוק Gravity Casting, מנגנון אקווילה קרמי מקורי
40 מ"מ.
גימור: כרום ניקל
קוד: 2405A-0 | פיה קצרה
קוד: 2405A-1 | פיה ארוכה

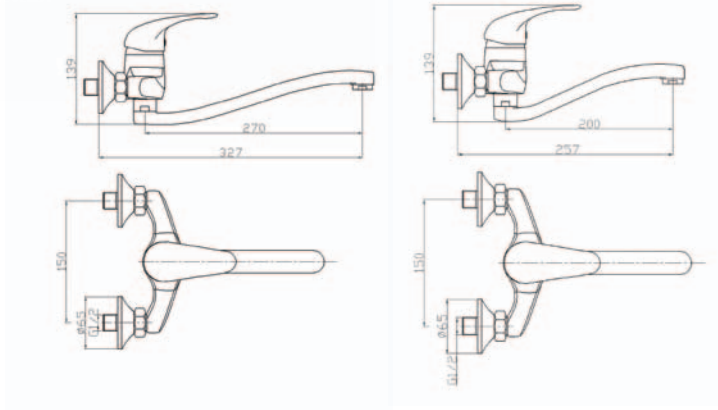

ברזי קיר



20. ברז קיר 860

פיה קצרה

גימור: כרום ניקל

קוד: 860-0 | פיה קצרה

קוד: 860-1 | פיה ארוכה

1 שנת אחריות



21. ברז קיר 845

דגם | BASIC

גימור: כרום ניקל

קוד: 845

1 שנת אחריות



22. ברז קיר 850

פיה יצוקה

פיה יצוקה Casting Spout.

גימור: כרום ניקל

קוד: 850

1 שנת אחריות

ברזי אמבט

23. ברז אמבט PEACOCK 7700A

מהודר | TOP QUALITY

ברז בעיצוב חדשני עם צינור גמיש ומזלף מתכוונן. גוף יצוק Gravity Casting, מנגנון אקווילה קרמי מקורי 35 מ"מ.

גימור: כרום ניקל

קוד: 7700A



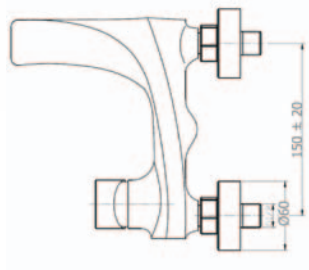

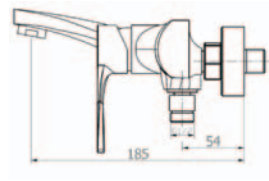

24. ברז אמבט ISOLA 1600A

מהודר | TOP QUALITY

ברז עם צינור גמיש ומזלף מתכוונן. גוף יצוק Gravity Casting, מנגנון אקווילה קרמי מקורי 35 מ"מ.

גימור: כרום ניקל

קוד: 1600A



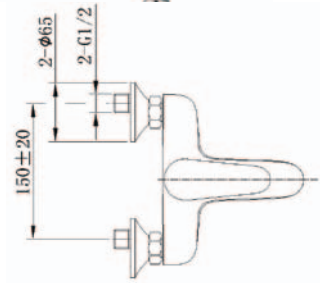

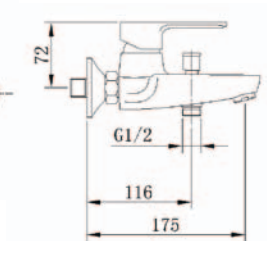

ברזי אמבט

25. ברז אמבט LAGUNA 2903A

מהודר | TOP QUALITY

ברז בעיצוב אלגנטי עם צינור גמיש ומזלף מתכוונן. גוף יצוק Gravity Casting, מנגנון אקווילה קרמי מקורי 40 מ"מ.

גימור: כרום ניקל

קוד: 2903A



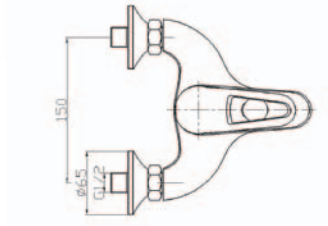

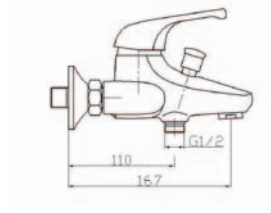

26. אינטרפוץ 3 דרך 2412A

HIGH QUALITY

גוף יצוק Gravity Brass Casting, מנגנון אקווילה קרמי מקורי 40 מ"מ.

גימור: כרום ניקל

קוד: 2412A



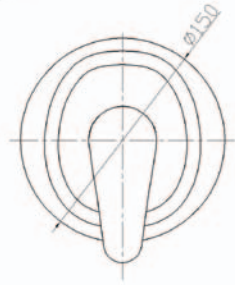

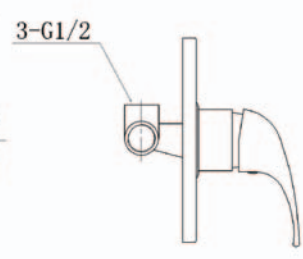

ברזי אמבט

27. ברז אמבט MARINA 6703A

HIGH QUALITY

ברז עם צינור גמיש ומזלף מתכוונן. גוף יצוק Gravity Casting, מנגנון אקווילה קרמי מקורי 40 מ"מ.

גימור: כרום ניקל

קוד: 6703A



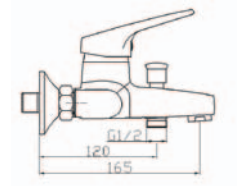

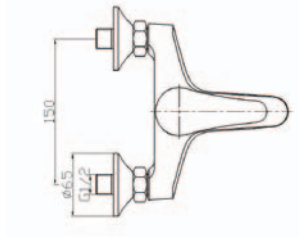

28. ברז אמבט 350

FINE QUALITY

ברז עם צינור גמיש ומזלף מתכוונן.

גוף יצוק, מנגנון קרמי 40 מ"מ.

גימור: כרום ניקל

קוד: 350




ברזים מבית טוב
AQUILA
ברז פרח
2308
ברז פרח
2107
ברז נשלף
4201
ברז פרח
2404-2
ברז פרח
4204
ברז נשלף
1410
ברז נשלף
2207