שלטי יציאה
תאורות חירום
2018





IP65

שלט חרום – יופיטר

330629 /330631



330630





יצרן קו אלקטריק בע"מ

מקור אור סוג נורה: 12 לד לבן.

ספק כח אלקטרוני ממותג כולל פיקוד ובקרה בדיקה עצמית
דו תכליתי לחצן טסט ולד טעינה

הגנה מפני טעינה ופריקת יתר של הסוללה

נצילות אחוז תאורה בחרום : 100%

אטימות דרגת אטימות: IP65 / IP40

התקנה להתקנה - לקיר / לתקרה.
זמני תאורה בחרום 120 דקות

מבנה גוף - פוליקרבונט
עדשה - פוליקרבונט

שילוט עדשה חד-צדדי
גובה אותיות 15 ס"מ
אפשרות לשילוט לפי דרישה.

לקוחות מיוחד למשרדים בתי מלון בניני ציבור אולמות בניני מגורים

תקן בהתאם דרישות מכון התקנים תקן 20 חלק 2.22
מתאים לתקן ישראל 61347.2.7 - ולתקן EN60598
סוללות ניקל קדיום לטמפ" גבוהה לפי תקן IEC285/61951
תקן בדיקה עצמית כולל פיקוד ובקרה IEC62034
הפרעות רדיו EN55015

מס' קטלוגי	דגם	סוג נורה	IP
330629	שלט חרום יציאה דגם יופיטר 623L גובה אותיות 15 ס"מ	12 לד	IP40
330631	שלט חרום יציאה דגם יופיטר 623L גובה אותיות 15 ס"מ	12 לד	IP65
330630	שלט חרום יציאה דגם יופיטר 623L גובה אותיות 15 ס"מ כולל התקן מיתכונן	12 לד	IP40
330627	שלט חרום יציאה דגם יופיטר 623L גובה אותיות 15 ס"מ כולל פזה ממותגת	12 לד	IP40
330628	שלט חרום יציאה דגם יופיטר 623L גובה אותיות 15 ס"מ חד תכליתי	12 לד	IP40



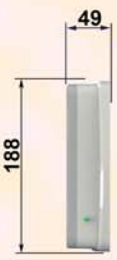

330630

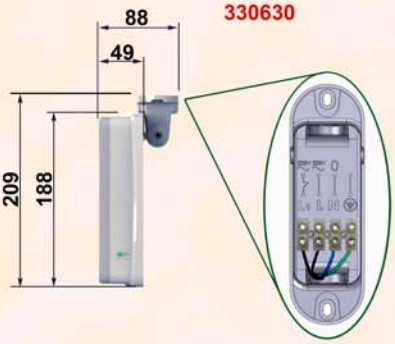

שלט חרום -סטורן (פרספקט)



יצרן	קו אלקטריק בע"מ
מקור אור	סוג נורה: 12 לד לבן.
ספק כח	אלקטרוני ממותג כולל פיקוד ובקרה בדיקה עצמית דו תכליתי לחצן טסט ולד טעינה
הגנה	מפני טעינה ופריקת יתר של הסוללה
נצילות	אחוז תאורה בחרום : 100%
אטימות	דרגת אטימות: IP40
התקנה	להתקנה - לקיר / לתקרה / תה"ט / ניסתר. זמני תאורה בחרום 120 דקות
מבנה	גוף: עשוי מאלומיניום כולל ציפוי אנודייז
שילוט	פרספקט חד-צדדי / דו-צדדי גובה אותיות 15 ס"מ אפשרות לשילוט לפי דרישה.
לקוחות	מיוחד למשרדים בתי מלון בניני ציבור אולמות
תקן	בהתאם דרישות מכון התקנים תקן 20 חלק 2.22 מתאים לתקן ישראל 61347.2.7 - ולתקן EN60598 סוללות ניקל קדיום לטמפ" גבוהה לפי תקן IEC285/61951 תקן בדיקה עצמית כולל פיקוד ובקרה IEC62034 הפרעות רדיו EN55015

מס' קטלוגי	דגם	סוג נורה
316005	חד צדדי קיר/תיקרה	12 לד
316006	דו-צדדי	12 לד
316007	חד- צדדי-תה"ט	12 לד
316008	דו –צדדי-תה"ט	12 לד
3160051	חד צדדי קיר / תיקרה התקן מיתכונן	12 לד
3160061	דו-צדדי התקן מיתכונן	12 לד



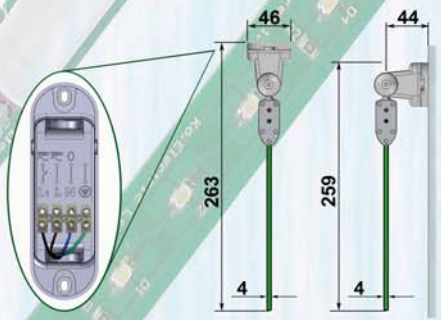

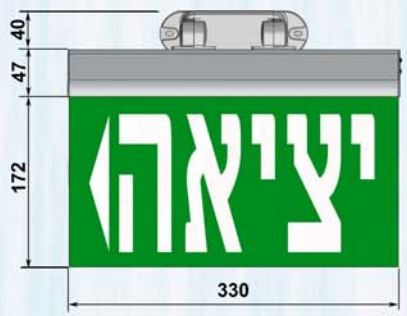

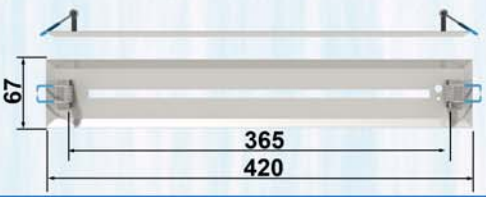

שלט חרום -אורנוס (פלזמה)

גובה אותיות 15 ס"מ

יצרן	קו אלקטריק בע"מ
מקור אור	סוג נורה: Led 12 לבן.
ספק כח	אלקטרוני ממותג כולל פיקוד ובקרה בדיקה עצמית דו תכליתי לחצן טסט ולד טעינה
הגנה	מפני טעינה ופריקת יתר של הסוללה
נצילות	אחוז תאורה בחרום : 100%
אטימות	דרגת אטימות: IP20
התקנה	להתקנה - לקיר / לתקרה / ניסתר.
	זמני תאורה בחרום 120 דקות.
מבנה	גוף: עשוי מאלומיניום כולל ציפוי אנודייז
שילוט	פרספקט חד-צדדי / דו-צדדי גובה אותיות 15 ס"מ אפשרות לשילוט לפי דרישה.
לקוחות	מיוחד למשרדים בתי מלון בניני ציבור אולמות
תקן	בהתאם דרישות מכון התקנים תקן 20 חלק 2.22 מתאים לתקן ישראל 61347.2.7 - ולתקן EN60598 סוללות ניקל קדיום לטמפ" גבוהה לפי תקן IEC285/61951 תקן בדיקה עצמית כולל פיקוד ובקרה IEC62034 הפרעות רדיו EN55015











מס' קטלוגי	דגם	סוג נורה
316015	דגם 015 אורנוס דו-צדדי תליה	12xLED
316016	דגם 016 אורנוס חד צדדי תליה	12xLED
316017	דגם 017 אורנוס חד צדדי לקיר (התקן אחורי)	12xLED
316018	דגם 018 אורנוס דגל	12xLED
3160151	דגם 015 אורנוס דו-צדדי תליה(התקן עליון)	12xLED
3160161	דגם 016 אורנוס חד צדדי תליה(התקן עליון)	12xLED

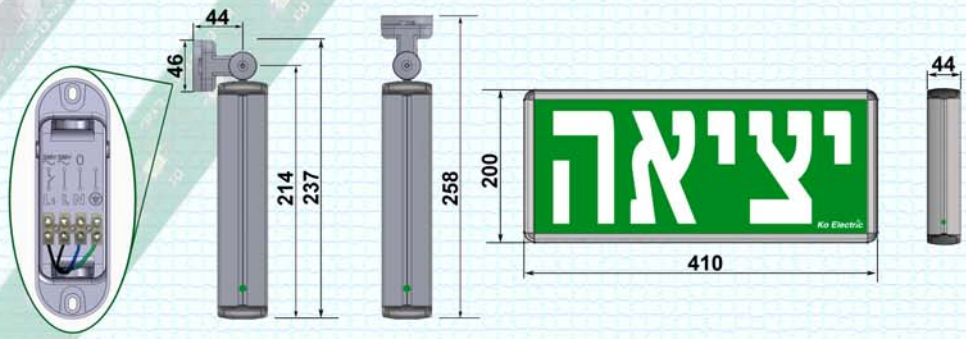

שלט חרום - אורנוס (מדיום)

גובה אותיות 20 ס"מ









יצרן	קו אלקטריק בע"מ
מקור אור	סוג נורה: לד לבן.
ספק כח	אלקטרוני ממותג כולל פיקוד ובקרה בדיקה עצמית דו תכליתי לחצן טסט ולד טעינה
הגנה	מפני טעינה ופריקת יתר של הסוללה
נצילות	אחוז תאורה בחרום : 100%
אטימות	דרגת אטימות: IP40
התקנה	להתקנה - לקיר / לתקרה. זמני תאורה בחרום 120 דקות.
מבנה	גוף: עשוי מאלומיניום כולל ציפוי אנודייז
שילוט	פרספקט חד-צדדי / דו-צדדי גובה אותיות 20 ס"מ אפשרות לשילוט לפי דרישה.
לקוחות	מיוחד למשרדים בתי מלון בניני ציבור אולמות
תקן	בהתאם דרישות מכון התקנים תקן 20 חלק 2.22 מתאים לתקן ישראל 61347.2.7 - ולתקן EN60598 סוללות ניקל קדיום לטמפ" גבוהה לפי תקן IEC285/61951 תקן בדיקה עצמית כולל פיקוד ובקרה IEC62034 הפרעות רדיו EN55015

מס' קטלוגי	דגם	סוג נורה
316023	דגם 023 אורנוס דו-צדדי תליה	לד לבן
316024	דגם 024 אורנוס חד צדדי תליה	לד לבן
3160231	דגם 023 אורנוס דו-צדדי תליה(התקן עליון)	לד לבן
3160241	דגם 024 אורנוס חד צדדי תליה(התקן עליון)	לד לבן

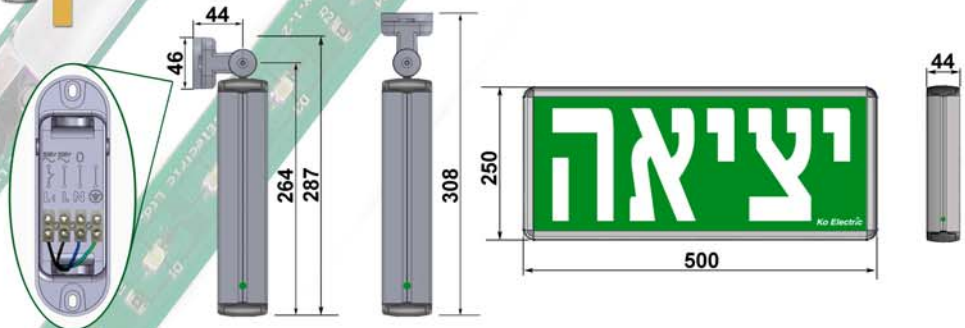



שלט חרום - אורנוס קניון

גובה אותיות 24 ס"מ

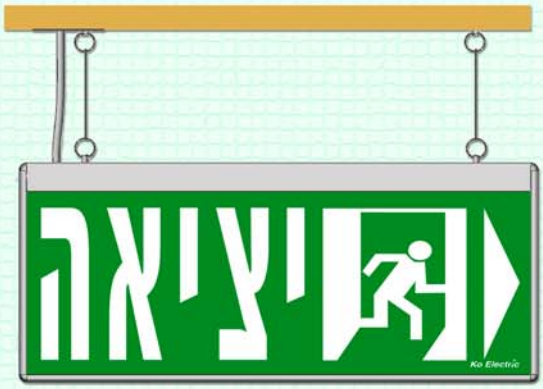





יצרן	קו אלקטריק בע"מ
מקור אור	סוג נורה: 66 לד לבן.
ספק כח	אלקטרוני ממותג כולל פיקוד ובקרה בדיקה עצמית דו תכליתי לחצן טסט ולד טעינה
הגנה	מפני טעינה ופריקת יתר של הסוללה
אטימות	דרגת אטימות: IP40
התקנה	להתקנה - לקיר / לתקרה.
	זמני תאורה בחרום 120 דקות.
מבנה	גוף: עשוי מאלומיניום כולל ציפוי אנודייז
שילוט	פרספקט חד-צדדי / דו-צדדי גובה אותיות 24 ס"מ אפשרות לשילוט לפי דרישה.
לקוחות	מיוחד למשרדים בתי מלון בניני ציבור אולמות
תקן	בהתאם דרישות מכון התקנים תקן 20 חלק 2.22 מתאים לתקן ישראל 61347.2.7 - ולתקן EN60598 סוללות ניקל קדיום לטמפ" גבוהה לפי תקן IEC285/61951 תקן בדיקה עצמית כולל פיקוד ובקרה IEC62034 הפרעות רדיו EN55015

מס' קטלוגי	דגם	סוג נורה
316020	תאורת חרום יציאה דגם אורנוס קניון לדים פרופיל (גודל 70)	66 לדים
316022	תאורת חרום יציאה דגם אורנוס קניון לדים פרופיל (גודל 80)	66 לדים



מס' קטלוגי	H (ס"מ)	W (ס"מ)	גובה אותיות (ס"מ)
316020	36	67	24
316022	36	80	24



תאורת חרום -דגם "טופז"

340lm

יצרן קו אלקטריק בע"מ

מקור אור "טופז 600" - 18 לד לבן, 340lm



ספק כח אלקטרוני ממותג כולל פיקוד ובקרה חד תכליתי
לחצן טסט ולד טעינה.
בדיקה אוטומטית של- זרם בסוללות, רמת מתח של סוללה,
טעינה מבוקרת, לוח זמנים לעבודה בחרום.

הגנה מפני טעינה ופריקת יתר של הסוללה

סוללות ניקל-קדיום 4.8V, 2000mA/h

אטימות דרגת אטימות: IP65

IP65

התקנה להתקנה - לקיר / לתקרה.

זמני תאורה בחרום: "טופז 600" - 120 דקות



מבנה גוף - פוליקרבונט
עדשה - פוליקרבונט

לקוחות מיוחד למשרדים בתי מלון בניני ציבור אולמות בניני מגורים

תקן בהתאם דרישות מכון התקנים תקן 20 חלק 2.22
מתאים לתקן ישראל 61347.2.7 - ולתקן EN60598
סוללות ניקל קדיום לטמפ" גבוהה לפי תקן IEC285/61951
תקן בדיקה עצמית כולל פיקוד ובקרה IEC62034

מס' קטלוגי	דגם	סוג נורה	IP
309600	תאורת חרום -דגם "טופז 600", חד תכליתי	18 לד 340 Lm	IP65







תאורת חרום -דגם "טופז 600C"

340lm/615Lm



יצרן	קו אלקטריק בע"מ
מקור אור	"טופז 600C" - 18 לד לבן
ספק כח	אלקטרוני ממותג כולל פיקוד ובקרה חד תכליתי לחצן טסט ולד טעינה. בדיקה אוטומטית של- זרם בסוללות, רמת מתח של סוללה, טעינה מבוקרת, לוח זמנים לעבודה בחרום.
הגנה	מפני טעינה ופריקת יתר של הסוללה
סוללות	ניקל-קדיום 4.8V, 2000mA/h
אטימות	דרגת אטימות: IP20
התקנה	להתקנה - לקיר / לתקרה / שקוע.
זמני תאורה בחרום:	"טופז 600C" 615Lm - 60 דקות "טופז 600C" 340Lm - 120 דקות
מבנה	גוף - פוליקרבונט עדשה - פוליקרבונט
לקוחות	מיוחד למשרדים בתי מלון בניני ציבור אולמות בניני מגורים
תקן	בהתאם דרישות מכון התקנים תקן 20 חלק 2.22 מתאים לתקן ישראל 61347.2.7 - ולתקן EN60598 סוללות ניקל קדיום לטמפ" גבוהה לפי תקן IEC285/61951 תקן בדיקה עצמית כולל פיקוד ובקרה IEC62034



מס' קטלוגי	דגם	סוג נורה	IP
309603	תאורת חרום -דגם "טופז 600C", חד תכליתי	18 לד 340Lm	IP20
309602	תאורת חרום -דגם "טופז 600C", חד תכליתי	18 לד 615Lm	IP20







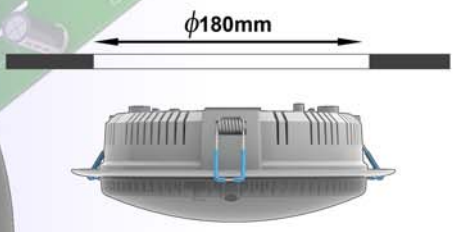

תאורה חירום – LDL40D

309401

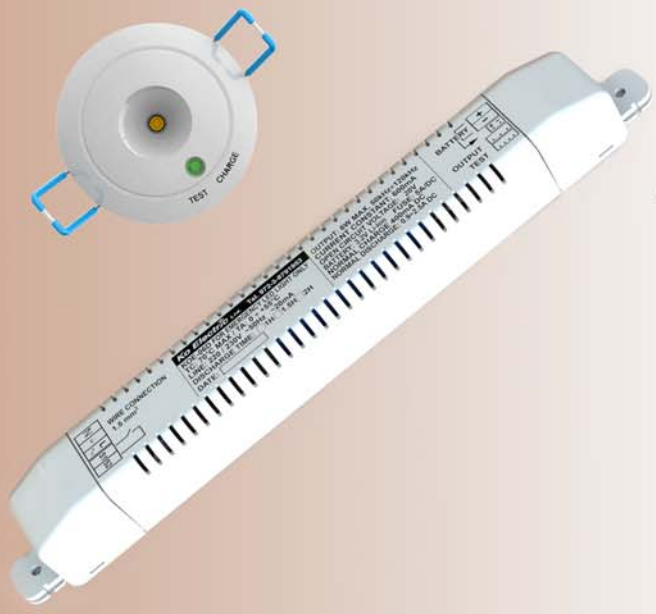

יצרן	קו אלקטריק בע"מ
מקור אור	לד לבן 3W 140lm.
ספק כח	אלקטרוני ממותג כולל פיקוד ובקרה חד תכליתי לחצן טסט ולד טעינה בדיקות אוטומטיות התוויה דרך לד דו צבעים
הגנה	מפני טעינה ופריקת יתר של הסוללה
סוללות:	3.2V, 1500mA/h ליטיום
אטימות	דרגת אטימות: IP20
התקנה	להתקנה – לתקרה שקוע
זמני תאורה בחרום:	120 דקות
מבנה	גוף: עשוי מאלומיניום, צבע לבן
לקוחות	מיוחד למשרדים בתי מלון בניני ציבור אולמות בניני מגורים
תקן	בהתאם דרישות מכון התקנים תקן 20 חלק 2.22 מתאים לתקן ישראל 61347.2.7 - ולתקן EN60598 סוללות ליטיום לטמפ" גבוהה לפי תקן IEC285/61951 תקן בדיקה עצמית כולל פיקוד ובקרה IEC62034 הפרעות רדיו EN55015

מס' קטלוגי	דגם	סוג נורה
309401	גוף תאורה חרום שקוע כולל פיקוד ובקרה	לד 3W







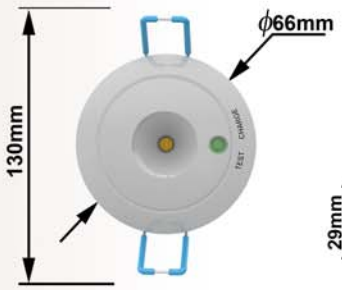

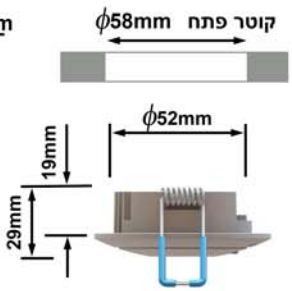

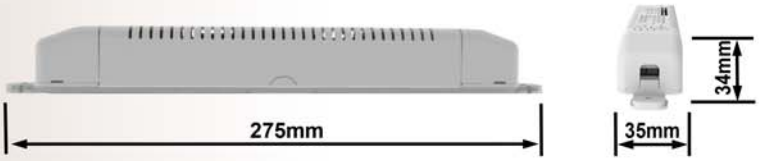

תאורה חירום – LDL40

דו תכליתי



309404

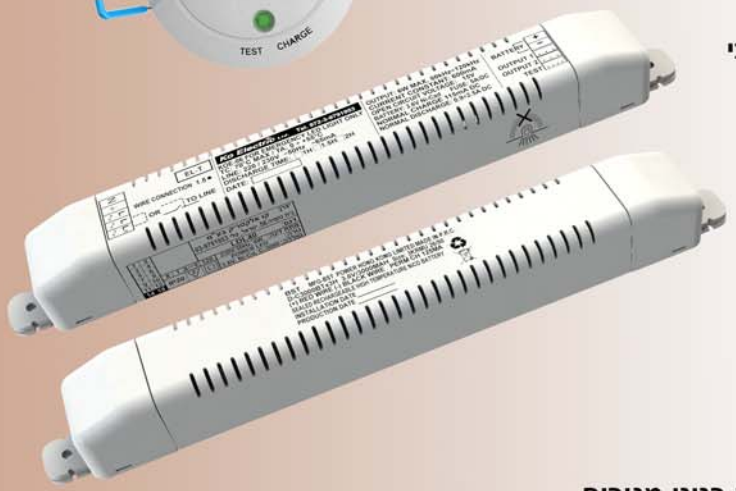

יצרן	קו אלקטריק בע"מ
מקור אור	סוג נורה: 3W לד לבן 180Lm.
ספק כח	אלקטרוני ממותג כולל פיקוד ובקרה דו תכליתי לחצן טסט ולד טעינה בדיקות אוטומטיות התוויה דרך לד דו צבעים
הגנה	מפני טעינה ופריקת יתר של הסוללה
אטימות	דרגת אטימות: IP20
התקנה	להתקנה – לתקרה שקוע זמני תאורה בחרום 120 דקות
מבנה	גוף: עשוי מאלומיניום, צבע לבן
לקוחות	מיוחד למשרדים בתי מלון בניני ציבור אולמות בניני מגורים
תקן	בהתאם דרישות מכון התקנים תקן 20 חלק 2.22 מתאים לתקן ישראל 61347.2.7 - ולתקן EN60598 סוללות ליטיום לטמפ" גבוהה לפי תקן IEC285/61951 תקן בדיקה עצמית כולל פיקוד ובקרה IEC62034 הפרעות רדיו EN55015







מס' קטלוגי	דגם	סוג נורה
309404	גוף תאורה חרום שקוע כולל פיקוד ובקרה	לד 3W

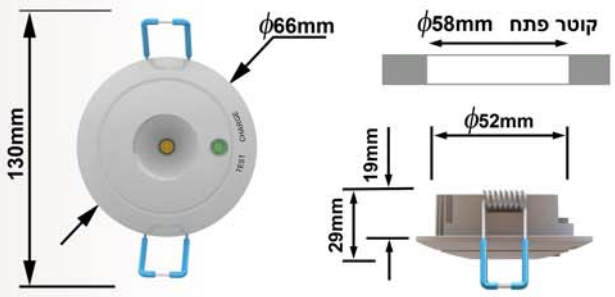

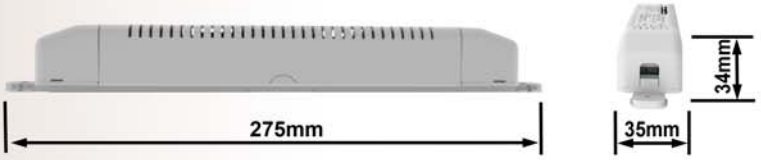

תאורת חרום -דגם "אופל"

220lm



יצרן	קו אלקטריק בע"מ
מקור אור	לד לבן, 220Lm
ספק כח	אלקטרוני ממותג כולל פיקוד ובקרה חד תכליתי לחצן טסט ולד טעינה. בדיקה אוטומטית של- זרם בסוללות, רמת מתח של סוללה, טעינה מבוקרת, לוח זמנים לעבודה בחרום.
הגנה	מפני טעינה ופריקת יתר של הסוללה
סוללות	ניקל-קדיום 4.8V, 2000mA/h
אטימות	דרגת אטימות: IP40, IK08
התקנה	להתקנה - לקיר / לתקרה.
זמני תאורה בחרום:	120 דקות
מבנה	גוף - פלדה עדשה - אלומיניום
לקוחות	מיוחד למשרדים בתי מלון בניני ציבור אולמות בניני מגורים
תקן	בהתאם דרישות מכון התקנים תקן 20 חלק 2.22 מתאים לתקן ישראל 61347.2.7 - ולתקן EN60598 סוללות ניקל קדיום לטמפ" גבוהה לפי תקן IEC285/61951 תקן בדיקה עצמית כולל פיקוד ובקרה IEC62034 הפרעות רדיו EN55015



מס' קטלוגי	דגם	סוג נורה	IP
309402	תאורת חרום -דגם "אופל", חד תכליתי	לד לבן 3W	IP40





תאורת חרום -דגם "פרסאוס"



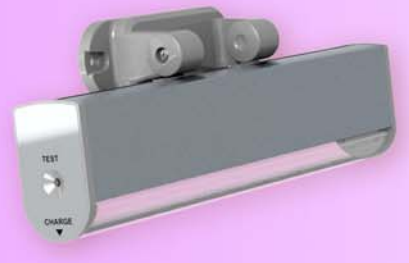

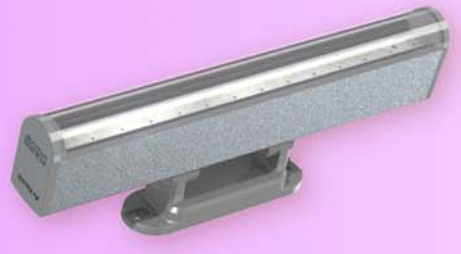

יצרן	קו אלקטריק בע"מ
מקור אור	36 לד לבן , 240Lm/140Lm
ספק כח	אלקטרוני ממותג כולל פיקוד ובקרה חד תכליתי לחצן טסט ולד טעינה. בדיקה אוטומטית של- זרם בסוללות, רמת מתח של סוללה, טעינה מבוקרת, לוח זמנים לעבודה בחרום.
הגנה	מפני טעינה ופריקת יתר של הסוללה
סוללות	Li-ion 3.2V, 1500mA/h
התקנה	להתקנה – לקיר, לתקרה, ניצב, זווית.
זמני תאורה בחרום:	60/120 דקות
מבנה	גוף - עשוי מאלומיניום כולל ציפוי אנודייז עדשה - פוליקרבונט
לקוחות	מיוחד למשרדים בתי מלון בניני ציבור אולמות בניני מגורים חניונים.
תקן	בהתאם דרישות מכון התקנים תקן 20 חלק 2.22 מתאים לתקן ישראל 61347.2.7 - ולתקן EN60598 סוללות לטמפ" גבוהה לפי תקן IEC285/61951 תקן בדיקה עצמית כולל פיקוד ובקרה IEC62034



מס' קטלוגי	דגם	סוג נורה	זמני תאורה בחרום (דקות)
309500	תאורת חרום-דגם "פרסאוס", חד תכליתי	240Lm	60
309501	תאורת חרום-דגם "פרסאוס", חד תכליתי	140Lm	120

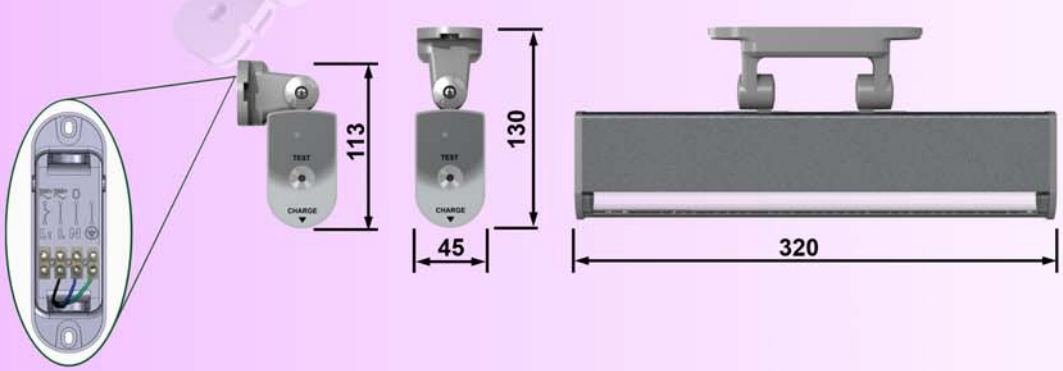

תאורת חרום -דגם יופיטר 12

IP65

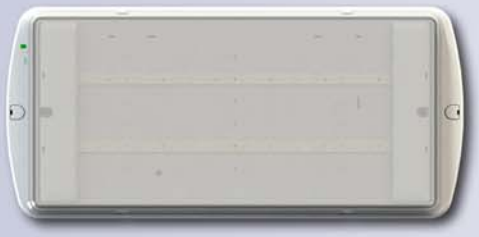

יצרן קו אלקטריק בע"מ

מקור אור 12 לד, 90 לומן

ספק כח אלקטרוני ממותג כולל פיקוד ובקרה דו\חד תכליתי
לחצן טסט ולד טעינה.
בדיקה אוטומטית של- זרם בסוללות, רמת מתח של סוללה,
טעינה מבוקרת, לוח זמנים לעבודה בחרום.

הגנה מפני טעינה ופריקת יתר של הסוללה

אטימות דרגת אטימות: IP65 / IK08

התקנה להתקנה - לקיר / לתקרה.

זמני תאורה בחרום: 120 דקות



מבנה גוף - פוליקרבונט
עדשה - פוליקרבונט

לקוחות מיוחד למשרדים בתי מלון בניני ציבור אולמות בניני מגורים,
חניונים, חדר מדרגות

תקן בהתאם דרישות מכון התקנים תקן 20 חלק 2.22
מתאים לתקן ישראל 61347.2.7 - ולתקן EN60598
סוללות ניקל קדיום לטמפ" גבוהה לפי תקן IEC285/61951
תקן בדיקה עצמית כולל פיקוד ובקרה IEC62034
הפרעות רדיו EN55015
IK08 - מתאים לתקן IEC62262



מס' קטלוגי	דגם	סוג נורה	IP
330413	תאורת חרום -דגם יופיטר, דו תכליתי	12 לד	IP65
330414	תאורת חרום -דגם יופיטר, חד תכליתי	12 לד	IP65

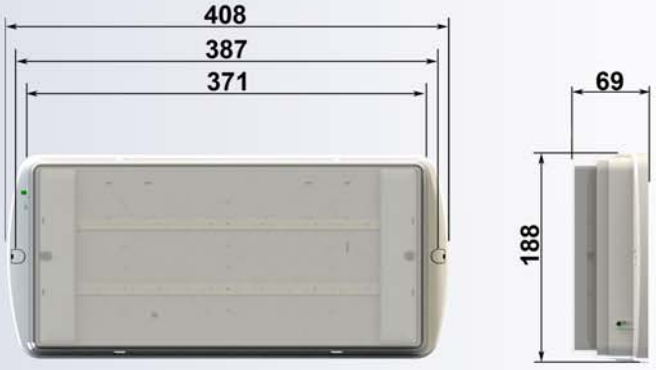

תאורת חרום -דגם יופיטר 36

IP65



יצרן קו אלקטריק בע"מ

מקור אור 36 לד לבן, 300 lm

ספק כח אלקטרוני ממותג כולל פיקוד ובקרה דו\חד תכליתי
לחצן טסט ולד טעינה.
בדיקה אוטומטית של- זרם בסוללות, רמת מתח של סוללה,
טעינה מבוקרת, לוח זמנים לעבודה בחרום.

הגנה מפני טעינה ופריקת יתר של הסוללה

אטימות דרגת אטימות: IP65 / IK08

התקנה להתקנה - לקיר / לתקרה.

זמני תאורה בחרום: 120 דקות

מבנה גוף - פוליקרבונט
עדשה - פוליקרבונט

לקוחות מיוחד למשרדים בתי מלון בניני ציבור אולמות בניני מגורים,
חניונים, חדר מדרגות

תקן בהתאם דרישות מכון התקנים תקן 20 חלק 2.22
מתאים לתקן ישראל 61347.2.7 - ולתקן EN60598
סוללות ניקל קדיום לטמפ" גבוהה לפי תקן IEC285/61951
תקן בדיקה עצמית כולל פיקוד ובקרה IEC62034
הפרעות רדיו EN55015
LED modules for general lighting IEC 62031
IK08 - מתאים לתקן IEC62262

דו תכליתי
פזה ממותגת





מס' קטלוגי	דגם	סוג נורה	IP
330412	תאורת חרום -דגם יופיטר, דו תכליתי	36 לד	IP65



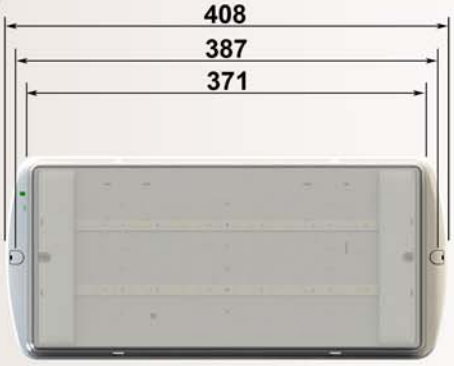

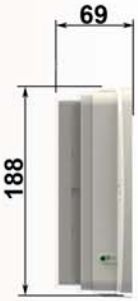

תאורת חרום -דגם יופיטר 72

IP65



יצרן קו אלקטריק בע"מ

מקור אור 72 לד לבן 600Lm.

ספק כח אלקטרוני ממותג כולל פיקוד ובקרה דו\חד תכליתי
לחצן טסט ולד טעינה.
בדיקה אוטומטית של- זרם בסוללות, רמת מתח של סוללה,
טעינה מבוקרת, לוח זמנים לעבודה בחרום.

הגנה מפני טעינה ופריקת יתר של הסוללה

אטימות דרגת אטימות: IP65 / IK08

התקנה להתקנה - לקיר / לתקרה.

זמני תאורה בחרום: 60 / 120 דקות

דו תכליתי
פזה ממותגת

מבנה גוף - פוליקרבונט
עדשה - פוליקרבונט



לקוחות מיוחד למשרדים בתי מלון בניני ציבור אולמות בניני מגורים,
חניונים, חדר מדרגות

תקן בהתאם דרישות מכון התקנים תקן 20 חלק 2.22
מתאים לתקן ישראל 61347.2.7 - ולתקן EN60598
סוללות ניקל קדיום לטמפ" גבוהה לפי תקן IEC285/61951
תקן בדיקה עצמית כולל פיקוד ובקרה IEC62034
הפרעות רדיו EN55015
LED modules for general lighting IEC 62031
IK08 - מתאים לתקן IEC62262



מס' קטלוגי	דגם	סוג נורה	IP
330403	תאורת חרום -דגם יופיטר, דו תכליתי	72 לד	IP65

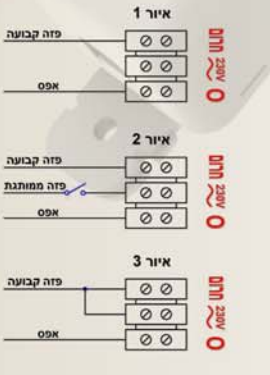

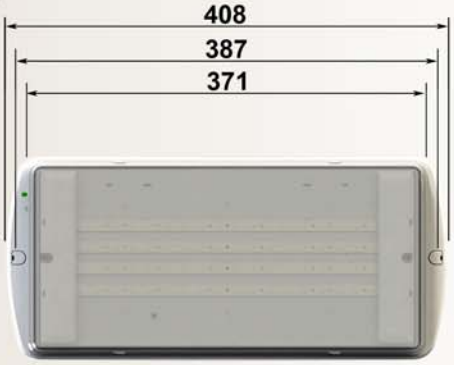

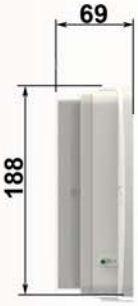

שלט חרום (קיר) - 623L

יצרן קו אלקטריק בע"מ

מקור אור סוג נורה: Led 12 לבן

ספק כח אלקטרוני ממותג כולל פיקוד ובקרה בדיקה עצמית
דו תכליתי לחצן טסט ולד טעינה

הגנה מפני טעינה ופריקת יתר של הסוללה

נצילות אחוז תאורה בחרום : 100%

התקנה להתקנה - לקיר.
זמני תאורה בחרום: 120 דקות



מבנה גוף: עשוי פוליקרבונט

שילוט עדשה חד-צדדי
גובה אותיות 12 ס"מ
אפשרות לשילוט לפי דרישה.

לקוחות מיוחד למשרדים בתי מלון בניני ציבור אולמות בניני מגורים

תקן בהתאם דרישות מכון התקנים תקן 20 חלק 2.22
מתאים לתקן ישראל 61347.2.7 - ולתקן EN60598
סוללות ניקל קדיום לטמפ" גבוהה לפי תקן IEC285/61951
תקן בדיקה עצמית כולל פיקוד ובקרה IEC62034
הפרעות רדיו EN55015

מס' קטלוגי	דגם	סוג נורה
330625	שלט חרום יציאה דגם **623L** גובה אותיות 12 ס"מ	12 לד
330626	שלט חרום יציאה דגם **623L MSD** גובה אותיות 12 ס"מ כולל פזה ממותגת	12 לד

