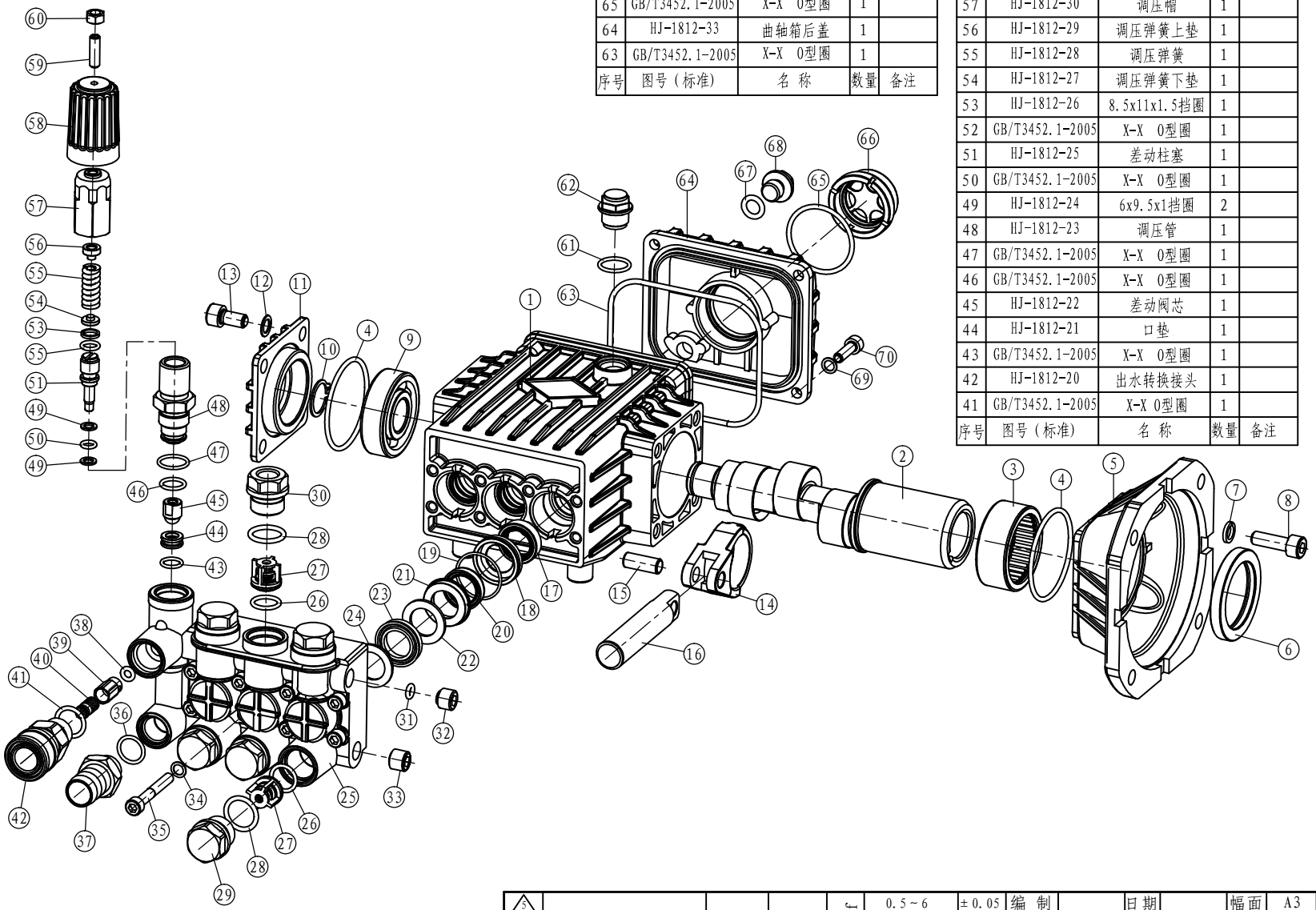

序号	图号（标准）	名 称	数量	备注
70	GB/T70.1-2000	内六角圆柱螺钉M6x18	1	
69		垫片6	1	
68	HJ-1812-35	放油螺塞	1	
67	GB/T3452.1-2005	X-X O型圈	1	
66	HJ-1812-34	油镜	1	
65	GB/T3452.1-2005	X-X O型圈	1	
64	HJ-1812-33	曲轴箱后盖	1	
63	GB/T3452.1-2005	X-X O型圈	1	

序号	图号（标准）	名 称	数量	备注
62	HJ-1812-32	油塞	1	
61	GB/T3452.1-2005	X-X O型圈	1	
60	GB/T 889.1	1型非金属嵌件六角锁紧螺母M6	1	
59	GB/T70.1-2000	内六角平端紧固螺钉M6x10	1	
58	HJ-1812-31	调压手柄	1	
57	HJ-1812-30	调压帽	1	
56	HJ-1812-29	调压弹簧上垫	1	
55	HJ-1812-28	调压弹簧	1	
54	HJ-1812-27	调压弹簧下垫	1	
53	HJ-1812-26	8.5x11x1.5挡圈	1	
52	GB/T3452.1-2005	X-X O型圈	1	
51	HJ-1812-25	差动柱塞	1	
50	GB/T3452.1-2005	X-X O型圈	1	
49	HJ-1812-24	6x9.5x1挡圈	2	
48	HJ-1812-23	调压管	1	
47	GB/T3452.1-2005	X-X O型圈	1	
46	GB/T3452.1-2005	X-X O型圈	1	
45	HJ-1812-22	差动阀芯	1	
44	HJ-1812-21	口垫	1	
43	GB/T3452.1-2005	X-X O型圈	1	
42	HJ-1812-20	出水转换接头	1	
41	GB/T3452.1-2005	X-X O型圈	1	

序号	图号（标准）	名 称	数量	备注
40	HJ-1812-19	出水阀头弹簧	1	
39	HJ-1812-18	出水阀头	1	
38	GB/T3452.1-2005	X-X O型圈	1	
37	HJ-1812-17	吸水管转换接头	1	
36	GB/T3452.1-2005	X-X O型圈	1	
35	GB/T70.1-2000	内六角圆柱螺钉M6x45	8	
34		垫片6	8	
33	GB/T70.1-2000	内六角平端紧固螺钉M12x1.5x10	1	
32	HJ-1812-16	丝堵	1	
31	GB/T3452.1-2005	x-x O型圈	1	
30	HJ-1812-15	单向阀压帽-2	1	
29	HJ-1812-14	单向阀压帽-1	5	
28	GB/T3452.1-2005	x-x O型圈	6	
27	HJ-1812-13	单向阀	6	
26	GB/T3452.1-2005	x-x O型圈	6	
25	HJ-1812-12	缸体	1	
24	HJ-1812-11	18x27.5x4水封支撑环	3	
23	水封	18x28x6水封	3	
22	HJ-1812-10	18x28x2水封垫片	3	
21	HJ-1812-09	支撑环	3	
20		18x25x5.5副水封	3	
19	GB/T3452.1-2005	x-x O型圈	3	
18	HJ-1812-08	压缩环	3	
17		18x26x7往复油封	3	
16	HJ-1812-07	柱塞	3	
15	HJ-1812-06	柱塞销	3	
14	HJ-1812-05	连杆	3	
13	GB/T70.1-2000	内六角圆柱螺钉M8x16	4	
12		垫片8	4	
11	HJ-1812-04	轴承盖	1	
10	GB/T894.2B	B型轻型轴用挡圈D18	1	
9	GB/T276-94	深沟球轴承6304/P5	1	
8	GB/T70.1-2000	内六角圆柱螺钉M8x25	4	
7	GB/T93-1987	弹簧垫片8	4	
6		42x56x7旋转油封	1	
5	HJ-1812-03	电机法兰	1	
4	GB/T3452.1-2005	X-X O型圈	2	
3		NK42/20滚针轴承	1	
2	HJ-1812-02	曲轴	1	
1	HJ-1812-01	曲轴箱	1	
序号	图号（标准）	名 称	数量	备注

标记	更 改 内 容	核准者	日 期
3			
4			
3			
2			
1			

未注公差 GB/T 1804 - f

0.5～6	±0.05
>6～30	±0.10
>30～120	±0.15
>120～400	±0.20
>400～1000	±0.30
>1000～2000	±0.50

编 制		日期		幅面	A3
校 对		日期		比例	1:2.5
审 核		日期		角法	
批 准		日期		单位	mm

浩 疆 机 械 制 造 有 限 公 司

阶段标记			产品型号	HJ-1812泵头
S	A		零件名称	零件分解图与明细表
数 量	重 量		零件图号	HJ-1812-00
			零件材料	
			表面处理	
			版次	第2版（1） 共1页 第1页