SmartAir
Balance Your Climate

חוברת הדרכה

מסך אוויר מחוזק

SmartAir

מסך אוויר מחוזק 90 ס"מ - לבן - SAVAC90R-W | שחור SAVAC90R-B

מסך אוויר מחוזק 120 ס"מ - לבן - SAVAC120R-W | שחור SAVAC120R-B

מסך אוויר מחוזק 150 ס"מ - לבן - SAVAC150R-W | שחור - SAVAC150R-B

מסך אוויר מחוזק 180 ס"מ - לבן - SAVAC180R-W | שחור - SAVAC180R-B

SmartAir LTD
Tel: +972 54-660-7676 | Company Number 516362498
www.smrt-air.com | sales@smrt-air.com

הוראות בטיחות

קראו היטב את הוראות ההפעלה והבטיחות לפני השימוש במכשיר.

חברת מר גן מערכות אוורור וחימום בע"מ לא תישא בכל אחריות לנזק לאדם או לרכוש שנגרם מאי ציות להוראות חוברת זו.

יישום ומימוש הוראות אלה תבטחנה חיי מוצר ארוכים, בטיחות בשימוש ואמינות המוצר.

שמור את חוברת ההדרכה במקום בטוח ומוגן.

אין לעשות שימוש אחר מהשימוש המופיע בחוברת זו!

אזהרות כלליות

- קרא בעיון את הוראות ההפעלה והבטיחות לפני השימוש במכשיר.
- הוצא את המכשיר מהאריזה וודא שכל הרכיבים נמצאים, שאין חלקים חסרים ושלא נותרו חומרי אריזה על גבי המכשיר. במקרה של ספק – יש לפנות לשירות הלקוחות.
- יש לפעול בהתאם להוראות ההתקנה וההפעלה המפורטות בחוברת זו.
- אין לחבר את המכשיר לחשמל לפני השלמת ההתקנה וההכנה לשימוש, בהתאם להוראות.
- אין לחבר את המכשיר לחשמל אם אחד מהרכיבים או כבל החשמל פגומים בכל דרך שהיא.
- אם כבל הזנת החשמל ניזוק - יש להחליפו אך ורק על-ידי היצרן, סוכן שירות מורשה או איש מקצוע מוסמך, על מנת למנוע סכנה.
- מכשיר זה אינו מיועד לשימוש על-ידי אנשים (כולל ילדים) בעלי מוגבלות פיזית, חושית או מנטלית, או ללא ניסיון וידע, אלא אם ניתנה להם השגחה או הדרכה מתאימה על-ידי אדם האחראי לבטיחותם.
- יש להשגיח על ילדים בקרבת המכשיר.
- אין להתקין את המכשיר באמצעות דבקים, שכן אמצעי קיבוע אלו אינם נחשבים לאמינים.
- יש לוודא שהמכשיר מנותק מאספקת החשמל לפני הסרת מגן או ביצוע עבודות תחזוקה.

SmartAir
Balance Your Climate

תיאור כללי

מסך האוויר מספק פתרון יעיל ליצירת חיץ "בלתי נראה" בין חלל ממוזג לאוויר החיצוני, גם כאשר דלת החלל פתוחה.

המכשיר מצמצם את איבוד המיזוג בין פנים המבנה לסביבה החיצוני ומונע חדירת אבק, עשן, ריחות וחרקים, תוך שמירה על נוחות אקלימית והיגיינה.

הדגם המחוזק מיועד לעבודה מאומצת בפתחים בגובה של **עד 4.5 מ'**, בנוי מאלומיניום צבוע וכולל מפוח צנטריפוגלי עוצמתי. המערכת מופעלת באמצעות שלט ומספקת פתרון אמין, יעיל ונוח לשימוש בחללים מסחריים, תעשייתיים וציבוריים.

מפרט טכני

דגם	SAVAC90-R-W/B	SAVAC120R-W/B	SAVAC150R-W/B	SAVAC180R-W/B
מתח הזנה	220V/50Hz	220V/50Hz	220V/50Hz	220V-240V/50Hz
צריכת חשמל מקסימלית	410W	560W	700W	820W
ספיקת אוויר (מק"ש)	1,520	2,027	2,543	3,040
עוצמת רעש	≤52dB(A)	≤54dB(A)	≤55dB(A)	≤58dB(A)
קוטר מאוורר (מ"מ)	120	120	120	120
מהירות אוויר מירבית (מ' / שנייה)	21	21	21	21
גובה עבודה אפקטיבי (מ')	5.0–5.5	5.0–5.5	5.0–5.5	5.0–5.5
משקל נטו (ק"ג)	17.5	21.5	27	31
צבע	לבן / שחור	לבן / שחור	לבן / שחור	לבן / שחור
מידות המכשיר (מ"מ)	900×230×212	1200×230×212	1500×230×212	1800×230×212
מידות אריזה (מ"מ)	960×290×270	1260×290×270	1560×290×270	1860×290×270

SmartAir LTD
Tel: +972 54-660-7676 | Company Number 516362498
www.smrt-air.com | sales@smrt-air.com

תרשים חיווט

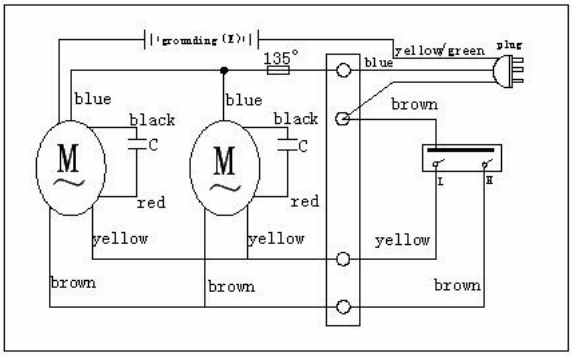

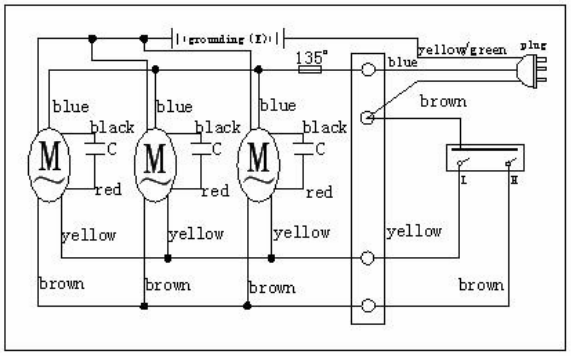

דרישות סביבה, מיקום והתקנה

מיקום והתקנה

- יש להתקין ולהפעיל את המכשיר אך ורק בסביבת עבודה התואמת **לתנאי הסביבה שנקבעו על ידי היצרן:**
  - טמפרטורת עבודה: -10°C עד 40°C
  - לחות יחסית מרבית: ≤90%
  - גובה מרבי מעל פני הים: ≤1000 מטר
  - סטיית מתח אספקה מותרת: ±10%
- יש להתקין את מסך האוויר על משטח יציב וחזק, על מנת למנוע רעידות ורעש במהלך הפעולה.
- את מסך האוויר יש להתקין בצד הפנימי של המבנה בלבד.
- המכשיר חייב להיות מותקן בגובה שאינו עולה על גובה העבודה האפקטיבי של הדגם. גובה ההתקנה המרבי המומלץ הוא עד 4.5 מטר, בהתאם לדגם. התקנה מעבר לגובה זה תפגע ביעילות מסך האוויר וביכולתו ליצור מחסום אוויר רציף ואפקטיבי.
- יש לוודא כי פתח יציאת האוויר פונה ישירות כלפי מטה, לכיוון הרצפה.
- במקרה שבו רוחב הפתח גדול מאורך המכשיר, יש להשתמש בשתי יחידות או יותר על מנת לכסות את רוחב הפתח במלואו.
- בעת התקנת מספר יחידות, יש לשמור על רווח של 20–40 מ"מ בין היחידות.
- יש להבטיח הצמדה מלאה של המכשיר לקיר, ללא רווחים בין גוף המכשיר לקיר.
- המרחק בין חלקו העליון של המכשיר לתקרה לא יפחת מ־30 מ"מ.
- יש להקפיד על התקנה מאוזנת וישרה באמצעות פלס.
- המרחק בין פתח יציאת האוויר לרצפה חייב להיות לפחות 2.3 מטר.

הוראות התקנה

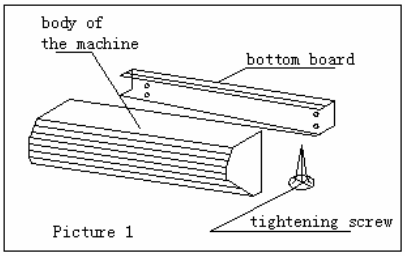

Picture 1

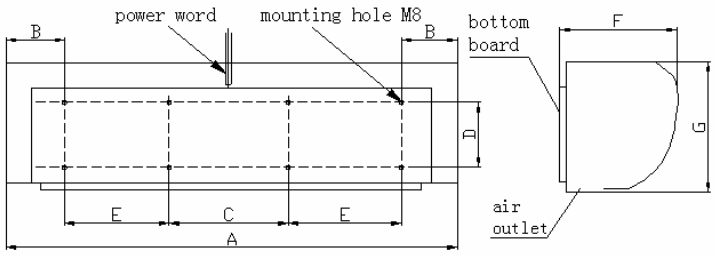

Picture 2

התקנה על קיר בטון

- בהתאם לדגם ולמידותיו, יש לקבוע את מיקום ההתקנה לפי מידות ההתקנה המצוינות ולסמן את נקודות הקיבוע בהתאם (איור 2).
- יש לקדוח חורים בקיר ולהתקין ברגי עוגן מסוג M8 במיקומים שסומנו.
- בעת ההתקנה, יש לוודא מרווח תנועה של כ־15 מ"מ לברגי העוגן, בהתאם (איור 3).
- לאחר מכן יש לחבר את הפלטה התחתונה באמצעות שייבות ואומים, להדק היטב, ולבסוף להרכיב את גוף המכשיר במלואו על הפלטה (איור 4).

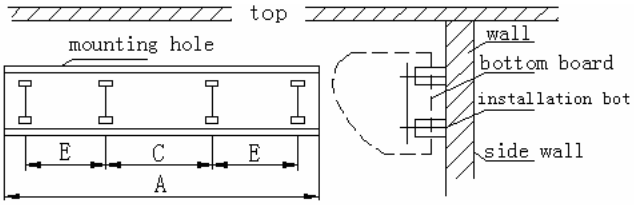

Picture 3

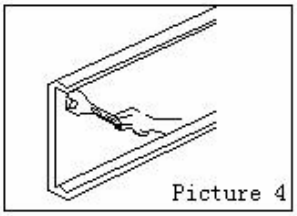
Picture 4

התקנה על קיר עץ

- יש לחבר את הפלטה התחתונה למיקום ההתקנה באמצעות ברגי עץ מתאימים ולהדק היטב (איור 5).
- לאחר מכן יש להרכיב את גוף המכשיר ולהשלים את ההתקנה.

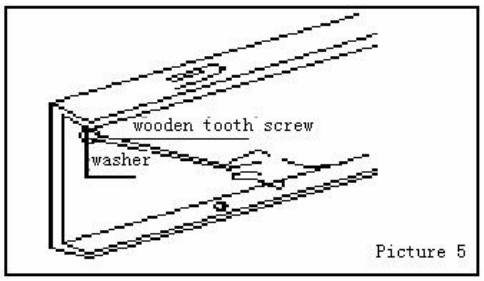

Picture 5

מסיט האוויר של מסך האוויר ניתן לכוונון, וכיוון זרימת האוויר משתנה בהתאם למצב מסיט האוויר (איור 8).

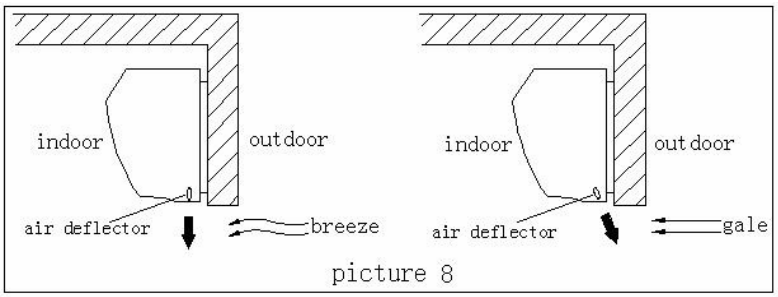

תחזוקה ואחסון

- יש לנתק את אספקת החשמל למכשיר לפני ביצוע בדיקה, ניקוי או עבודות תחזוקה מכל סוג.
- יש להגן על המנועים והרכיבים החשמליים מפני לחות, על מנת למנוע קצר חשמלי או פגיעה במכשיר.
- יש לבצע תחזוקה וניקוי תקופתיים אחת לשישה חודשים, לרבות הסרת אבק ולכלוך מגוף מסך האוויר.
- את הניקוי יש לבצע באמצעות חומרי ניקוי עדינים בלבד, ולאחר מכן לנגב במטלית רכה ונקייה.
- אין להשתמש בבנזין, מדללים, נפט, חומרים כימיים חריפים, קוטלי פטריות או מברשות מתכת לצורך ניקוי המכשיר.
- כבל הזנת חשמל שניזוק יוחלף אך ורק על ידי היצרן, סוכן שירות מורשה או איש מקצוע מוסמך, על מנת למנוע סכנה.
- לניקוי רכיבים פנימיים אחרים, יש לפנות לספק או לשירות מוסמך. ניקוי פנימי לפני אחסון יאפשר שימוש מיידי במכשיר לאחר מכן.

תעודת אחריות למסך אוויר SmartAir

חברת מר גן מערכות אוורור וחימום בע"מ, היבואנית הבלעדית של חברת SmartAir, אחראית לפעולה תקינה של המכשיר בהתאם לתנאים להלן:

1. האחריות לתקופה של 12 חודשים מתאריך הקניה.
2. האחריות בתוקף אך ורק בהצגת חשבונית קניה כאשר כל פרטי הרכישה מופיעים על חשבונית הקניה.
3. אחריותנו, לפי תעודה זו היא לתקן או להחליף, ללא תשלום כל חלק/ים של המוצר, אשר ייראה לנו כפגום/ים ולפי שיקול דעתנו, והפגם נגרם על אף שימוש רגיל במוצר.
4. האחריות אינה כוללת מקרי נפילה, שבר, וקצר חשמלי שגרם לשריפת אחד מרכיבי המכשיר.
5. אחריות זו בתוקף למוצר זה בלבד ואינה כוללת כל נזק עקיף.
6. האחריות על המכשיר תבוטל מיידית אם הוא יתוקן ע"י מי שלא הוסמך ע"י חברת מר גן מערכות אוורור וחימום בע"מ לתיקון, החלפה וכ"ו.
7. האחריות אינה כוללת נזק שנגרם מהובלה לקויה, התקנה שלא ע"פ ההוראות, שברים וכ"ו.
8. אחריותנו לפי תעודה זו הינה כלפי הקונה הישיר בלבד ששמו וכתובתו צוינו בחשבונית הקניה ואינה כוללת הוצאות הובלה, עבודה ודמי משלוח.
9. כוחה של אחריות זו אינה תקפה, כאשר לפי שיקול דעתנו המוצר:
   - היה נתון לטיפול ולתחזוקה שלא לפי הוראות השימוש ו/או.
   - נעשה שינוי כלשהוא או טופל שלא על ידי נציג מוסמך של "מר גן מערכות אוורור וחימום בע"מ" ו/או הנזק נגרם כתוצאה מפגיעה זדונית או מקרית בידי כח עליון.
10. החברה מתחייבת לתקן (בעצמה או באמצעות אחר מטעמה) ללא תמורה, כל קלקול שנתגלה במוצר במהלך תקופת האחריות או בתקופת האחריות הנוספת המוגבלת, לפי העניין ,ולהחליף, במידה שיידרש הדבר, את המוצר או כל חלק ממנו ללא כל תמורה, לפי העניין ,והכול בכפוף לאמור בסעיף 4 ו-9 לעיל. הוכיחה החברה, כי מקור הקלקול בנזק מכוון, תהיה החברה פטורה מחיוביה על פי סעיף זה.
11. חברת מר גן מתחייבת כי במידה ולא יקיים את האמור בס' 10 לעיל יספק לצרכן מוצר זהה או מסוג ואיכות דומים ושווי ערך או ישיב לצרכן את התמורה ששלם בעד המוצר לפי בחירת היצרן .
12. המוצרים ימסרו לתיקון במעבדה המרכזית בבית מר גן או לחילופין באחת מנקודות האיסוף והשירות של החברה.
13. תשלום עבור ביקור ועבודת טכנאי בבית הלקוח יבוצעו בהתאם לתעריפים המשתנים מעת לעת של מר גן מערכות אוורור וחימום בע"מ. למען הסר ספק, גם קריאת סרק וכל בדיקה גם אם אינה מחייבת תיקון או החלפת חלקים משמע קריאת שרות המחויבת בתשלום זה.
14. מר גן מערכות אוורור וחימום מתחייבת להחזיר את המוצר המקולקל למצב בו היה טרם הקלקול. במידה ותידרש החלפת חלקים לצורך התיקון, החברה מתחייבת להשתמש בחלקים חדשים ומקוריים. למען הסר ספק מובהר כי החלפה כלשהי הן של המוצר כולו והן של חלק ממנו לא תביא להארכה כלשהי של תקופת האחריות
15. בהיעדר תחנת שירות מורשית במרחק של עד 15 ק"מ מהמקום שבו רכש הצרכן את המוצר, רשאי הצרכן למסור את המוצר לנקודת המכירה ובמקרה כזה יהיה על החברה לתקן את המוצר לא יאוחר מתום שבועיים מהיום שבו נמסר המוצר לנקודת המכירה. כמו כן, ניתן לפנות למוקד שירות הלקוחות של החברה לבדיקת האפשרות לקבלת שירות שליחויות לאיסוף המכשיר על חשבונו של הצרכן.

אנו במר גן שמחים כי בחרת לרכוש את אחד ממוצרינו.

נשמח לעמוד לרשותך בכל שאלה ופנייה - שירות לקוחות - 1-700-50-4734

מר גן מערכות אוורור וחימום בע"מ ראש העין ת.ד. 651 4810610 | טל. 03-7305712 פקס. 03-7305711
Rosh Haayin, P.O BOX 651 Zip Code 4810610, Israel | Tel: 972-3-7305712 Fax: 972-3-7305711 | Company Number 514935881
www.mrgan.co.il | office@mrgan.co.il | מר גן Mr Gan