פרטי ביצוע

לוחות אורבונד ופתרונות לקירות

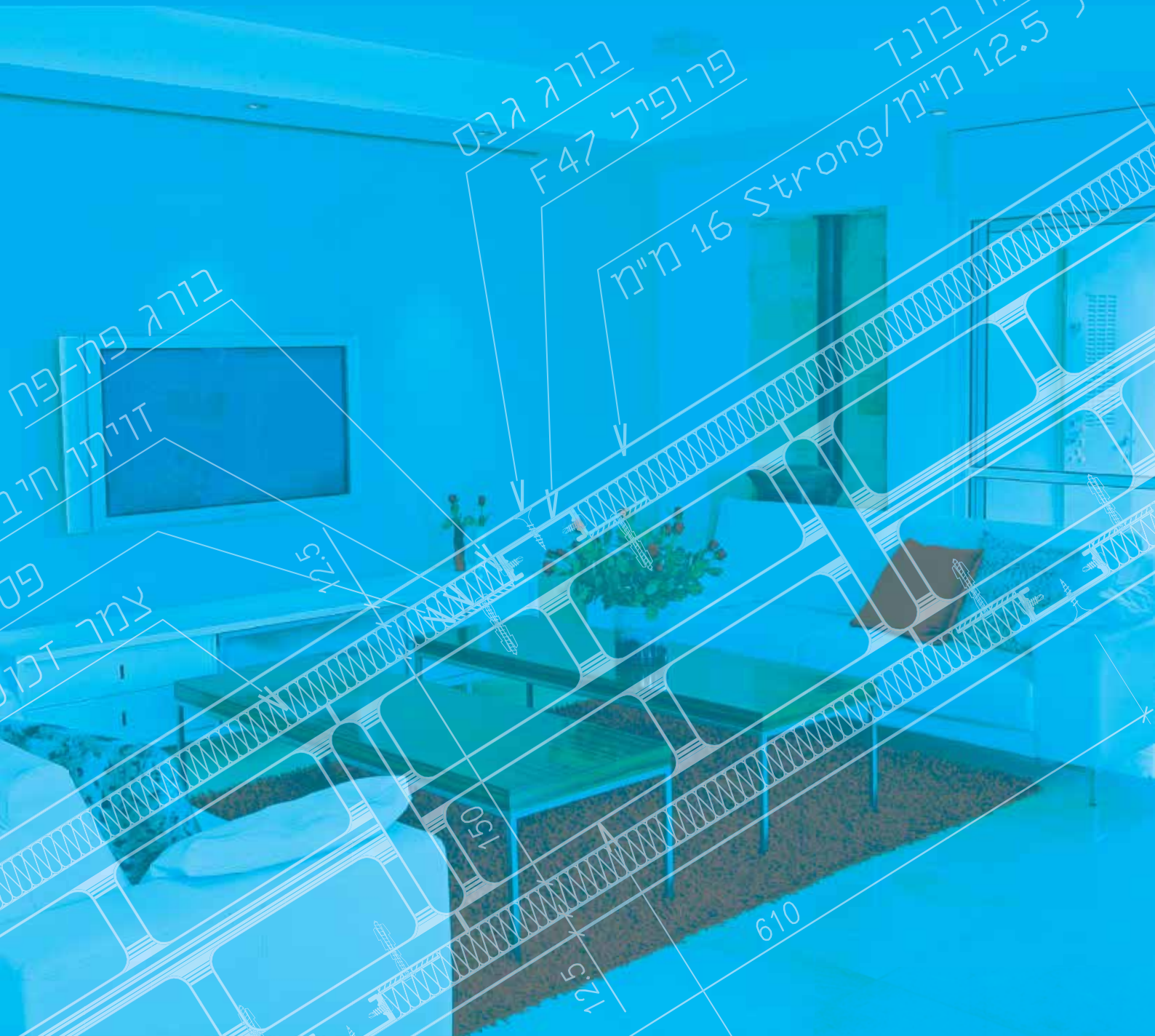

תוכן

מחיצת אורבונד Strong חד שכבתית עובי לוח 16 מ"מ ____ 2-1

מחיצה חד שכבתית ____ 4-3

מחיצה דו שכבתית ____ 6-5

מחיצה אקוסטית דו-שכבתית ____ 8-7

מחיצה מסורגת ____ 10-9

מחיצה מותאמת למעבר אינסטלציה ____ 11

פרטי מחיצות ותפרי התפשטות ____ 13-12

פרטי מחיצה טלסקופית ____ 15-14

פרטי מחיצות ____ 16

פרטי קירות הפרדה בין הדירות ____ 19-17

פרטי ציפוי קיר בפרופיל F-47 ללא בידוד תרמי ____ 20

פרטי ציפוי קיר בפרופיל F-47 עם בידוד תרמי ____ 21

פרטי ציפוי קיר בפרופיל F-47 עם חיבור בלוחית מחוררת ____ 22

פרטי ציפוי קיר בהדבקה ____ 23

פרטי חיפוי קיר בהדבקה מלאה ____ 24

מערכת חיפוי בלוחות גבס המעוגנים באמצעות פרופילי אומגה
ישירות לבטון בעת היציקה ____ 25

מחיצת אורבונד Strong חד שכבתית עובי לוח 16 מ"מ

מW111

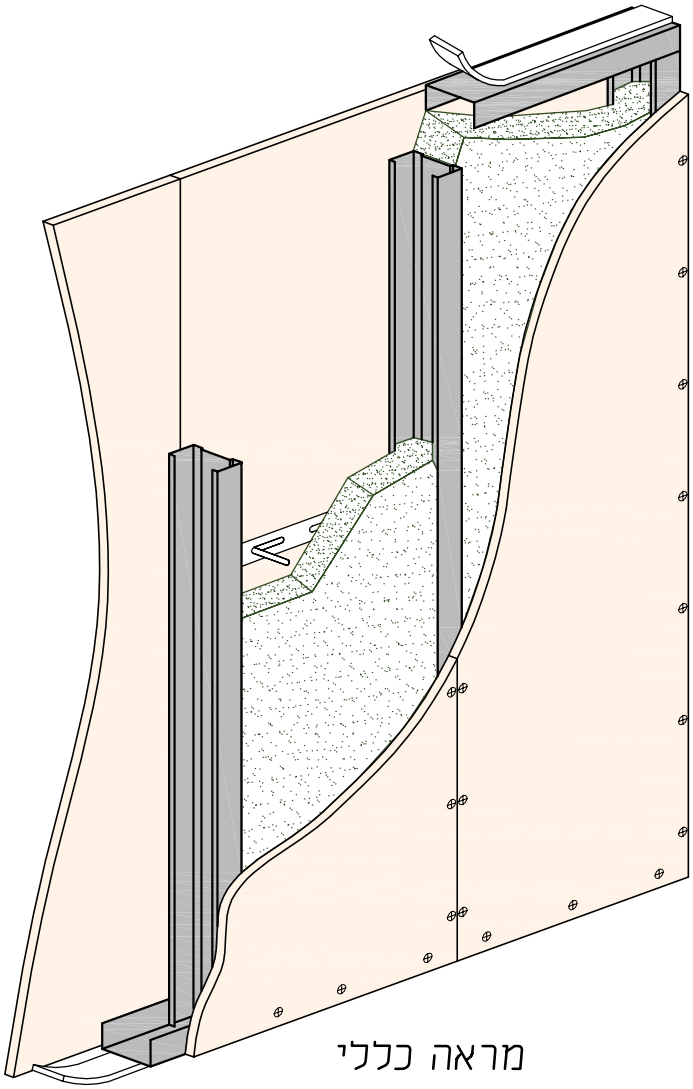

מראה כללי

① מפגש עם תקרה קשיחה

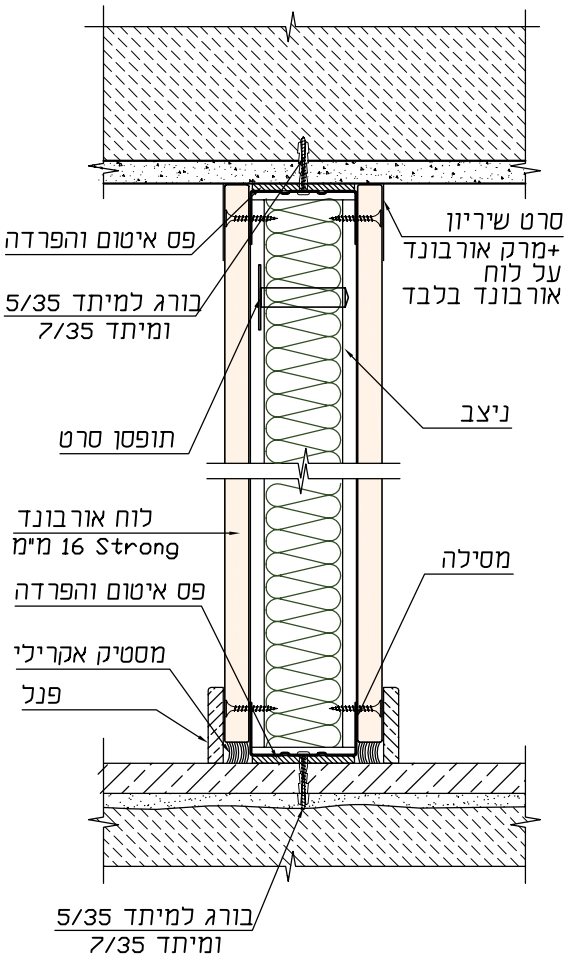

② מפגש עם רצפה קשיחה

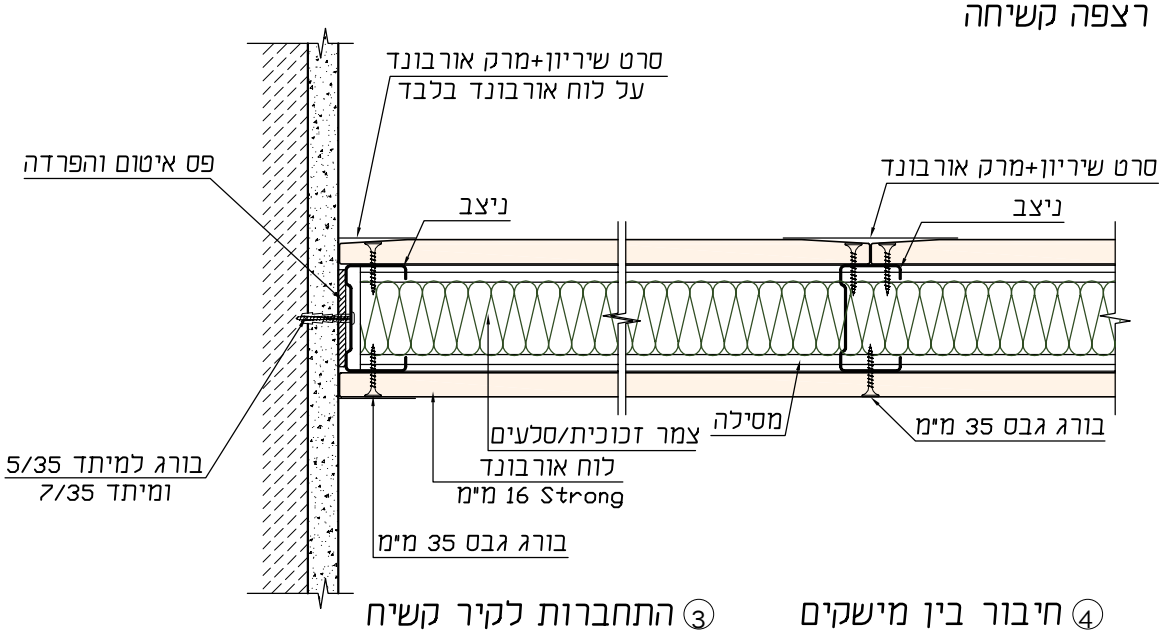

③ התחברות לקיר קשיח

④ חיבור בין מישקים

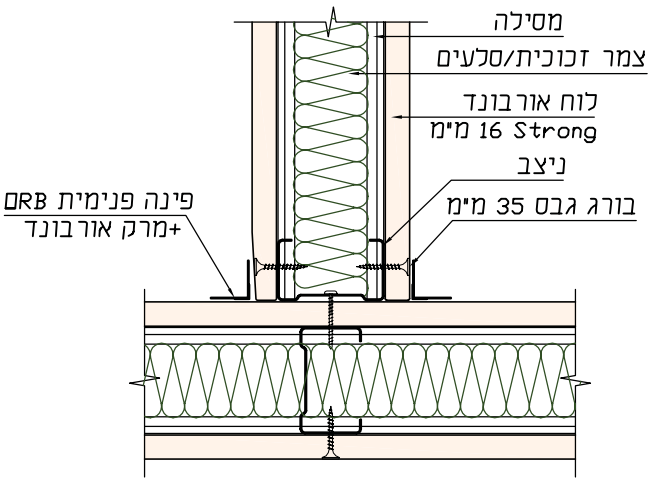

⑤ מפגש מחיצות ניצבות
(מפגש T)

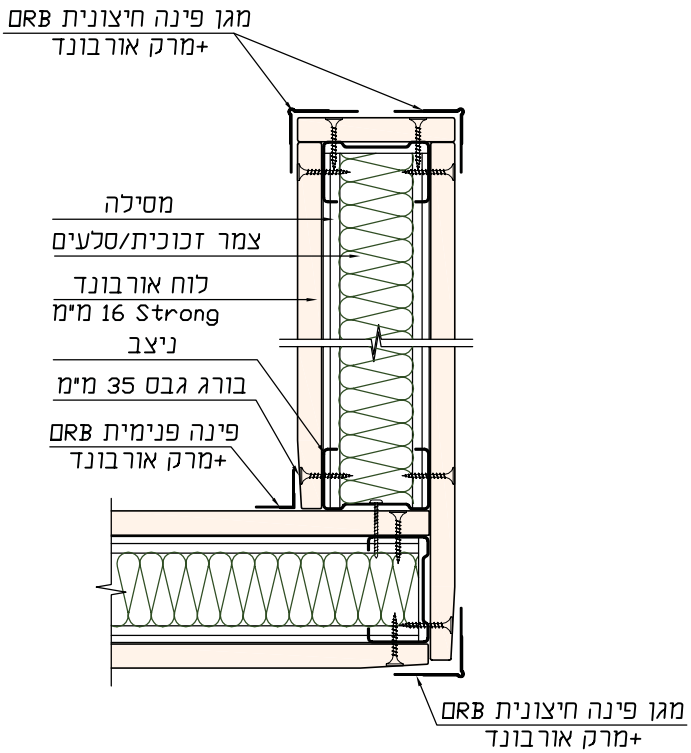

⑥ מפגש פינתי וקצה חופשי

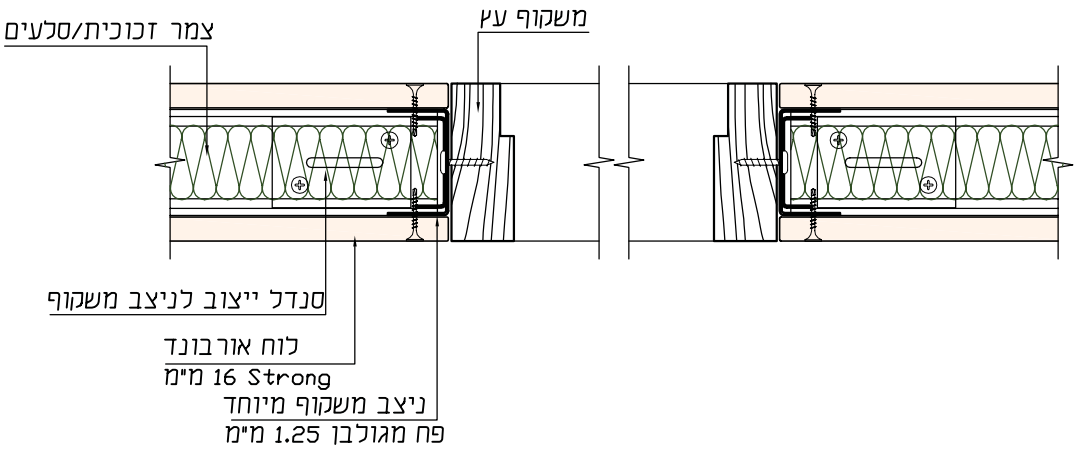

⑦ פרט התקנת משקופים לדלתות

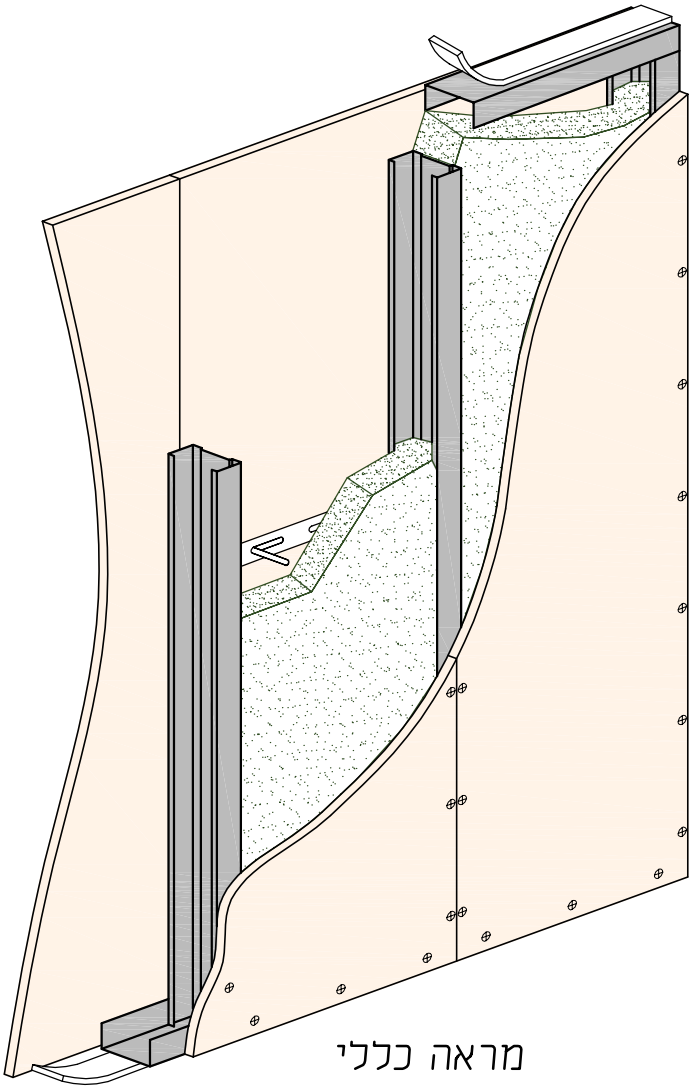

מראה כללי

○ מפגש עם תקרה קשיחה

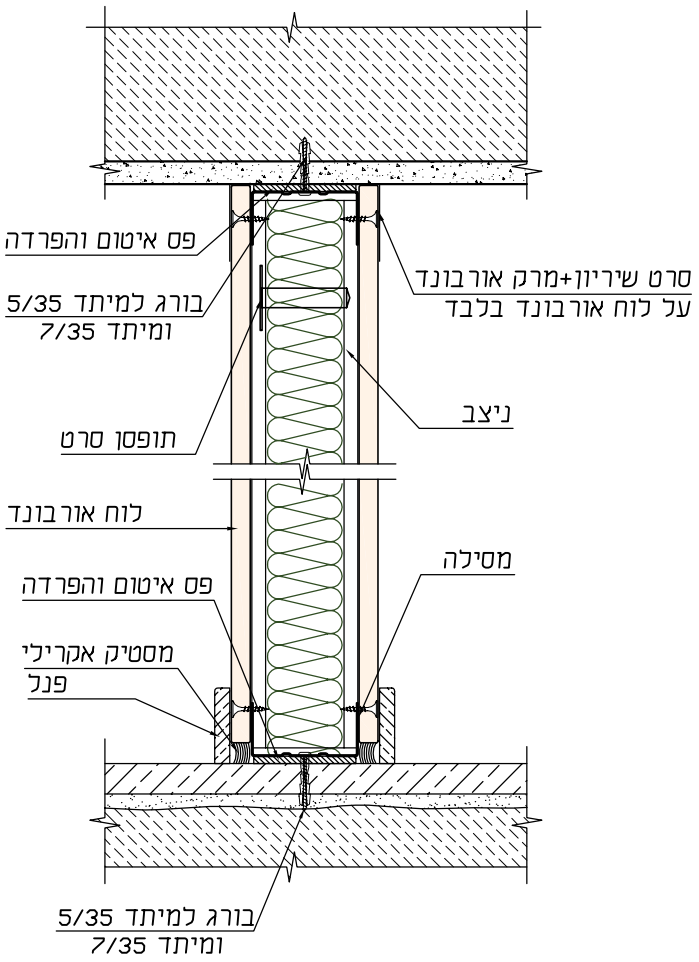

② מפגש עם רצפה קשיחה

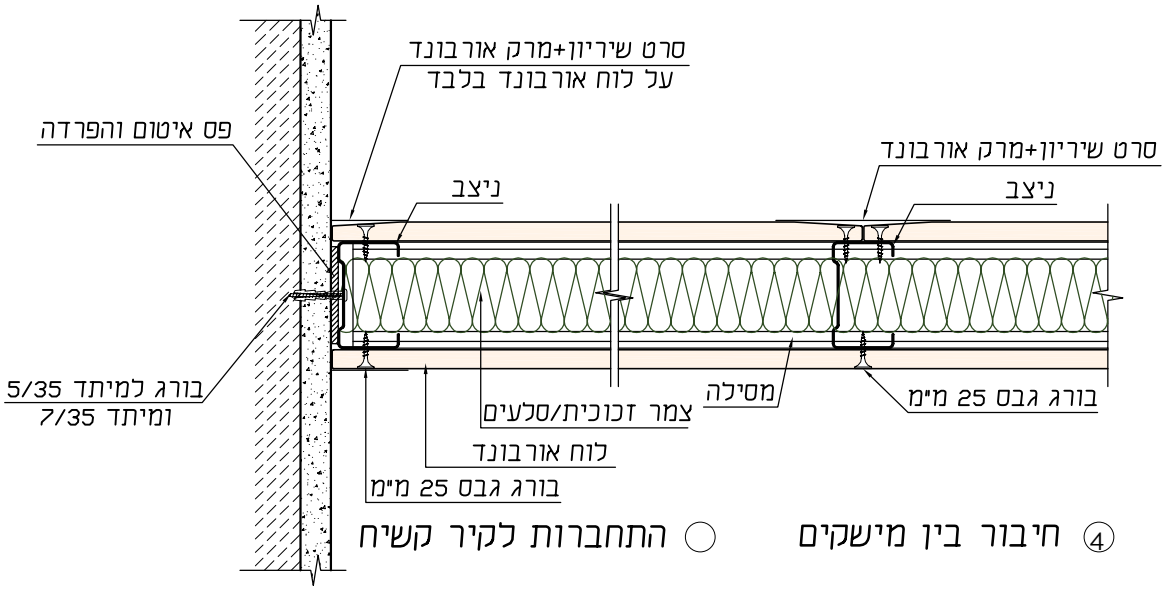

④ חיבור בין מישקים ○ התחברות לקיר קשיח

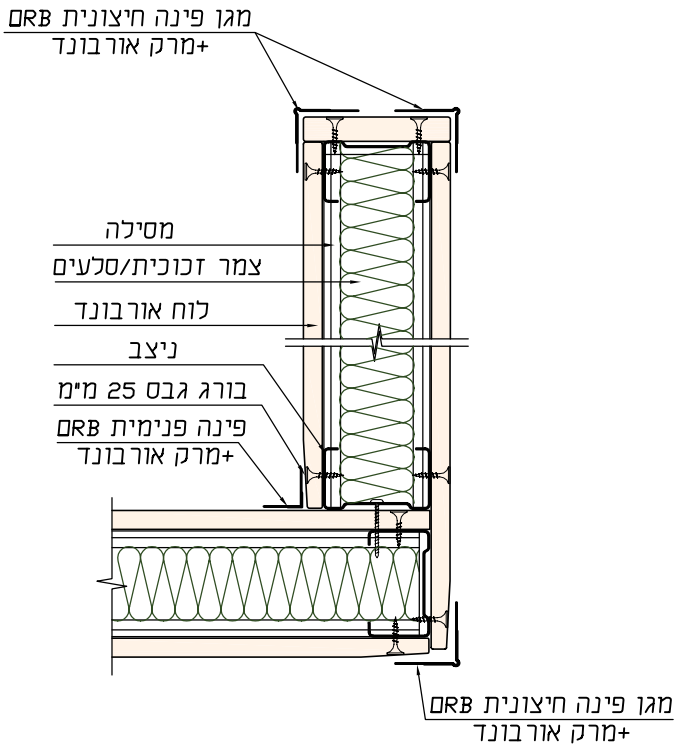

⑥ מפגש פינתי וקצה חופשי

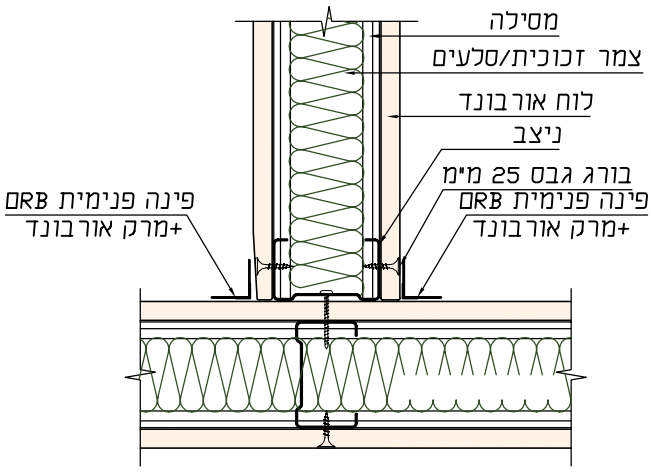

⑤ מפגש מחיצות ניצבות
(מפגש T)

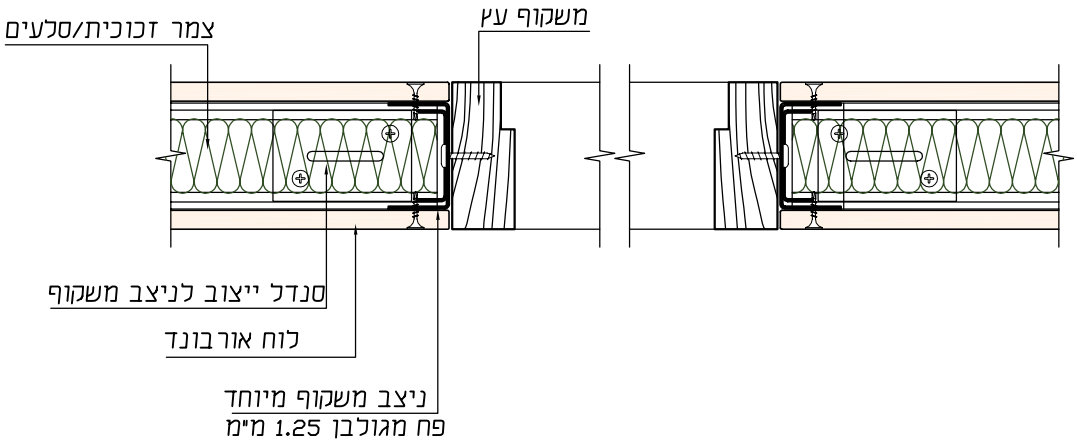

⑦ פרט התקנת משקופים לדלתות

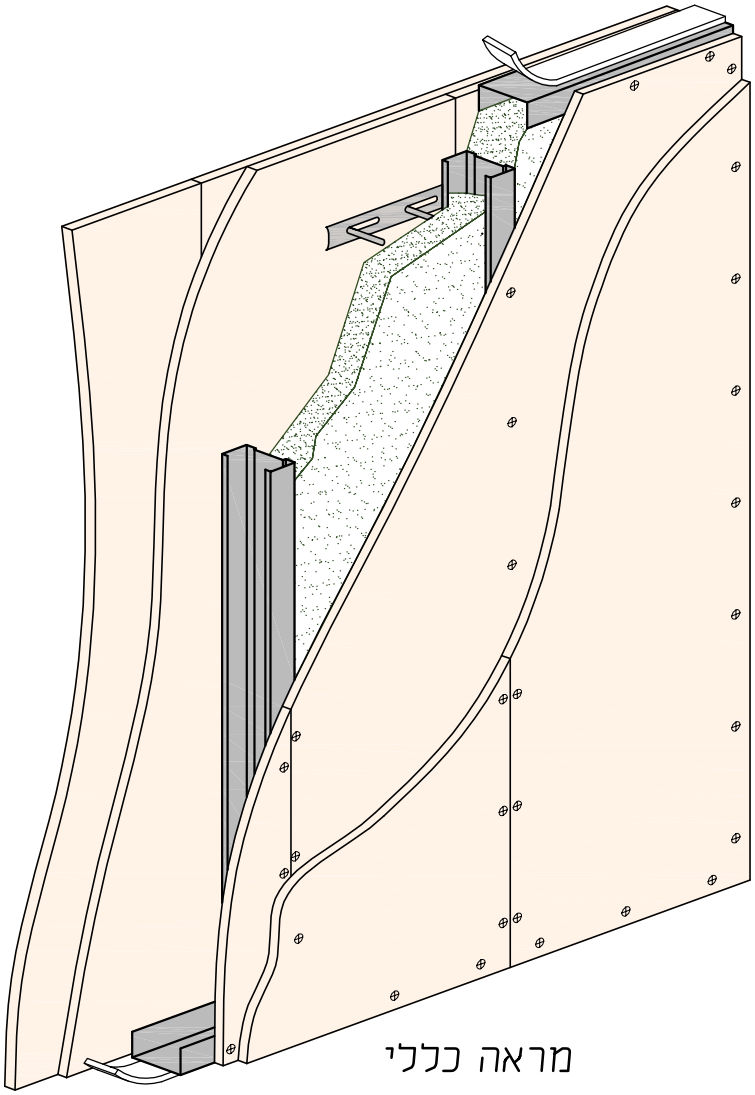

מראה כללי

① מפגש עם תקרה קשיחה

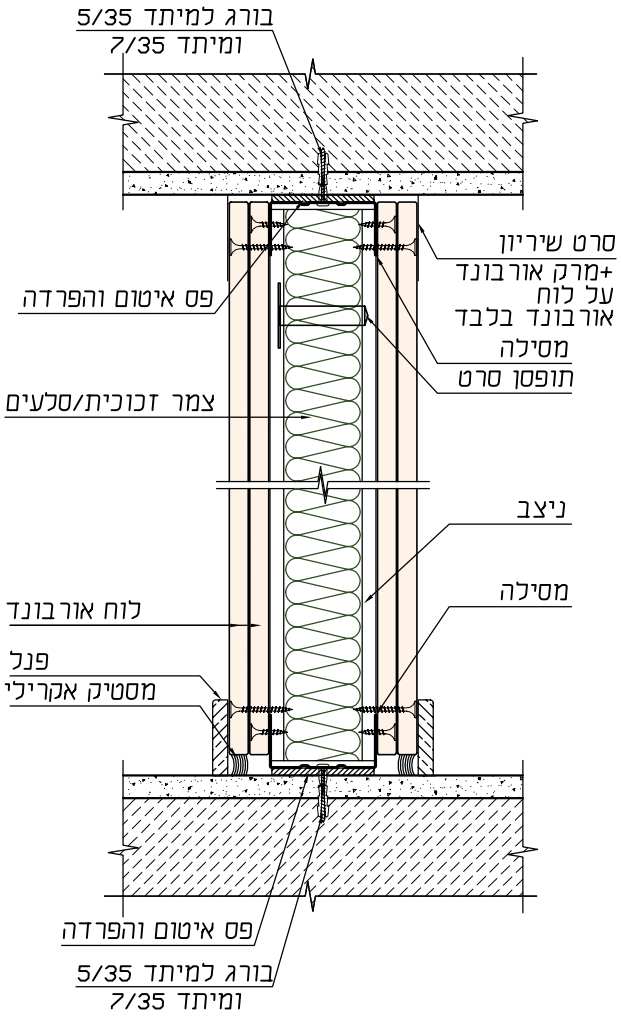

② מפגש עם רצפה קשיחה

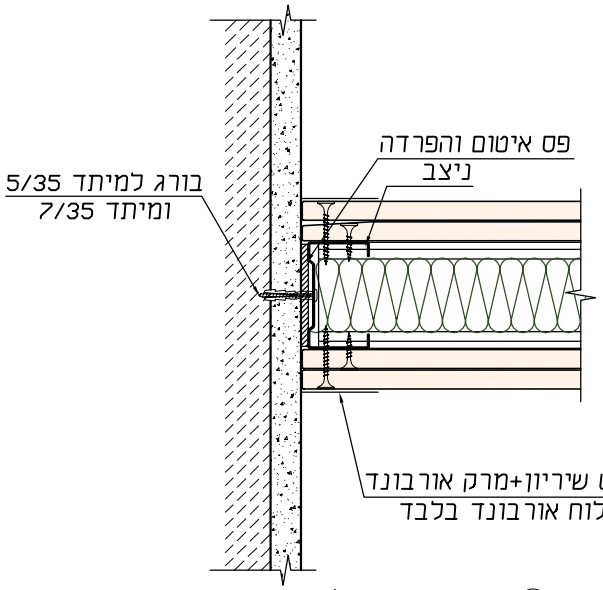

③ התחברות לקיר קשיח

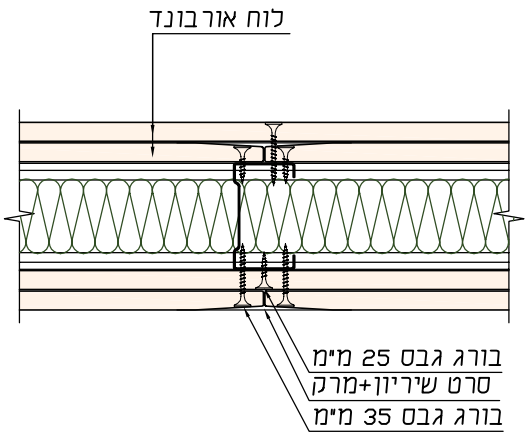

④ חיבור בין מישקים

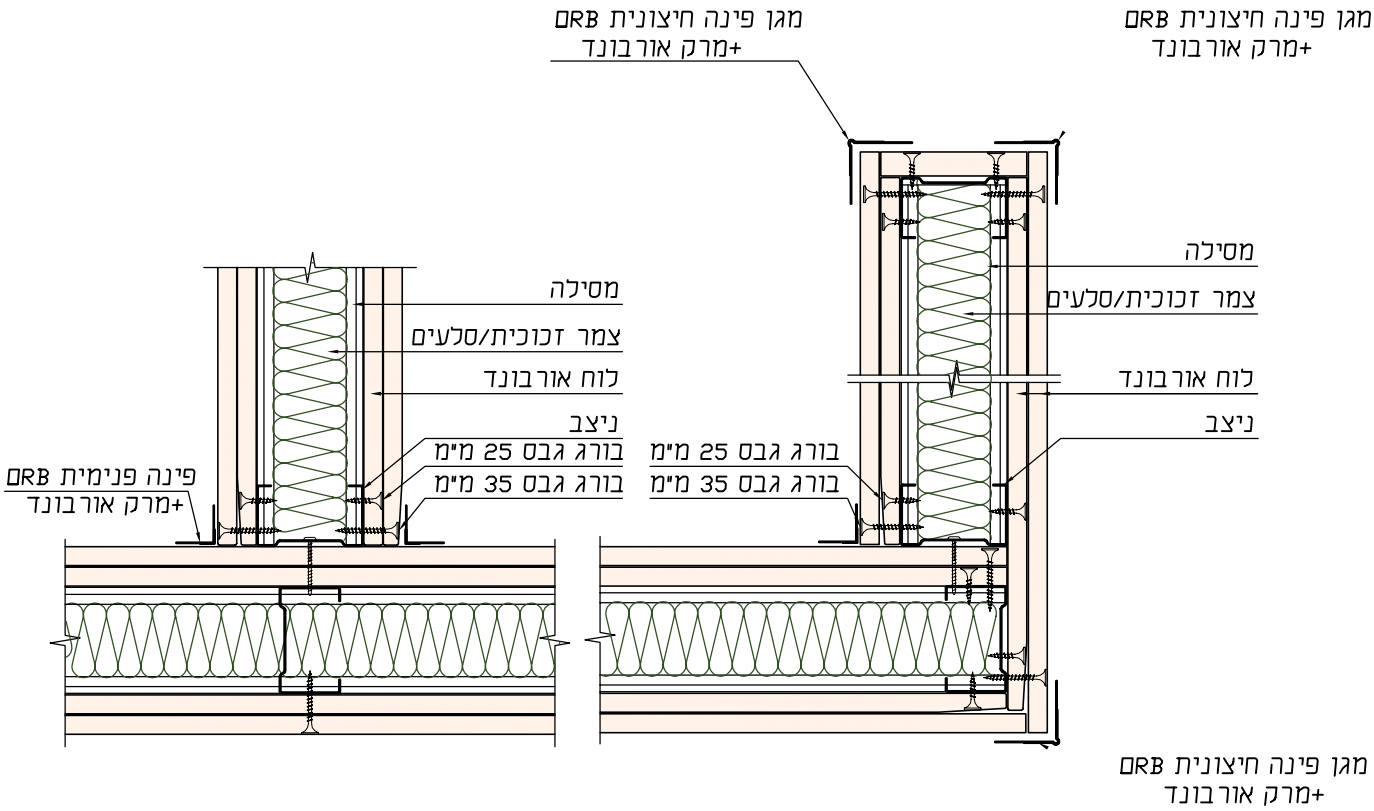

⑤ מפגש מחיצות ניצבות (מפגש T)

⑥ מפגש פינתי וקצה חופשי

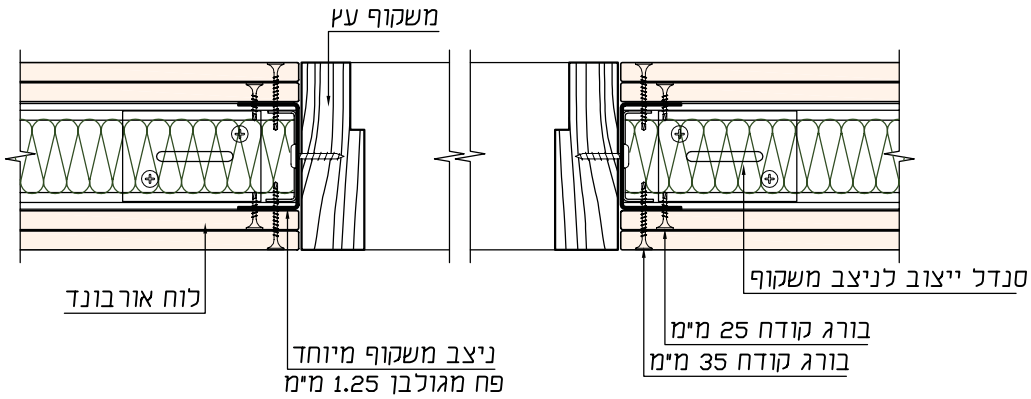

⑦ פרט התקנת משקופים לדלתות

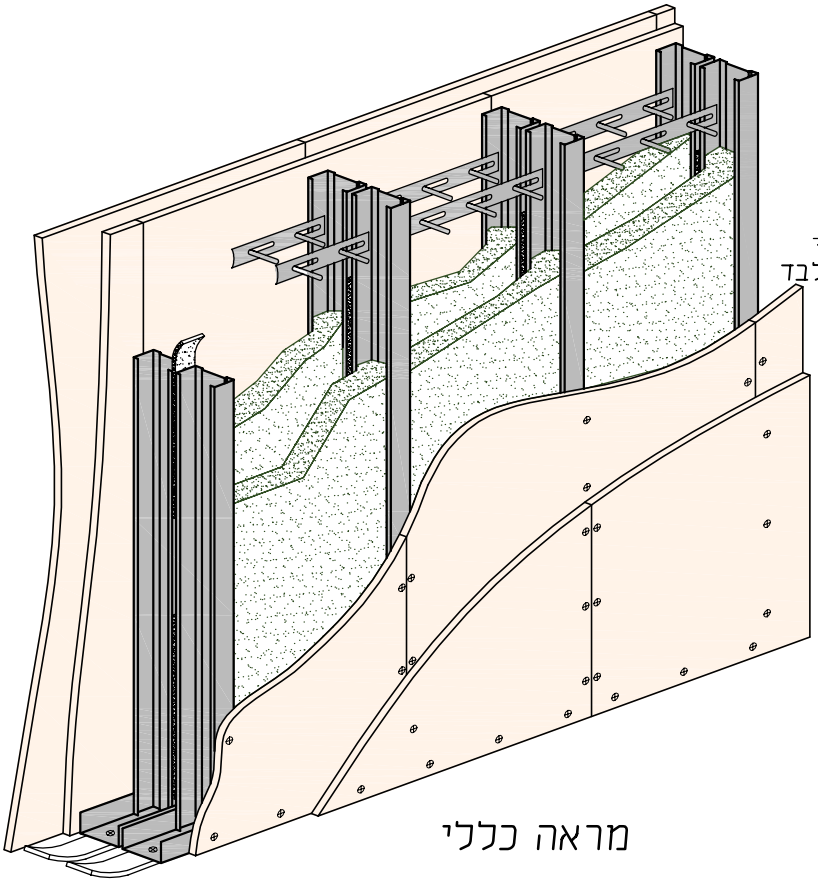

מראה כללי

① מפגש עם תקרה קשיחה

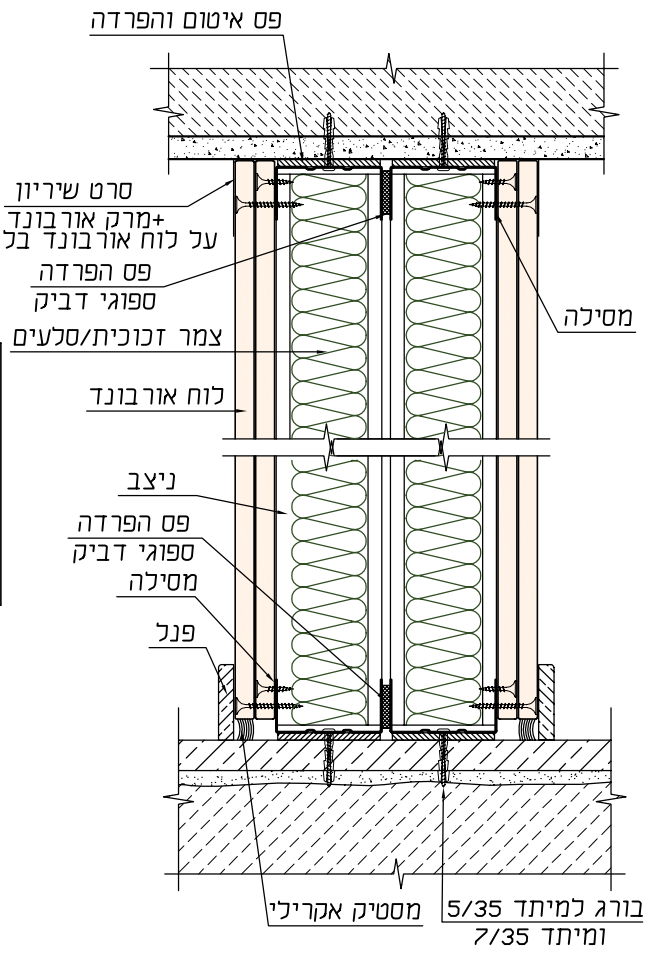

② מפגש עם רצפה קשיחה

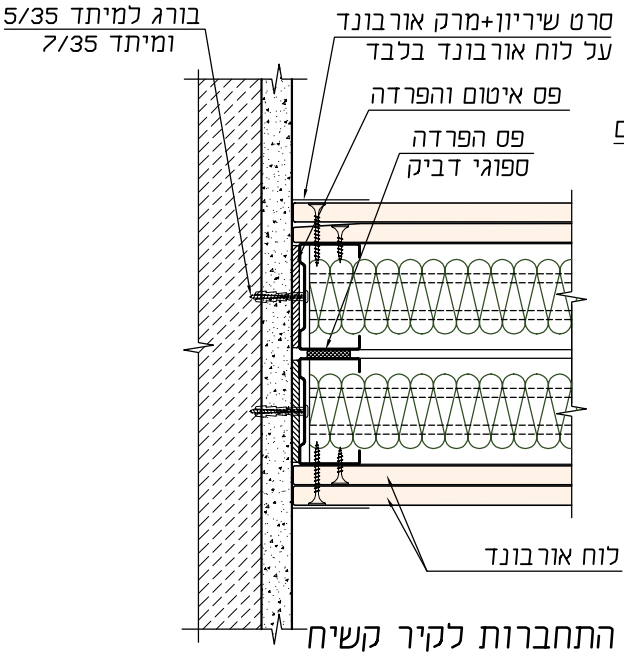

③ התחברות לקיר קשיח

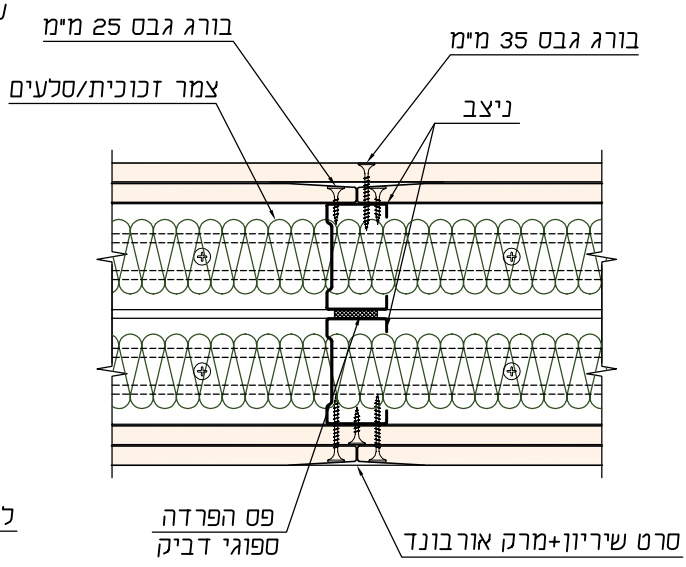

④ חיבור בין מישקים

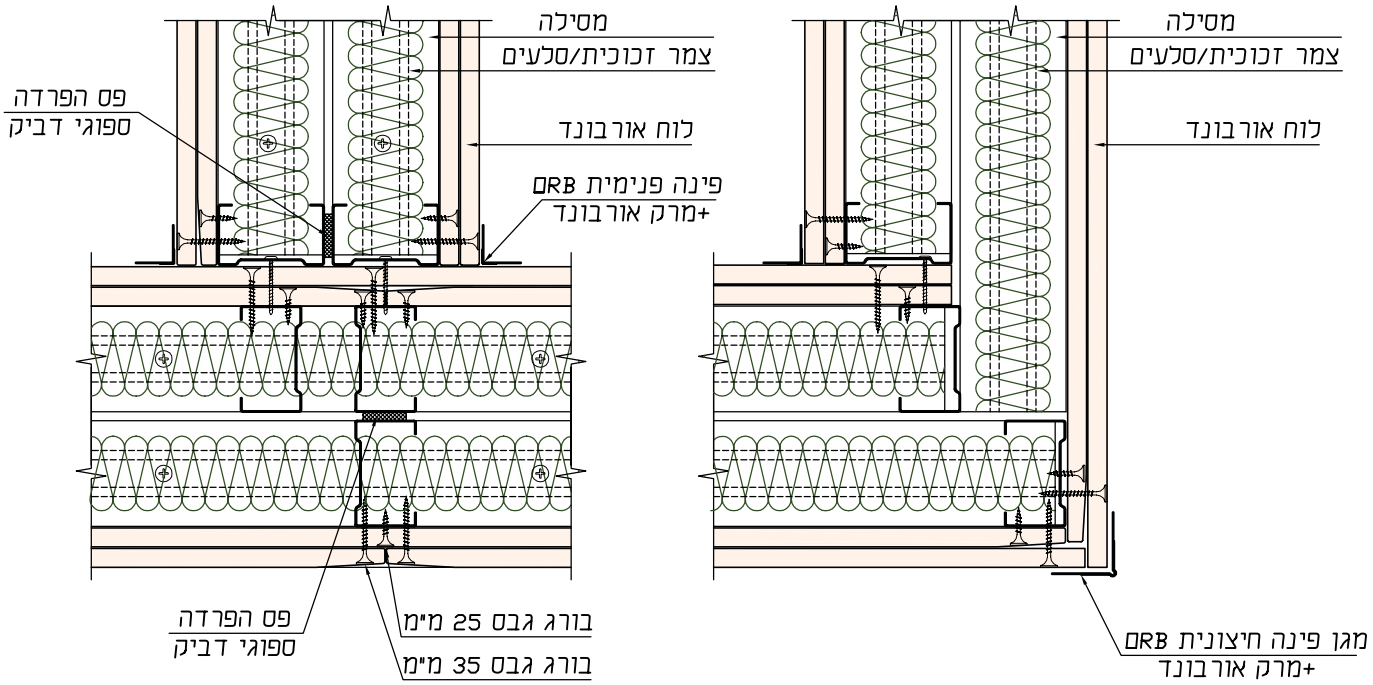

⑥ מפגש פינתי וקצה חופשי

⑤ מפגש מחיצות ניצבות
(מפגש T)

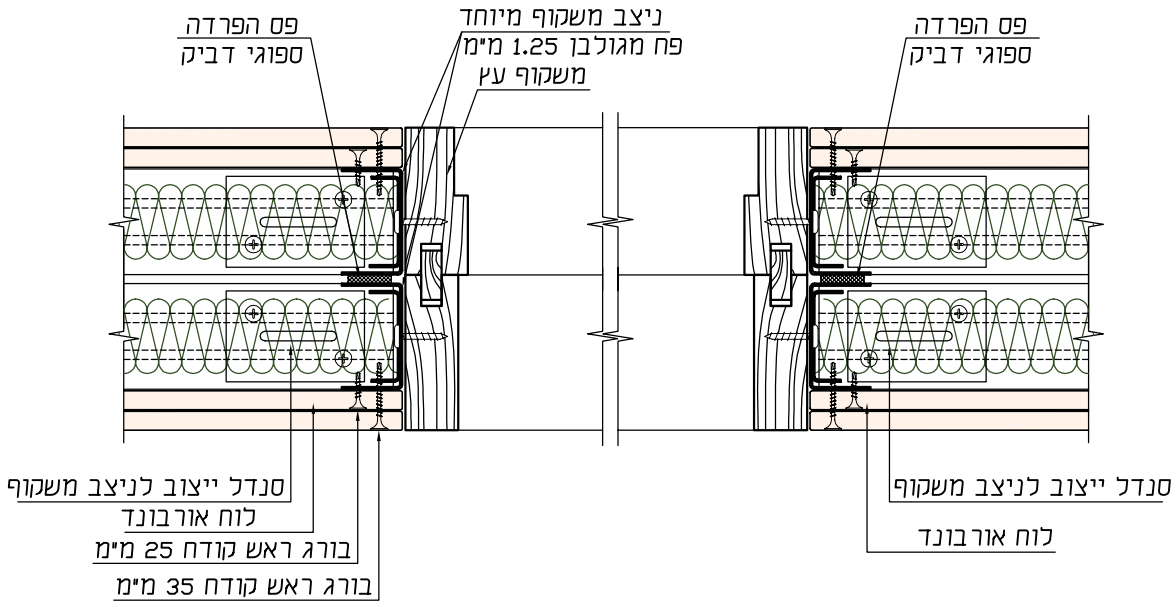

⑦ פרט התקנת משקופים לדלתות

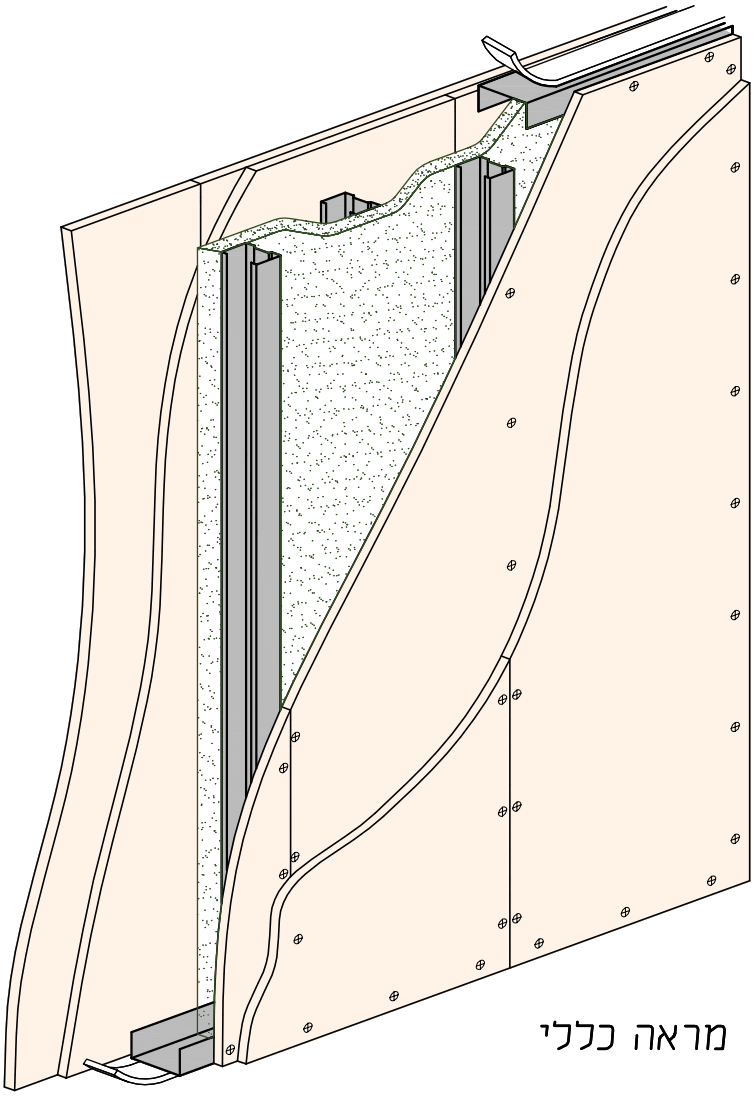

מראה כללי

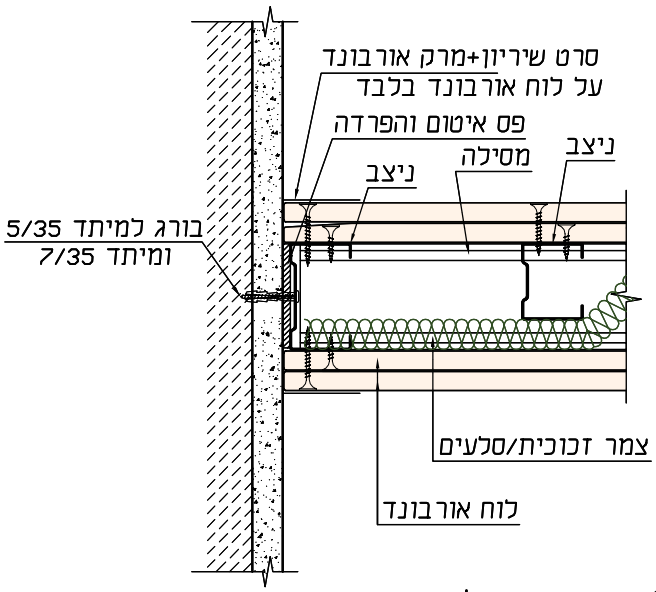

① התחברות לקיר קשיח

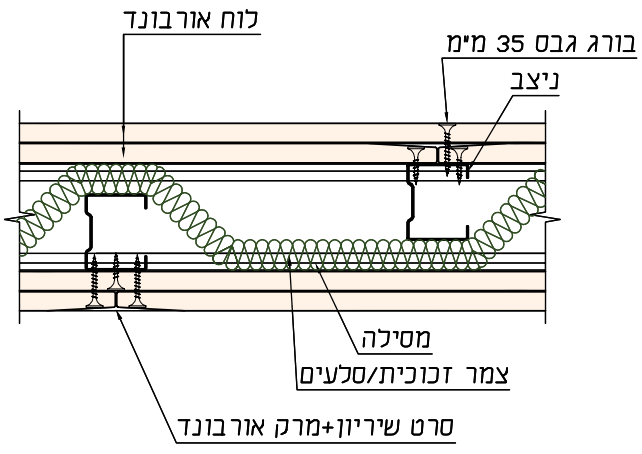

② חיבור בין מישקים

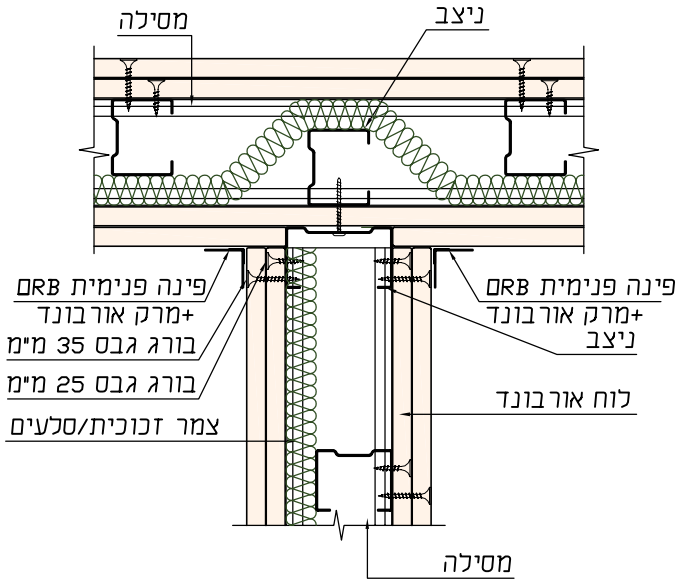

③ מפגש מחיצות ניצבות
(מפגש T)

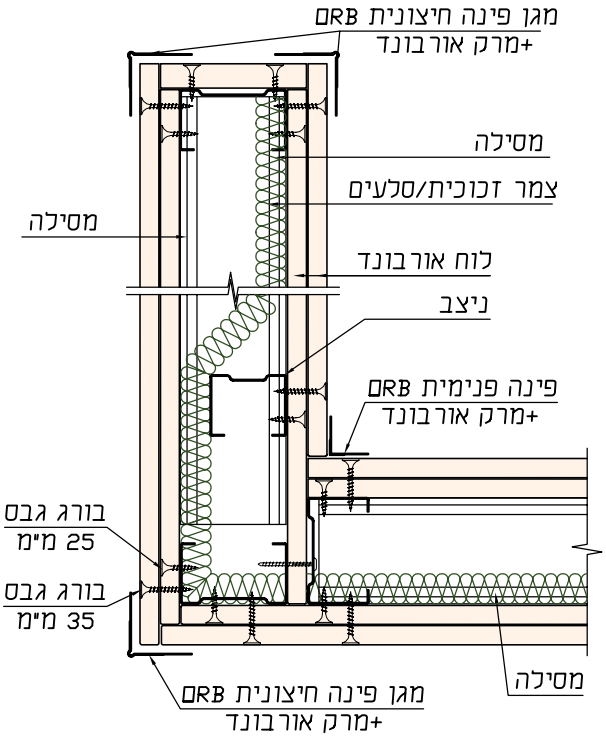

④ מפגש פינתי וקצה חופשי

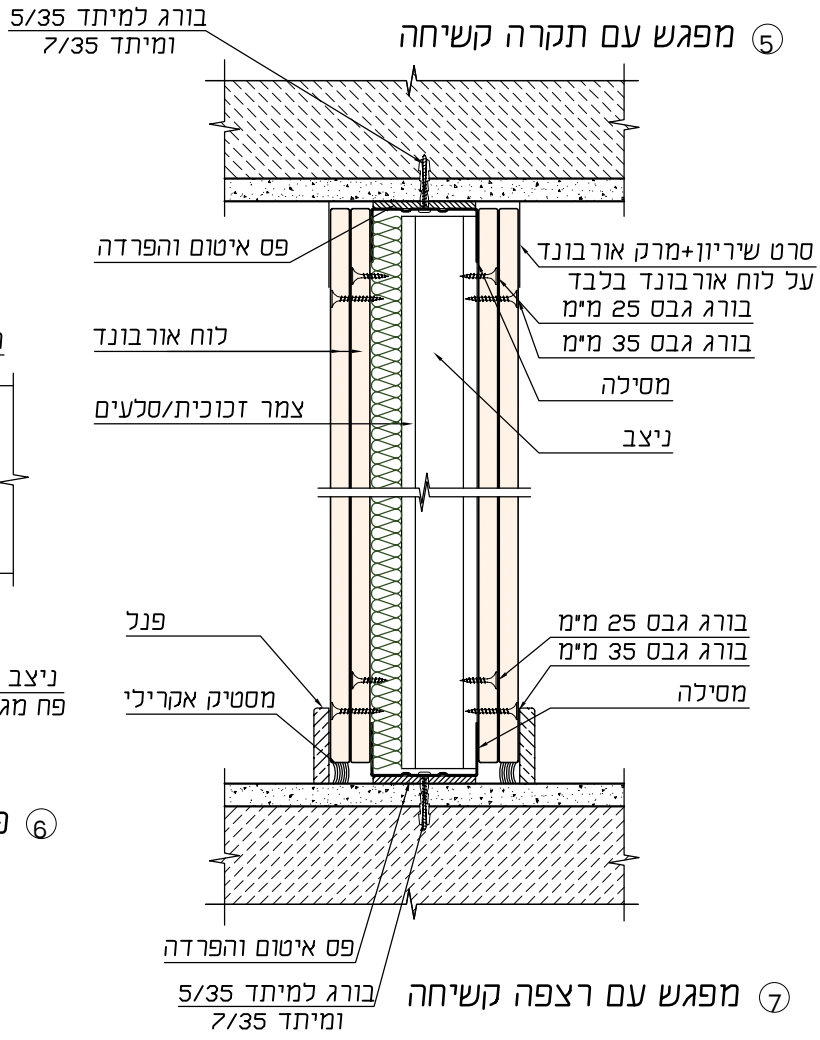

⑤ מפגש עם תקרה קשיחה

⑦ מפגש עם רצפה קשיחה

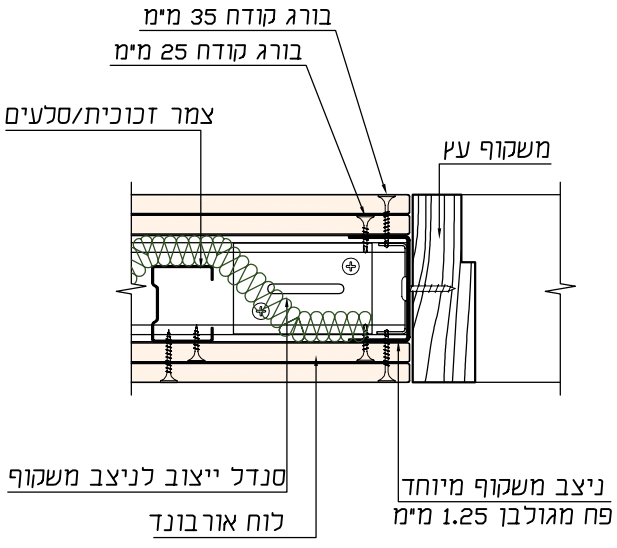

⑥ פרט התקנת משקופים לדלתות

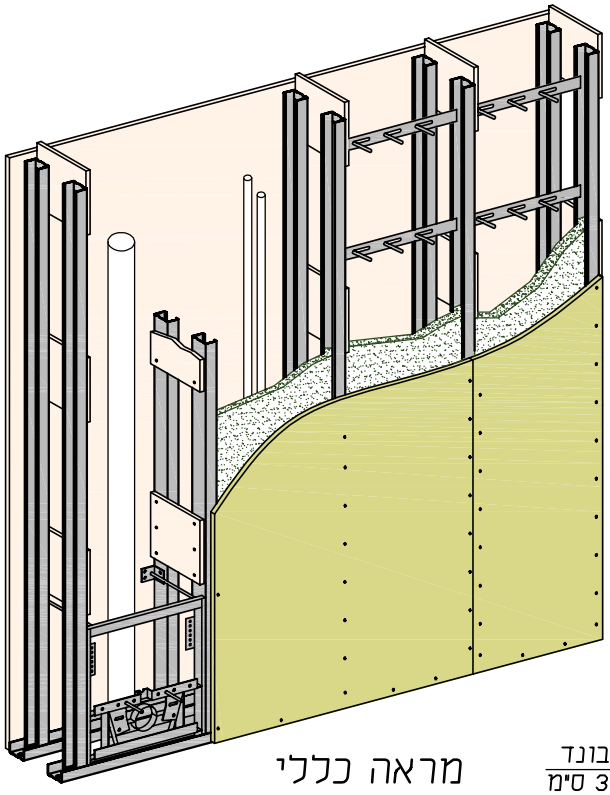

מראה כללי

חתכים אנכיים קנ"מ 1 : 5

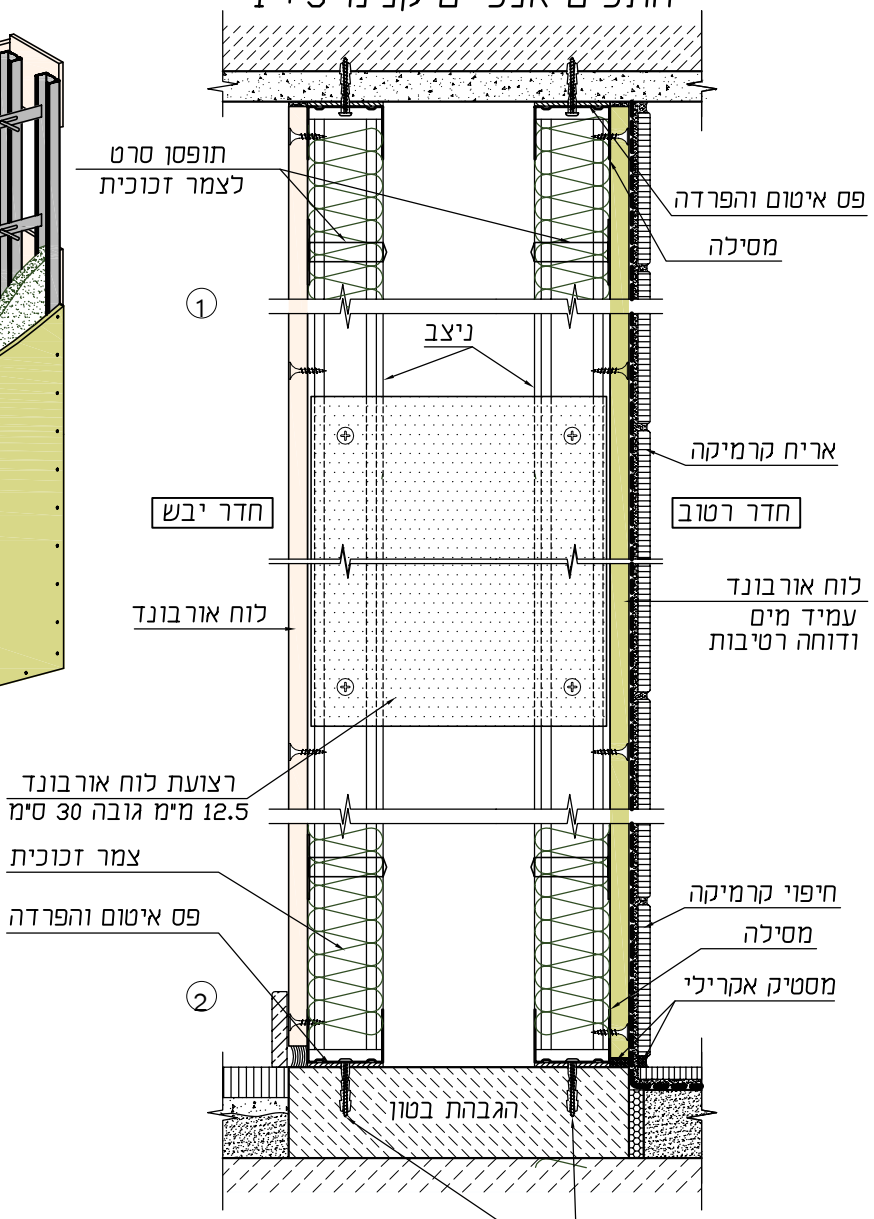

חתכים אופקיים קנ"מ 1 : 5

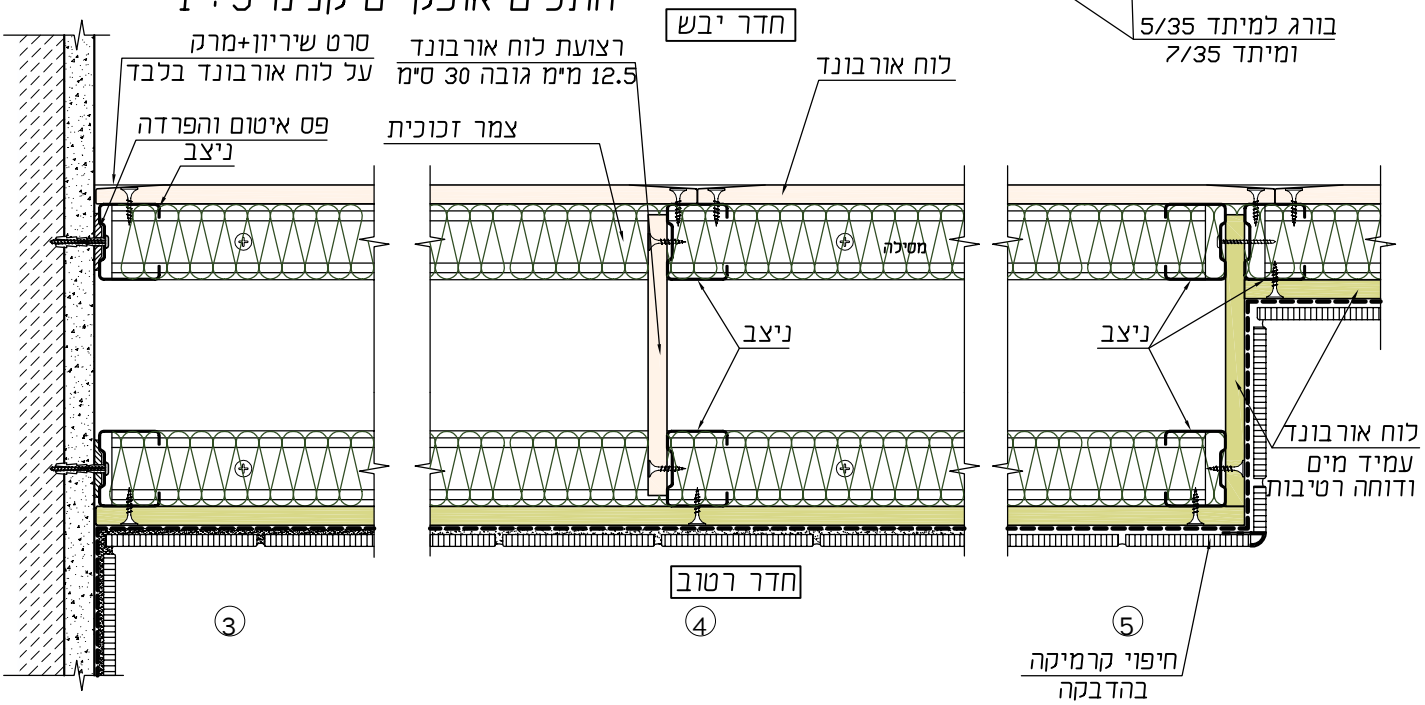

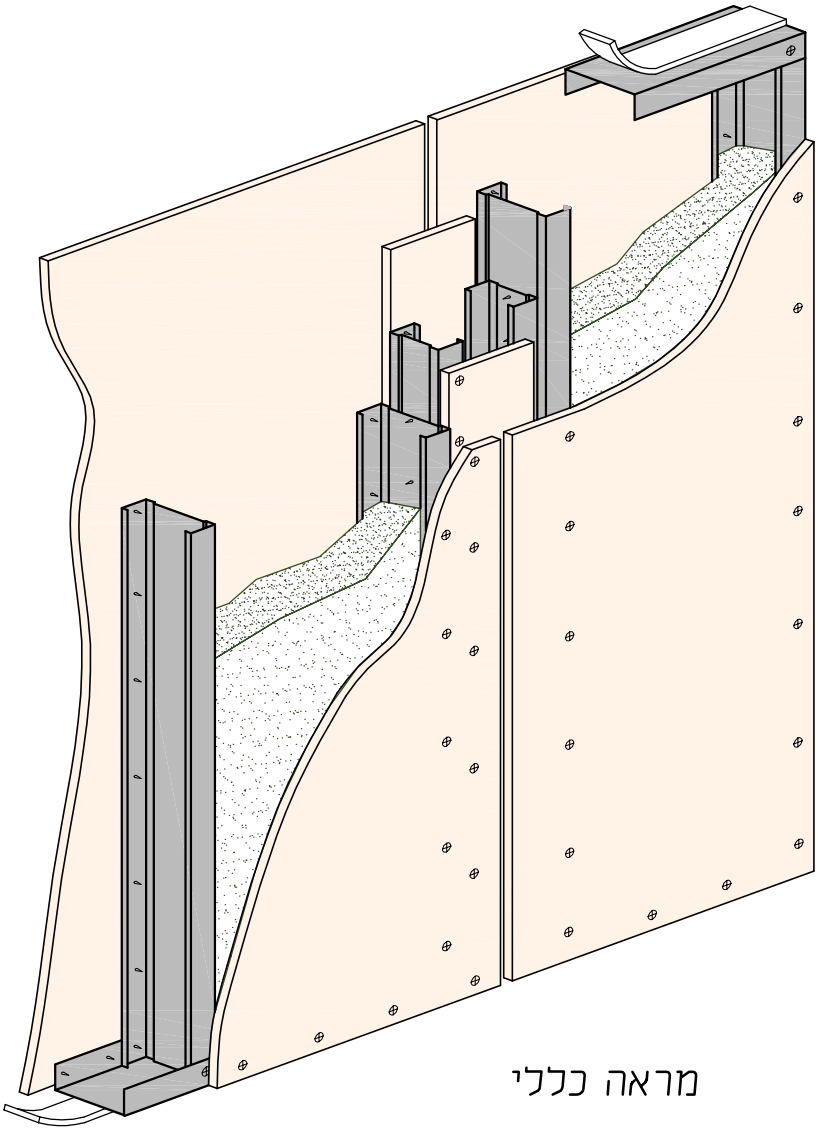

מראה כללי

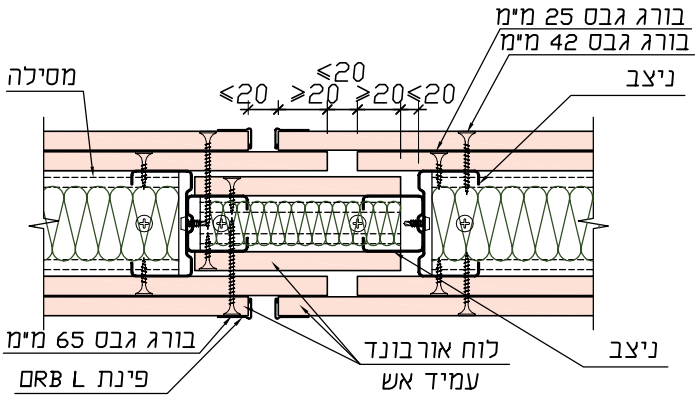

② תפר התפשטות במחיצה מ112
עמידות אש – 90 דקות

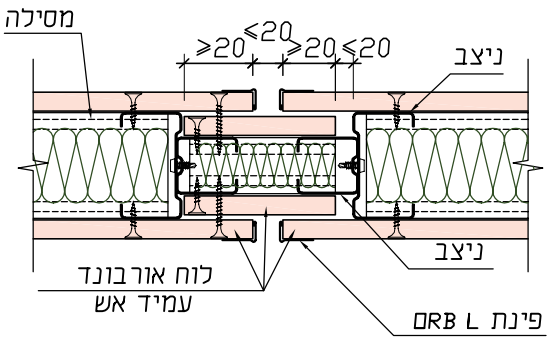

① תפר התפשטות במחיצה מ111
עמידות אש – 30 דקות

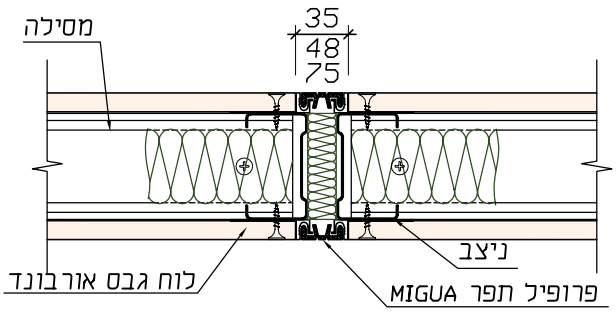

③ תפר התפשטות במחיצה מ111
עם פרופיל תפר MIGUA

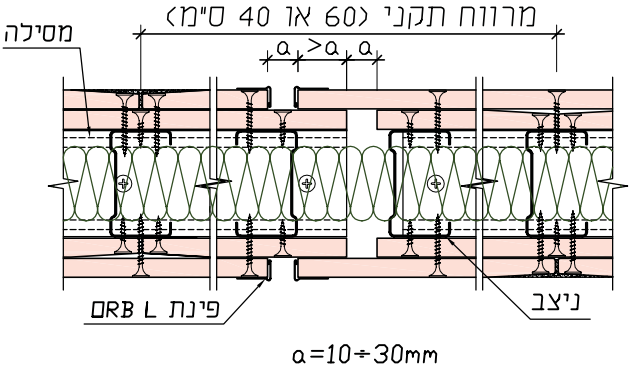

④ תפר התפשטות במחיצה מ112
עמידות אש – 30 דקות

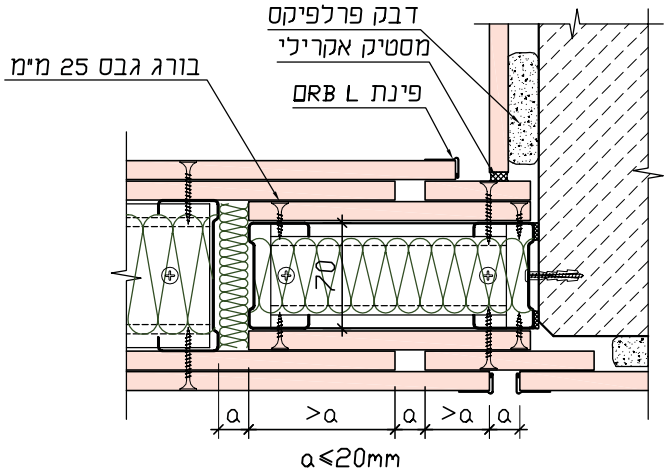

⑤ חיבור טלסקופי של מחיצה מ-112 אל בניה קשיחה
עמידות אש – 30 דקות

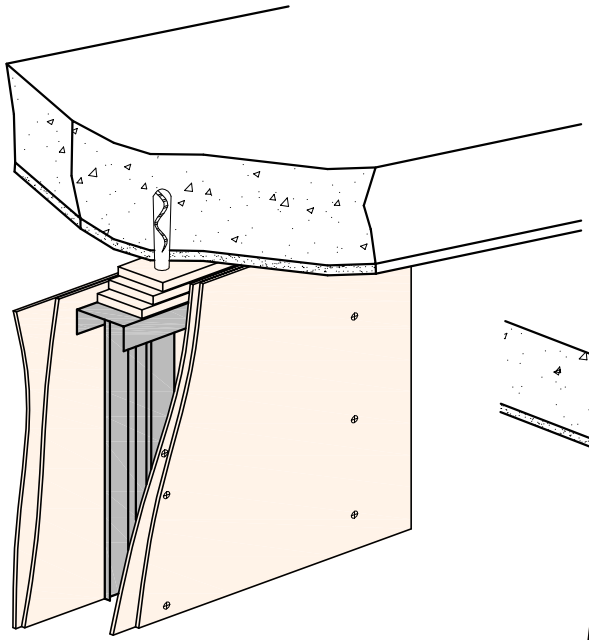

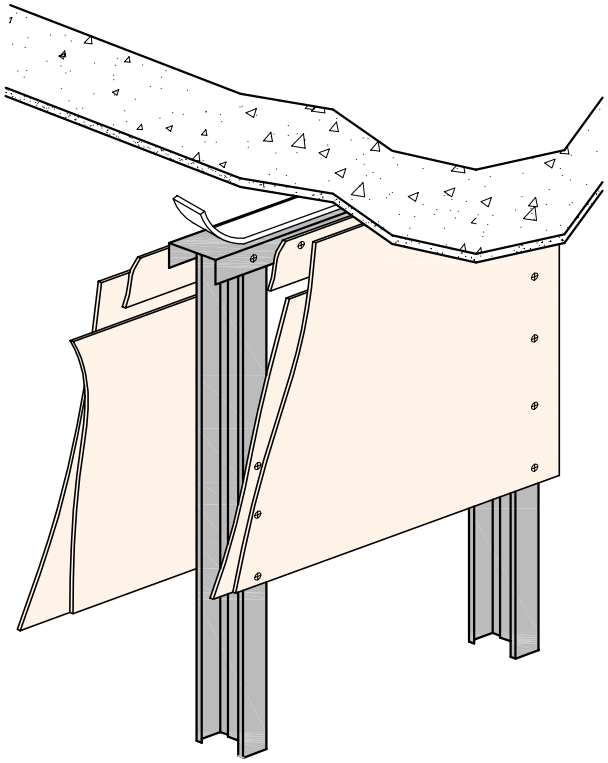

מראה כללי

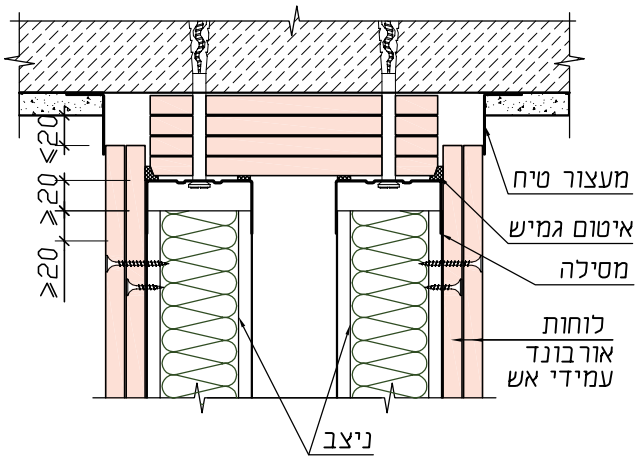

② פרט התחברות טלסקופי
מחיצה מ115/116מ לתקרה

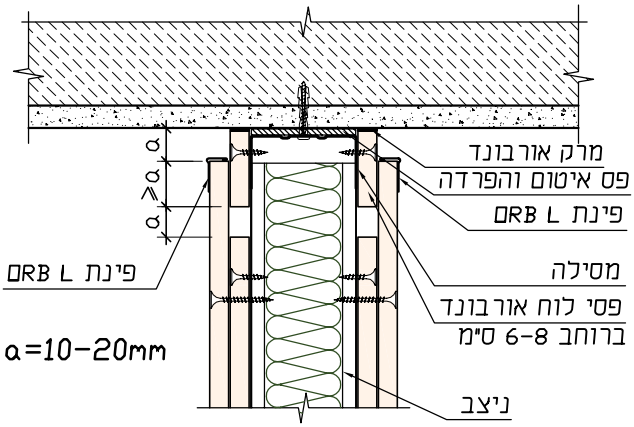

① פרט התחברות טלסקופי מחיצה מ112 לתקרה

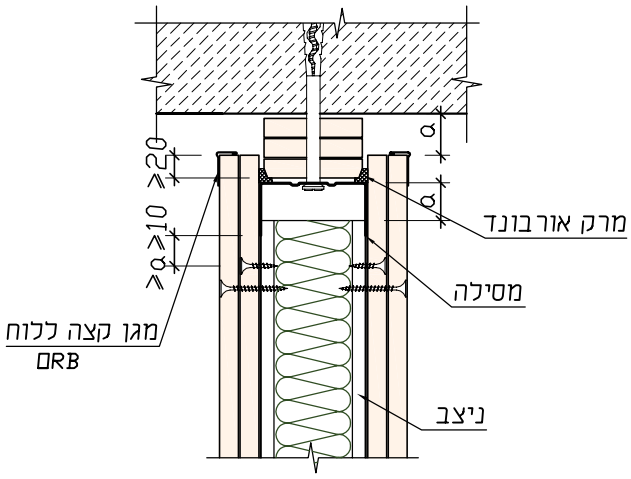

עבור עמידות אש
a=10-20mm
ללא דרישה לעמידות אש
a=10-30mm

③ פרט חיבור טלסקופי של
מחיצה מ112/111 לתקרה

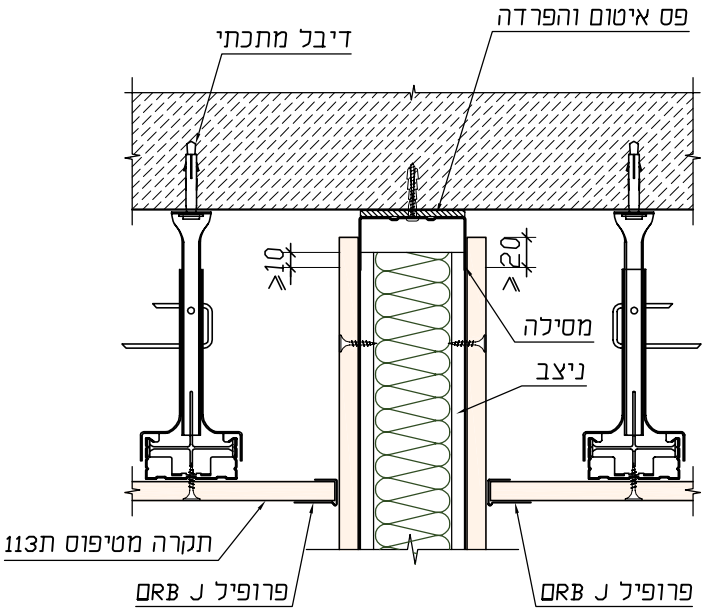

④ פרט חיבור טלסקופי של
מחיצה מ112/111 לתקרה
לוחות אורבונד ת113/ת112

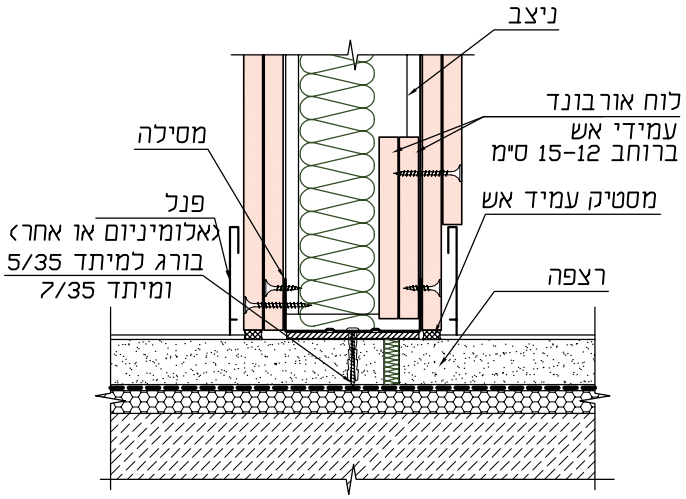

⑤ פרט חיבור מחיצה עמידת אש לרצפה קשיחה
+פנל שקוע

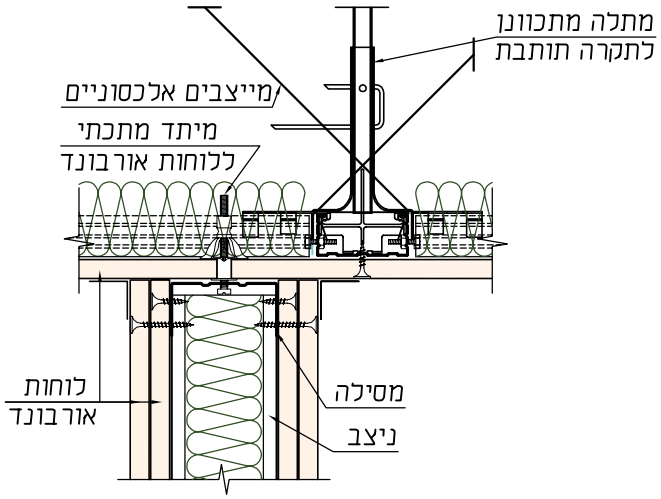

① פרט חיבור מחיצה מ112/111
לתקרת גבס ת112/113

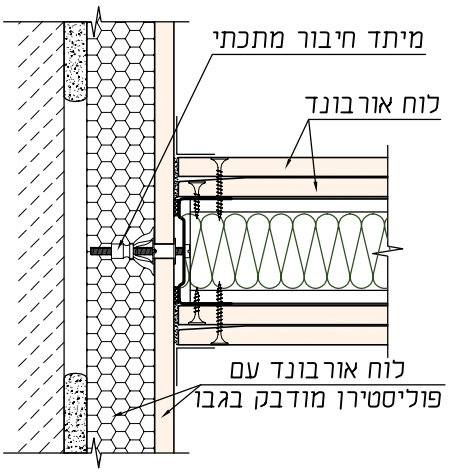

② חיבור של מחיצה מ-112
לקיר מחופה בלוחות אורבונד
עם הדבקת פוליסטרן מוקצף בגבם

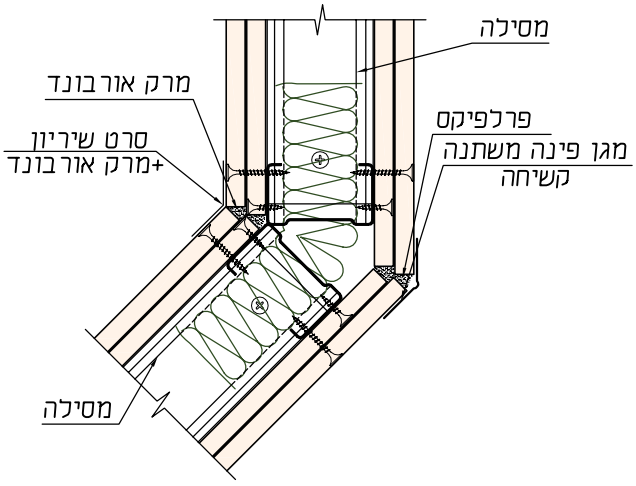

③ פינה בזווית חופשית

פרטי קירות הפרדה בין הדירות קיר הפרדה טיפוס א' קנ"מ 1:5 פרט 1

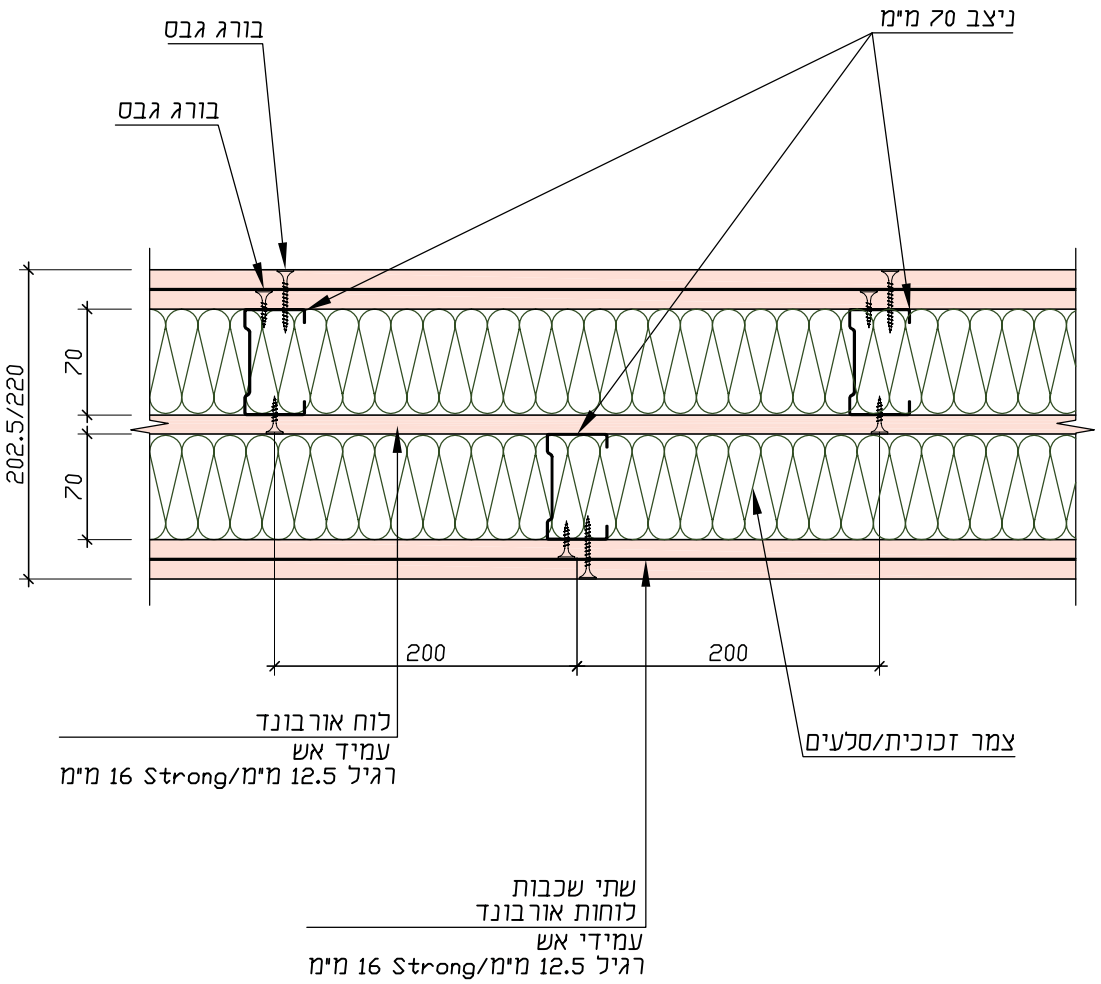

פרטי קירות הפרדה בין הדירות קיר הפרדה טיפוס ב' קנ"מ 1:5 פרט 2

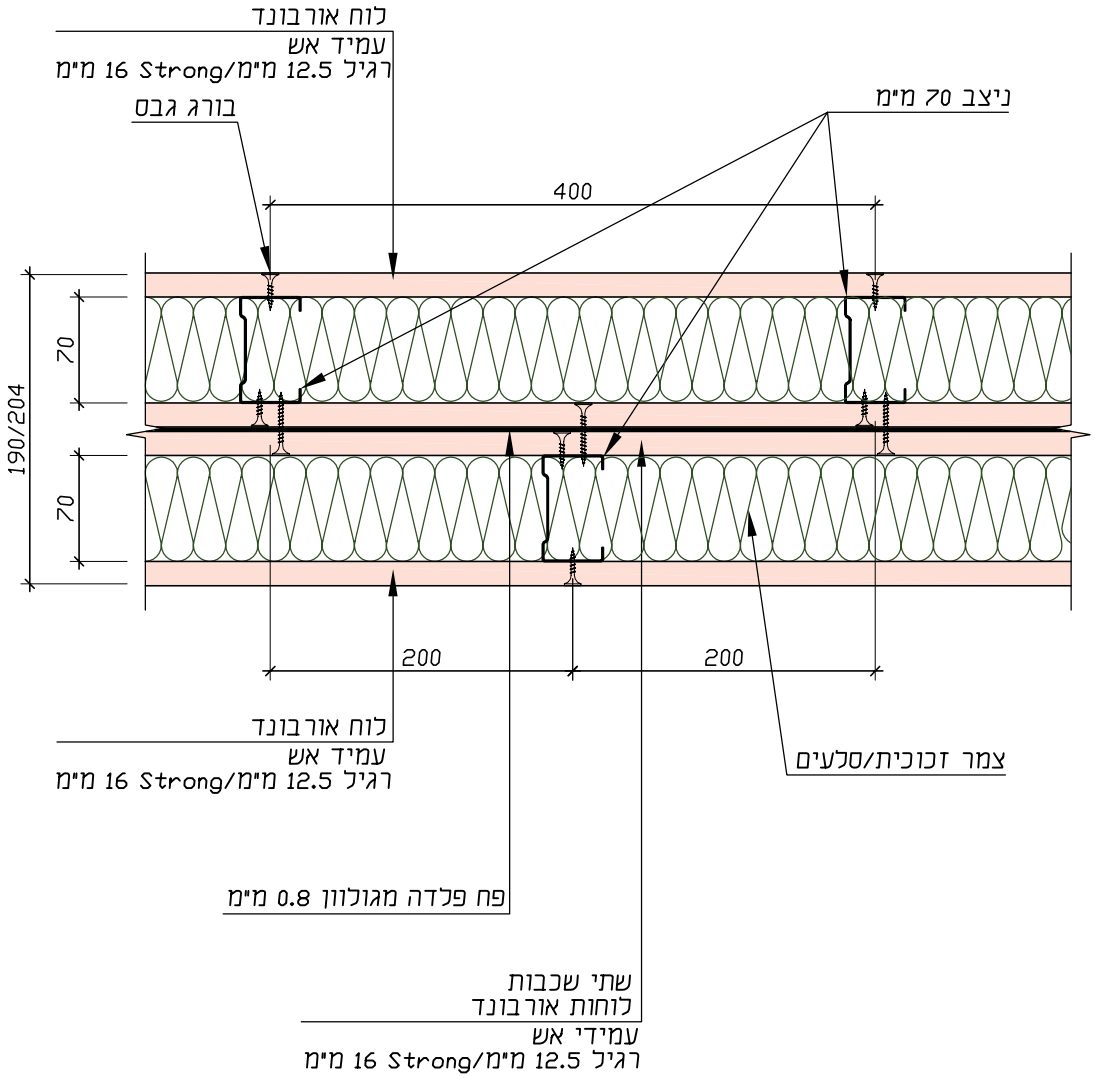

פרטי קירות הפרדה בין הדירות קיר הפרדה טיפוס ג' קנ"מ 1:5 פרט 3

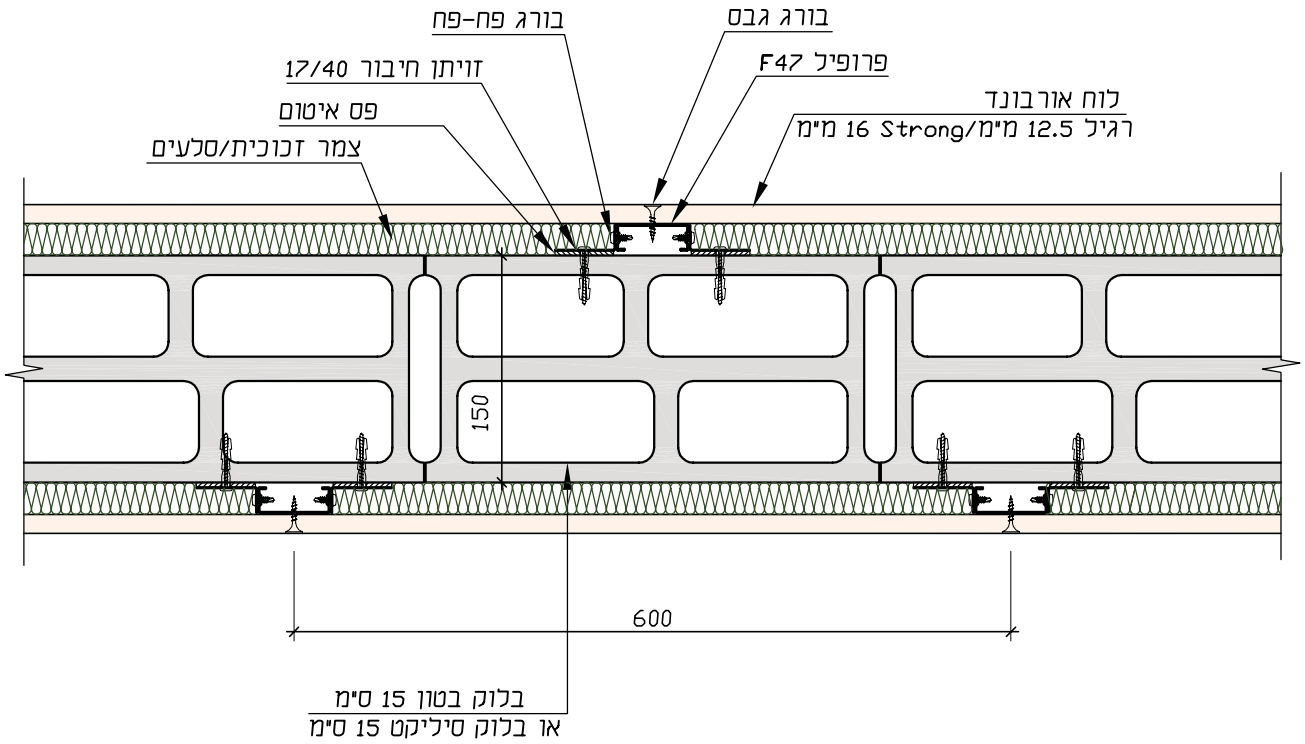

פרטי ציפוי קיר בפרופיל F-47 ללא בידוד תרמי

חתכים אנכיים

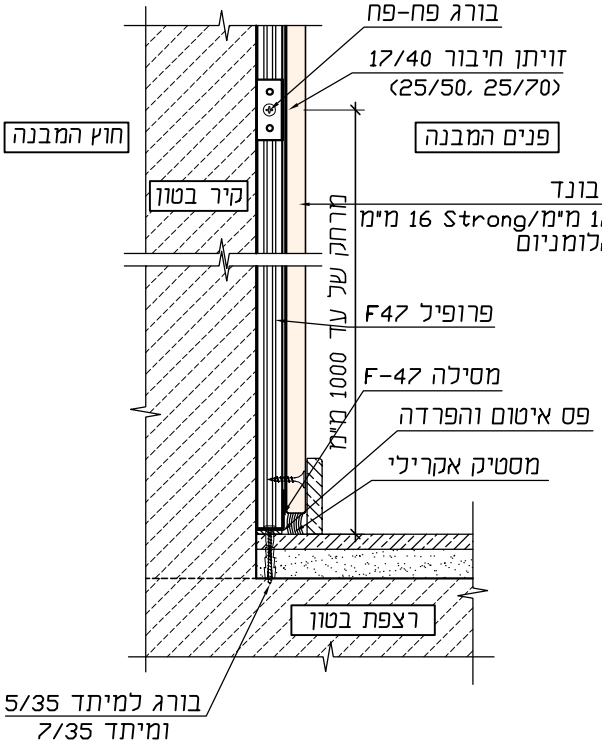

① מפגש עם רצפה

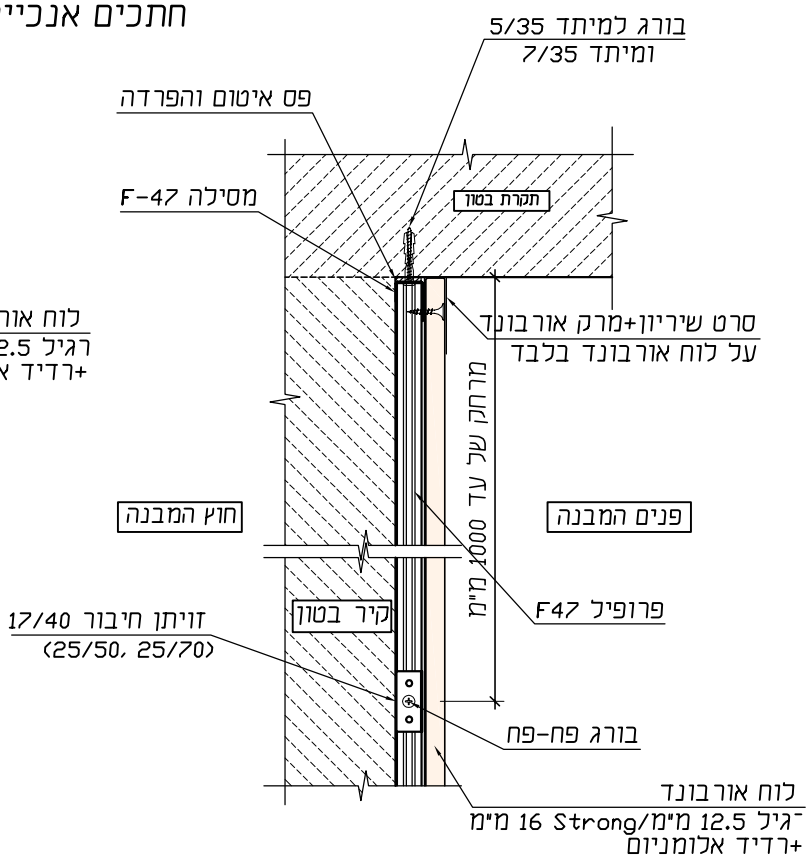

② מפגש עם תקרה

חתך אופקי

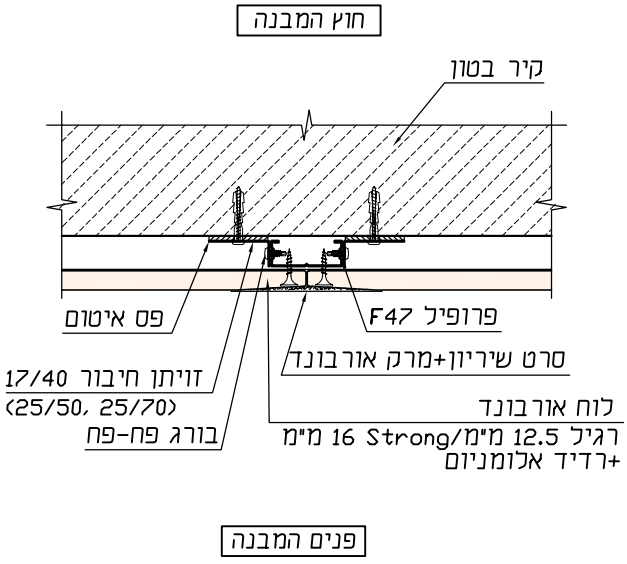

③ חיבור בין מישקים

פרטי ציפוי קיר בפרופיל F-47 עם בידוד תרמי

חתכים אנכיים

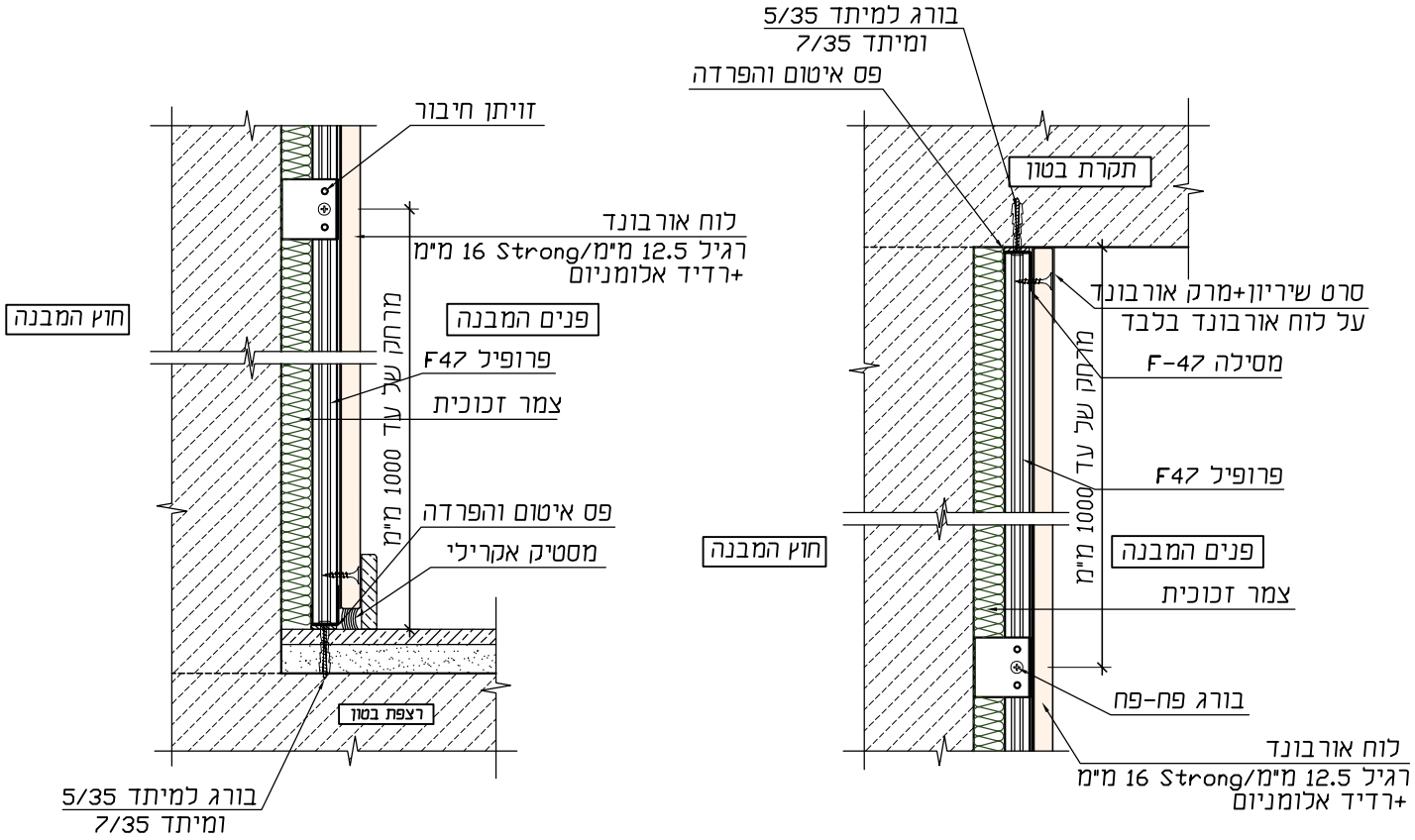

② מפגש עם תקרה

① - מפגש עם רצפה

חתך אופקי

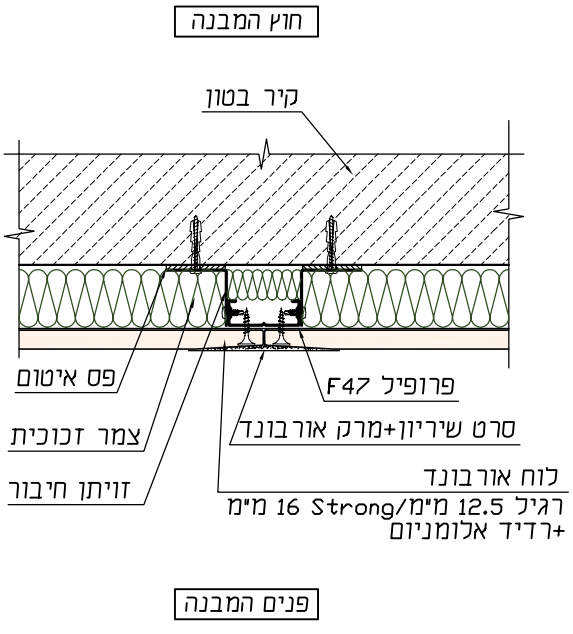

③ חיבור בין מישקים

פרטי ציפוי קיר בפרופיל F-47 עם חיבור בלוחית מחוררת

חתכים אנכיים

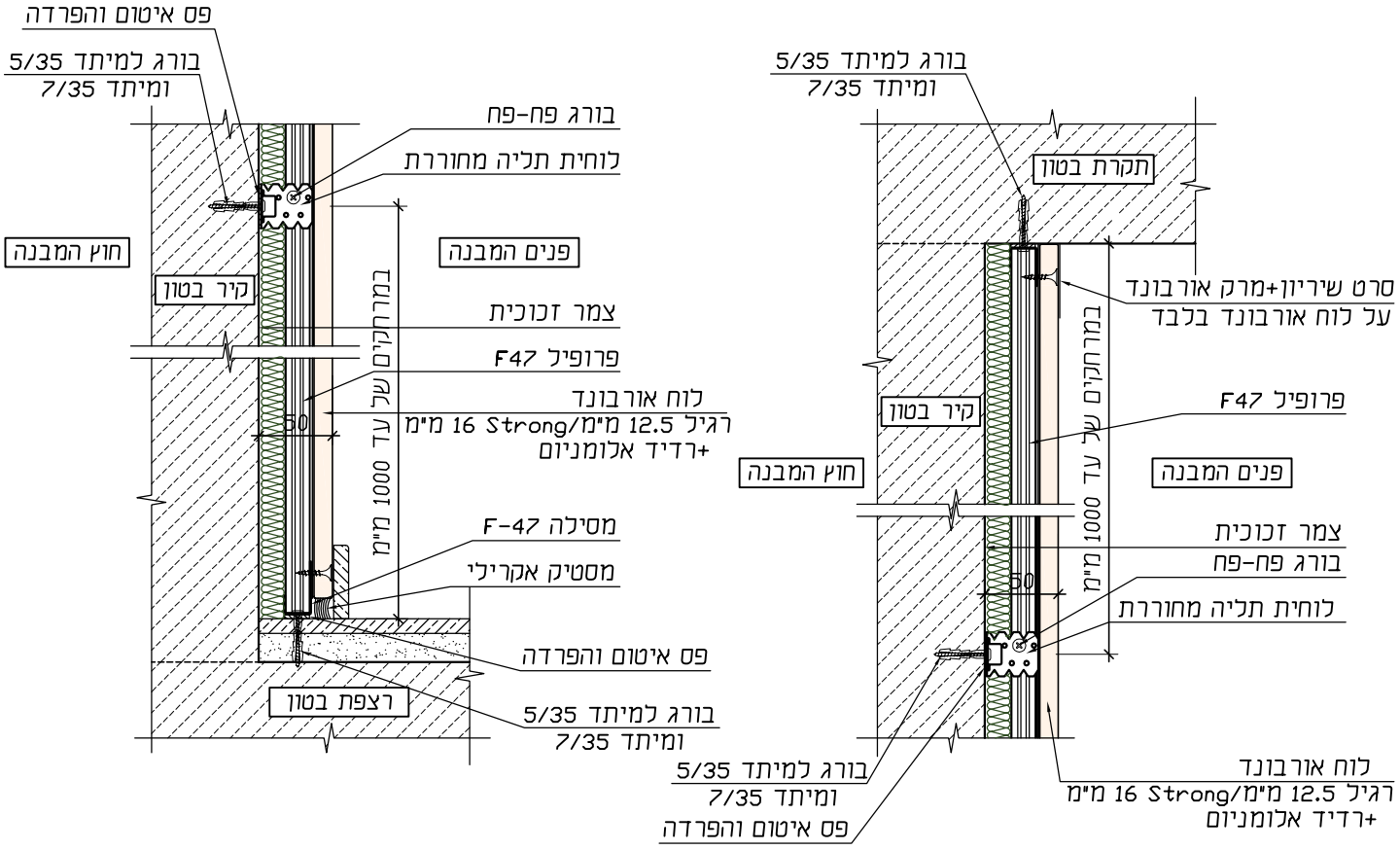

① מפגש עם רצפה

② מפגש עם תקרה

חתך אופקי

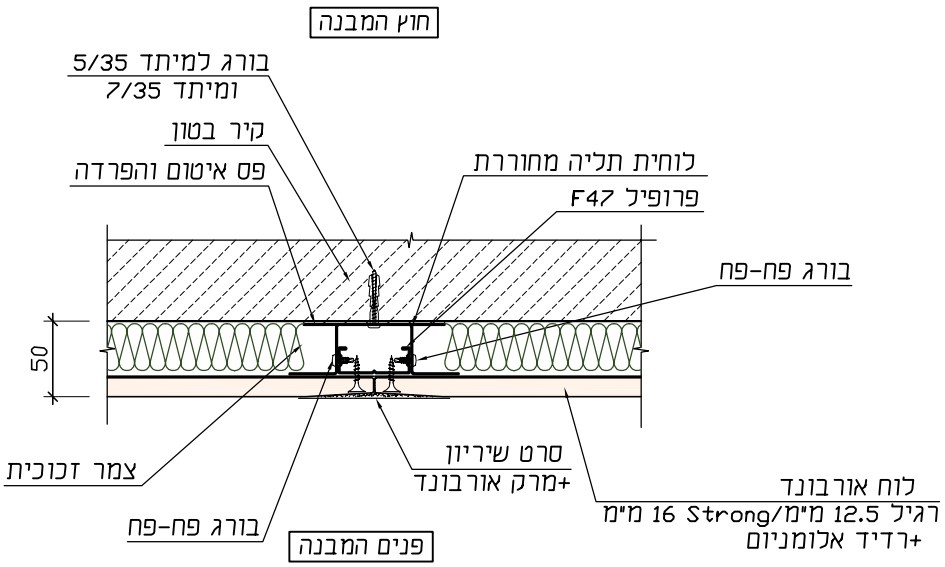

③ הסטת מישוקים

פרטי ציפוי קיר בהדבקה

חתכים אנכיים

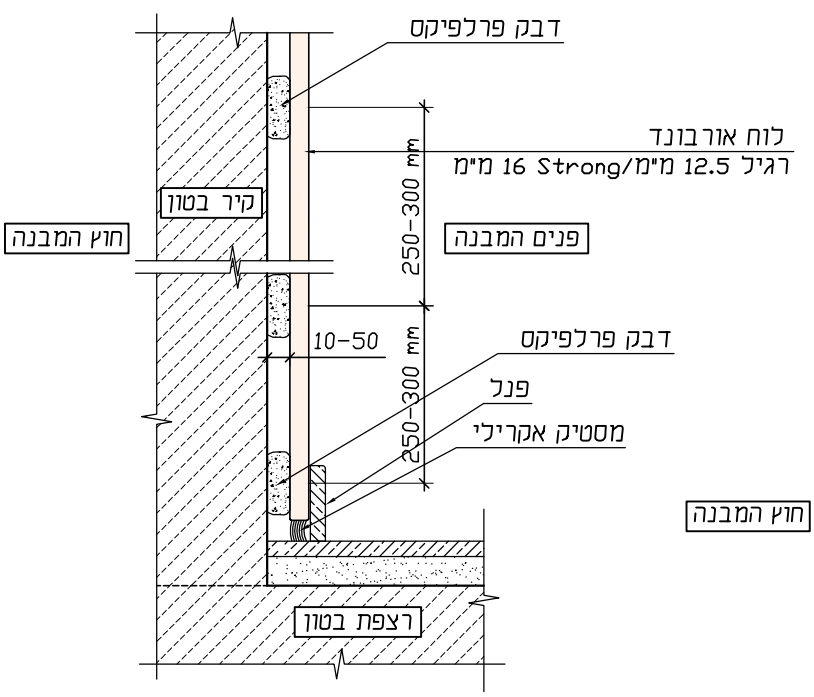

① מפגש עם רצפה

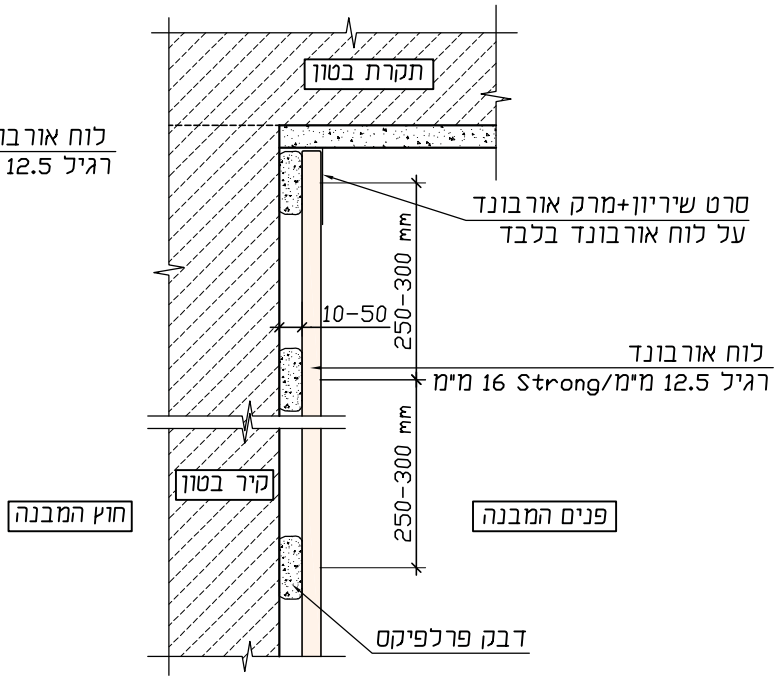

② מפגש עם תקרה

חתך אופקי

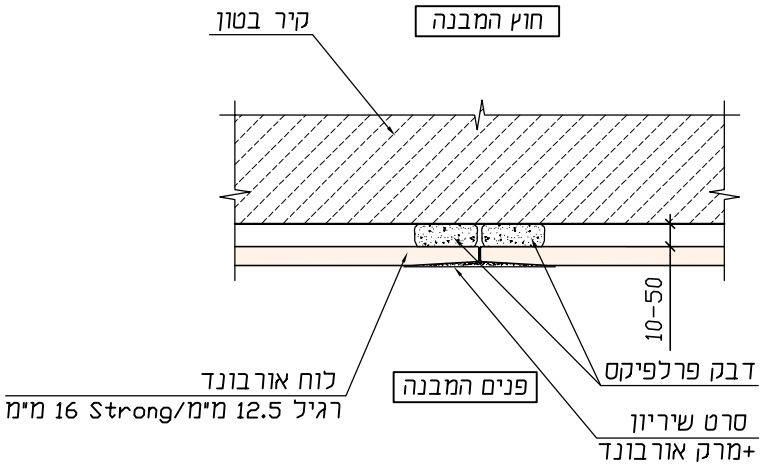

③ חיבור בין מישקים

חתכים אנכיים

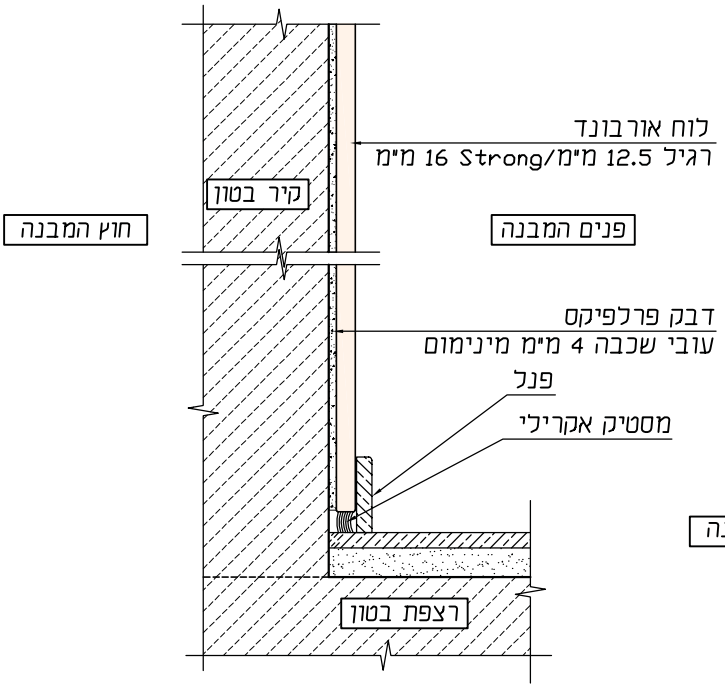

① מפגש עם רצפה

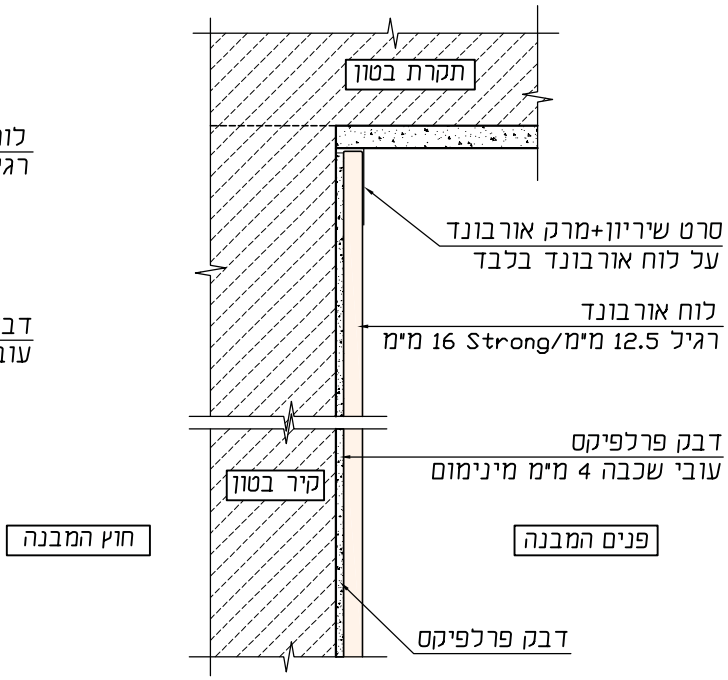

② מפגש עם תקרה

חתך אופקי

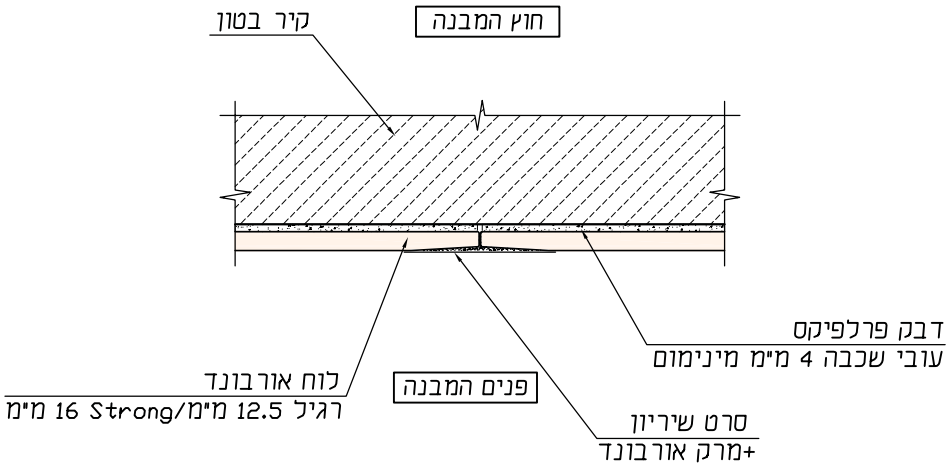

③ חיבור בין מישקים

מערכת חיפוי בלוחות גבס המעוגנים
באמצעות פרופילי אומגה ישירות לבטון בעת היציקה

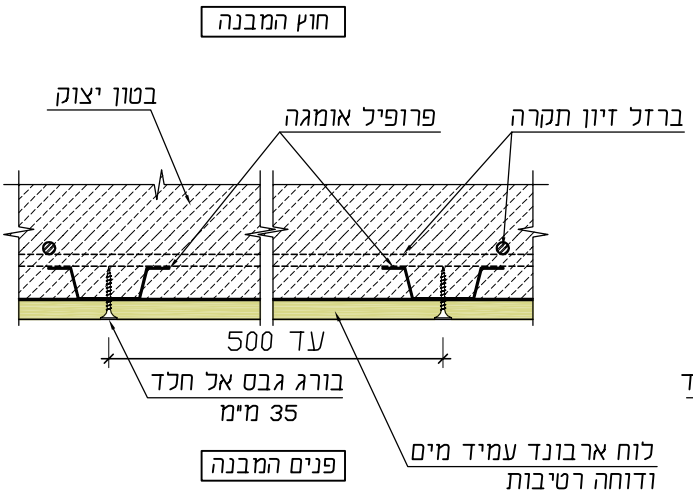

① חתך טיפוסי

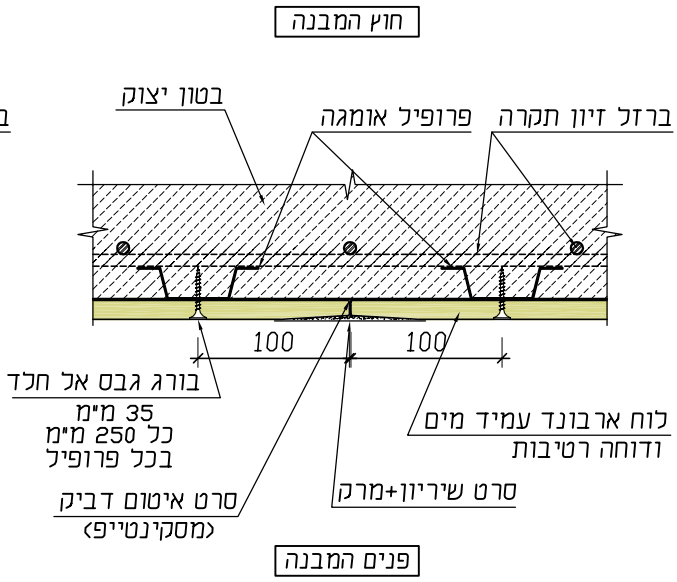

② הסטת מישוקים

מערכת חיפוי בלוחות גבס עם בידוד תרמי המעוגנים באמצעות פרופילי אומגה ישירות לבטון בעת היציקה

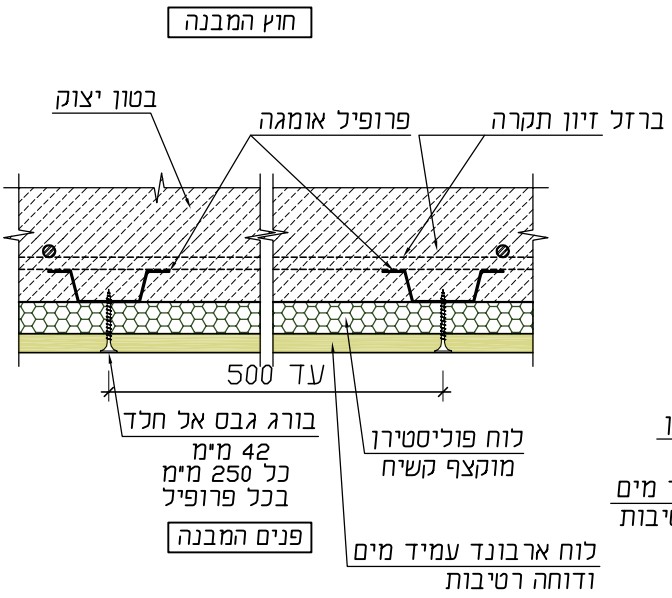

③ חתך טיפוסי

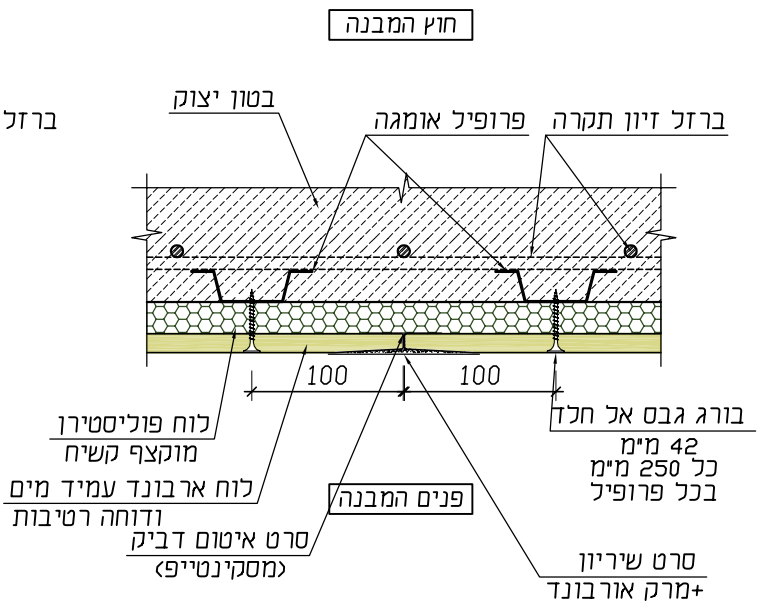

④ הסטת מישוקים