חשוב! שמור לשימוש עתידי -קרא בקפידה

הוראות שימוש
טיולון
דגם יצרן:

Zenda Deluxe Compact All-Terrain Stroller

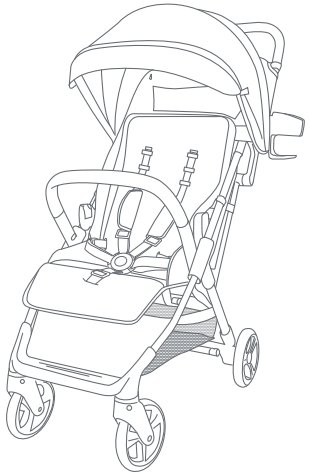

היבואן: טרולו ישראל בע"מ ,תל אביב שדרות רוטשילד 19
היצרן: BABYTREND
ארץ ייצור : סין

ST25XXXEU

babytrend®
Quality • Comfort • Style

Baby Trend, Inc.
13048 Valley Blvd.
Fontana CA 92335

www.babytrend.com
customerservice@babytrend.com

babytrend®
Quality • Comfort • Style

Copyright © 2026, Baby Trend Inc., All Rights Reserved.

WARRANTY

DO NOT RETURN YOUR PRODUCT TO THE STORE. PLEASE CONTACT BABY TREND® FOR REPLACEMENT PARTS, SERVICE AND REPAIR.

The Baby Trend® warranty covers workmanship defects within 1 year of purchase. Any product which has been subjected to misuse, abuse, abnormal use, excessive wear and tear, improper assembly, negligence, environmental exposure, alteration or accident, or has had its serial number altered or removed invalidates all claims against the manufacturer. Any damage to property during installation is the sole responsibility of the end user.

Customer Service Department can be contacted at customerservice@babytrend.com. Return Authorizations are required prior to returning product(s) to Baby Trend®. Please visit http://babytrend.com/pages/limited-warranty for complete warranty details.

GARANTIA

NO DEVUELVA SU PRODUCTO A LA TIENDA. POR FAVOR CONTACTE A BABY TREND® PARA PIEZAS DE REPUESTO, SERVICIO Y REPARACION.

La garantía de Baby Trend® cubre defectos de fábrica por 1 año después de la compra. Cualquier producto que haya sido sometido a uso inadecuado, abuso, uso anormal, desgaste excesivo, montaje incorrecto, negligencia, exposición ambiental, alteración o accidente, o cuyo número de serie haya sido alterado o removido, anula todos los reclamos contra el fabricante. Cualquier daño a la propiedad durante la instalación es la exclusiva responsabilidad del usuario final.

El Departamento de Servicio al Cliente está disponible llamando al customerservice@babytrend.com. Se requiere una Autorización de Devolución antes de poder devolver el o los productos a Baby Trend®.
Visite http://babytrend.com/pages/limited-warranty para conocer todos los detalles de la garantía.

GARANTIE

NE RETOURNEZ PAS VOTRE PRODUIT AU MAGASIN. VEUILLEZ CONTACTER BABY TREND® POUR LES PIÈCES DE RECHANGE, L'ENTRETIEN ET LES RÉPARATIONS.

La garantie Baby Trend® couvre les défauts de fabrication pendant 1 an à compter de la date d'achat. Tout produit ayant fait l'objet d'une mauvaise utilisation, d'un usage abusif ou anormal, d'une usure excessive, d'un assemblage incorrect, d'une négligence, d'une exposition à l'environnement, d'une modification ou d'un accident, ou dont le numéro de série a été altéré ou supprimé, entraîne l'annulation de toute réclamation à l'encontre du fabricant. Tout dommage matériel survenant lors de l'installation est de la seule responsabilité de l'utilisateur.

Vous pouvez contacter le service clientèle à l'adresse customerservice@babytrend.com. Une autorisation de retour est nécessaire avant de renvoyer un ou plusieurs produits à Baby Trend®. Veuillez consulter la page http://babytrend.com/pages/limited-warranty pour obtenir tous les détails de la garantie.

GARANTIE

BRINGEN SIE IHR PRODUKT NICHT ZURÜCK IN DEN LADEN. BITTE WENDEN SIE SICH FÜR ERSATZTEILE, SERVICE UND REPARATUREN AN
BABY TREND TREND®.

Die Baby Trend®-Garantie deckt Verarbeitungsfehler innerhalb eines Jahres nach dem Kauf ab. Jedes Produkt, das unsachgemäßer Verwendung, Missbrauch, abnormaler Nutzung, übermäßiger Abnutzung, unsachgemäßer Montage, Fahrlässigkeit, Umwelteinflüssen, Veränderungen oder Unfällen ausgesetzt war oder dessen Seriennummer verändert oder entfernt wurde, führt zum Erlöschen aller Ansprüche gegenüber dem Hersteller. Jegliche Sachschäden, die während der Installation entstehen, liegen in der alleinigen Verantwortung des Endnutzers.

Sie erreichen unseren Kundenservice unter customerservice@babytrend.com. Vor der Rücksendung von Produkten an Baby Trend® ist eine Rücksendegenehmigung erforderlich. Bitte besuchen Sie http://babytrend.com/pages/limited-warranty für vollständige Garantieinformationen.

GARANZIA

NON RESTITUIRE IL PRODOTTO AL NEGOZIO. PER RICAMBI, ASSISTENZA E RIPARAZIONI, CONTATTARE BABY TREND®.

La garanzia Baby Trend® copre i difetti di fabbricazione entro 1 anno dall'acquisto. Qualsiasi prodotto sottoposto a uso improprio, abuso, utilizzo anomalo, usura eccessiva, assemblaggio improprio, negligenza, esposizione ambientale, alterazione o incidente, o il cui numero di serie sia stato alterato o rimosso, invalida tutte le rivendicazioni nei confronti del fabbricante. Eventuali danni alla proprietà durante l'installazione sono di esclusiva responsabilità dell'utente finale.

È possibile contattare il servizio clienti all'indirizzo customerservice@babytrend.com. È richiesta l'autorizzazione al reso prima di restituire i prodotti a Baby Trend®. Per i dettagli completi sulla garanzia, visitare http://babytrend.com/pages/limited-warranty.

אַחֲרָיוּת

אין להחזיר את המוצר לחנות. אנא צור קשר עם BABY TREND® לקבלת חלקי חילוף, שירות ותיקון.

האחריות של Baby Trend® מכסה פגמי ייצור בתוך שנה אחת ממועד הרכישה. כל מוצר אשר עבר שימוש לרעה, התעללות, שימוש חריג, בלאי מוגזם, הרכבה לא נכונה, רשלנות, חשיפה לסביבה, שינוי או תאונה, או שמספרו הסידורי שונה או הוסר, יבטל את כל התביעות נגד היצרן. כל נזק לרכוש במהלך ההתקנה הינו באחריותו הבלעדית של המשתמש האחרון.

ניתן ליצור קשר עם מחלקת שירות הלקוחות בכתובת customerservice@babytrend.com. נדרשים אישורי החזרה לפני החזרת מוצר/ים ל-Baby Trend®. לפרטים מלאים על האחריות, אנא בקר באתר http://babytrend.com/pages/limited-warranty.

Baby Trend, Inc. 13048 Valley Blvd. Fontana CA 92335
customerservice@babytrend.com
www.babytrend.com

Copyright © 2026, Baby Trend Inc., All Rights Reserved. Todos los derechos reservados. Tous droits réservés. Alle Rechte vorbehalten. Tutti i diritti riservati. תורומש תויוכזה לכ.

PARTS

Check that you have all the parts for this model before assembling the stroller.

Stroller

Flex Cup Holder

(2) Rear Wheels

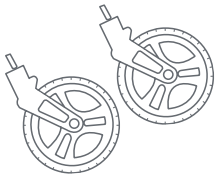

(2) Front Wheels

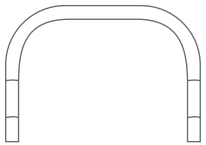

Bumper Bar

⚠ **WARNING:** Please follow all of these instructions to ensure the safety of your child. Keep these instructions for future reference.

⚠ **WARNING:** Failure to follow these instructions could result in serious injury or death. Avoid serious injury from falling or sliding out, always use the safety harness and ensure that the children are properly positioned according to these instructions.

⚠ **WARNING:** To avoid injury, ensure that the child is kept away when unfolding and folding this product.

⚠ **WARNING:** **NEVER** leave the child unattended.

⚠ **WARNING:** Care must be taken when folding and unfolding the stroller to prevent finger entrapment.

⚠ **WARNING:** Wheel can detach and cause tip over. Pull on the wheels to assure it is securely attached.

⚠ WARNING

⚠ **WARNING:** Care must be taken when folding stroller to prevent damage. Make sure all accessories, mobile phones, diaper bags or purses are removed before folding. Failure to remove items in, or on the stroller so may result in damage to the stroller or the item(s) if not removed. Baby Trend® will not be liable or warrant any damage.

⚠ **WARNING:** Ensure that all the locking devices are engaged before use.

⚠ **WARNING:** Do not let the child play with this product.

⚠ **WARNING:** This product is not suitable for running or skating.

⚠ **WARNING:** Always use the restraint system.

⚠ **WARNING:** The parking devices shall be engaged when placing and removing children from the stroller.

⚠ **WARNING:** Any load attached to the handle and/or on the back of the backrest and/or the sides of the vehicle will affect the stability of the vehicle.

⚠ WARNING

- **CAUTION:** This single stroller is designed for one child only. Use with more than one child may cause the unbalance condition which can injure/ harm your child.
- Purses, shopping bags, parcels, diaper bags or accessory items may change the balance of the stroller and cause a hazardous, unstable condition.
- The maximum weight that can be carried in the storage basket is 5 lb (2.27 kg). The maximum weight that can be carried in the cup holder is 1 lb (0.45 kg). Excessive weight may cause a hazardous unstable condition.
- Be certain the stroller is completely opened and locked in place before allowing a child near the stroller.
- **CAUTION:** This product should be used only by children up to 48.5 lb (22 kg) or 4 years, whichever comes first.
- Use of the stroller with attached car seat and its occupant cannot exceed more than 48.50 lb (22 kg). This will cause excessive wear and stress on the stroller and may cause a hazardous unstable condition to exist. The maximum weight of the occupant for car seat can be found on the side of the car seat (Sold Separately).
- It is recommend to use of the most reclined position for new born babies.
- **ALWAYS** refer to the manual located under the car seat for car seat weight limitations.
- **NEVER** use the stroller on stairways or escalators.
- **NEVER** use the stroller with roller skates, in-line skates, skateboards or bicycles.
- **NEVER** allow your stroller to be used as a toy.
- **NEVER** run or jog with this stroller.
- Discontinue use of stroller should it malfunction or become damaged. Accessories which are not approved by the manufacturer shall not be used. Only replacement parts supplied or recommended by the manufacturer/distributor shall be used. Please contact our customer service to obtain replacement parts.

ASSEMBLY

IMPORTANT! To ensure safe operation of your product, please follow these instructions carefully. Please keep these instructions for future reference.

IMPORTANT! Before assembly and each use, inspect this product for damaged hardware, loose joints, missing parts or sharp edges. **NEVER** use if any parts are missing or broken.

IMPORTANT! Adult assembly is required.

IMPORTANT! Keep child away during unpacking and assembly.

SET UP THE STROLLER FRAME

1) • To unfold the stroller, slide the thumb latch to the left **(1)**. Squeeze the pull trigger **(2)** while pushing forward on the handle **(3)** (Fig. 1a) and (Fig. 1b).

• Once the stroller lock disengages, pull up firmly on the stroller's handle to snap the frame open (Fig. 1c).
NOTE: The frame must fully click into position and should look like (Fig. 1d).

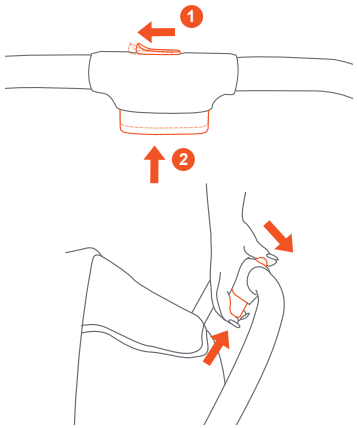

Fig. 1a

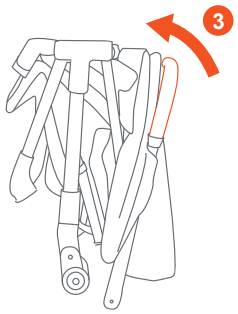

Fig. 1b

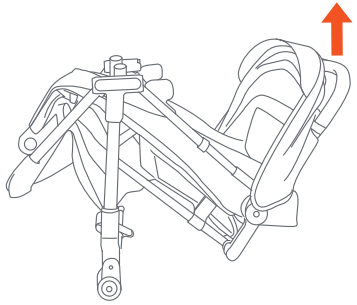
Fig. 1c

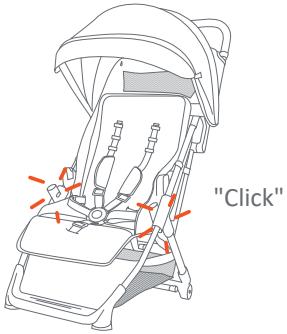

Fig. 1d

REAR WHEELS ASSEMBLY

2) • Align the rear wheel pin with the hole on the rear axle. Push the wheel in until there is a click (Fig. 2a).

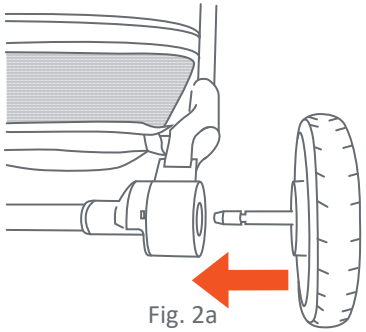
Fig. 2a

FRONT WHEELS ASSEMBLY

3) • From the underside, push each front wheel into the front wheel housing until they lock into place (Fig. 3a).

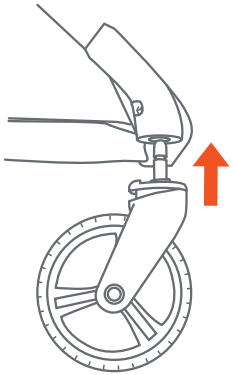
Fig. 3a

NOTE: Pull on the front and rear wheels to ensure all are securely attached to the stroller. **NEVER** use stroller if wheels do not lock into place. If you need assistance, please contact customerservice@babytrend.com.

CANOPY (if needed)

4) • To install the canopy, slide the male ends of the canopy into the female slots on the stroller frame (Fig. 4a).

• To remove the canopy, press the circle release tab on the inside of the stroller frame with a pin or pen. Then pull the canopy out (Fig. 4b). Repeat for the other side.

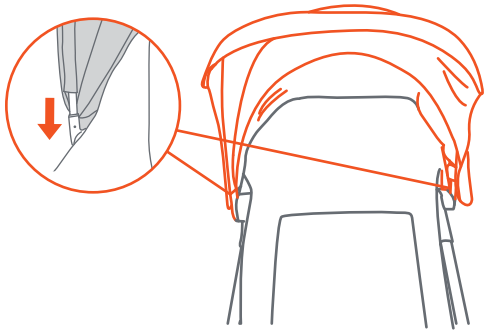

Fig. 4a

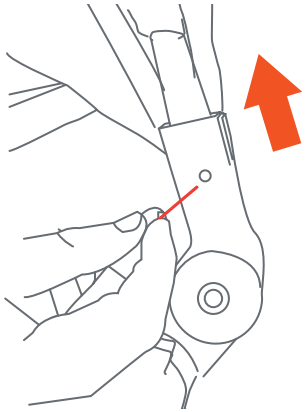

Fig. 4b

• Pull the canopy edge forward or backwards to open and close (Fig. 4d).

• Fold canopy visor out for additional shade or fold inward when not in use (Fig. 4e).

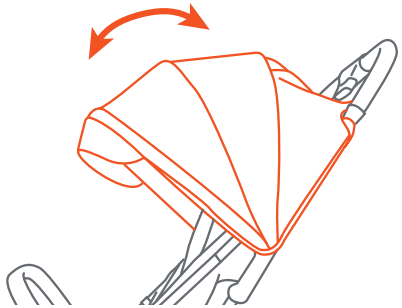

Fig. 4d

Visor

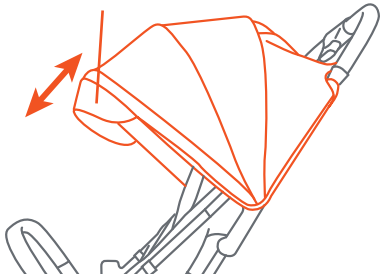

Fig. 4e

SECURE STROLLER FABRIC AND CANOPY

5) • Secure the stroller fabric first before the canopy.

• To secure the stroller fabric, loop the fabric to the corresponding tab (Fig. 5a).

• Hook the 2 canopy straps to its corresponding tab (Fig. 5b).

• Repeat these steps for the other side of the stroller.

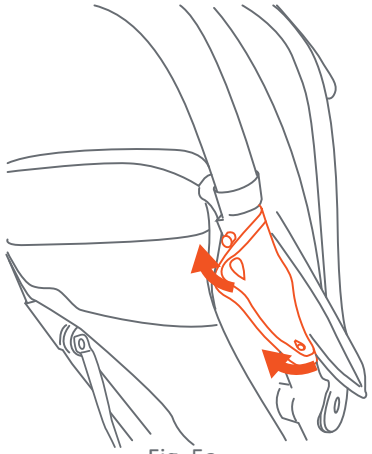

Fig. 5a

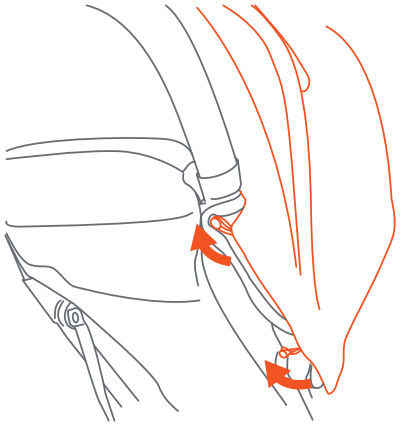

Fig. 5b

BUMPER BAR

6) • To attach the bumper bar, line up the anchors with the slots on the seat. Push until it locks into place (Fig. 6a).

• To detach the bumper bar completely from the stroller, press the oval tabs on the inner side of the bumper bar and simultaneously pull the bar away (Fig. 6b).

• One side of the bumper bar can be detached to place the child in the seat or to fasten the harness (Fig. 6c). Reattach the bumper bar securely before use.
IMPORTANT! Install the bumper bar so the Baby Trend logo is upright and readable (Fig. 6d). If the logo is upside down, the bumper bar will not install correctly.

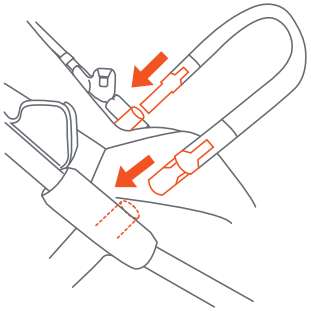

Fig. 6a

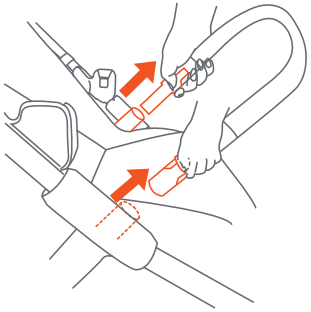

Fig. 6b

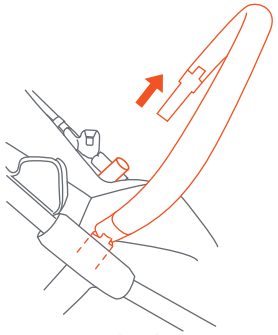

Fig. 6c

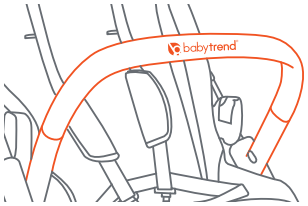

Fig. 6d

FLEX CUP HOLDER

⚠ **WARNING:** To avoid burns, never put hot liquids in a cup holder. Avoid possible tipping, do not place more than 1 lb (0.45 kg) in a cup holder.

7) • **To attach the cup holder,** slide the clip on the cup holder over the cup holder tab on the handlebar. Push until firmly in place (Fig. 7a).

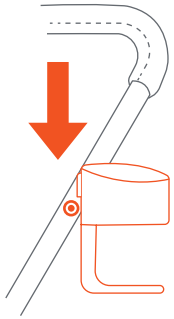

Fig. 7a

ASSEMBLY

REAR BRAKE

⚠ **WARNING:** Always set brakes when the stroller is not being pushed so that the stroller will not roll away. **NEVER** leave stroller unattended on a hill or incline as the stroller may slide down the hill.

8) • Press the brake lever backward to engage it (Fig. 8a).

• Press the lever forward to release (Fig. 8b).
NOTE: The stroller may require forward or rearward movement in order to engage the brake. Check that the brakes are properly applied.

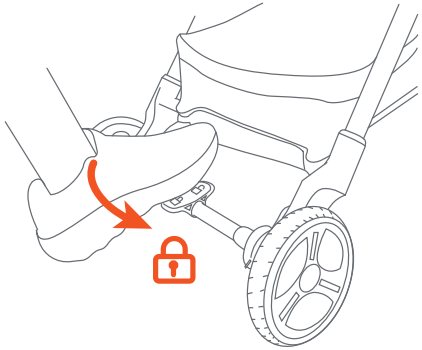

Fig. 8a

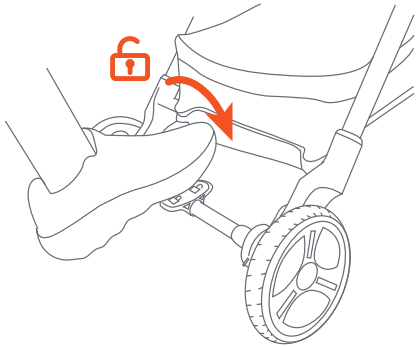

Fig. 8b

SEAT BACK POSITIONING

9) • To recline the seat, press the adjustment tabs and pull down while holding the hoop. To place the seat into an upright position, hold the hoop and push the adjustment upward. The strap will lock automatically (Fig. 9a).
IMPORTANT! The upright position should be used only for a child that is at least 6 months old. Always re-adjust the safety harness, including the shoulder belts, when repositioning the seat back.

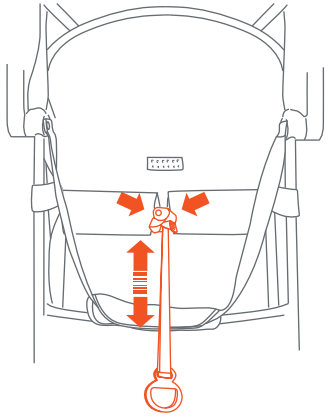

Fig. 9a

ASSEMBLY

ROLL-UP COVER

10) • **To use the Roll-up Cover:** Unhook the fastener from the elastic loop to open the cover (Fig. 10a). Roll down the cover (Fig. 10b) and zip it up (Fig. 10c).

• **To store away the Roll-up Cover:** Reverse the step above.

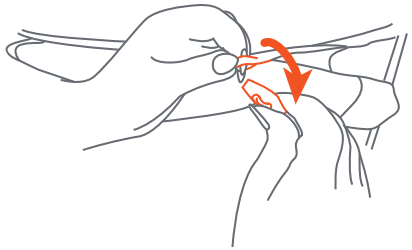

Fig. 10a

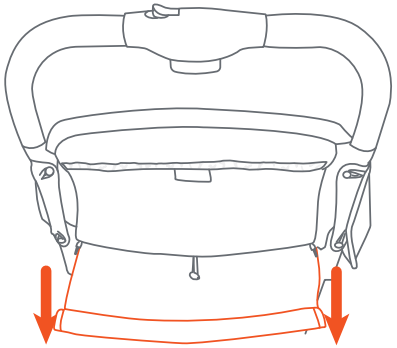

Fig. 10b

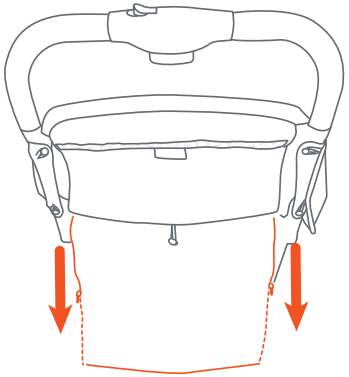

Fig. 10c

STORAGE POCKET

⚠ **WARNING:** The maximum weight that can be carried in the storage pocket is 1 lb (0.45 kg).

11) • **To use the Storage Pocket:** Pull the tab firmly to peel the hook-and-loop fasteners apart and open the flap (Fig. 11a).

• **To close the Storage Pocket:** Align the tab with the fastener strip and press firmly along the surface to re-engage the bond (Fig. 11a).

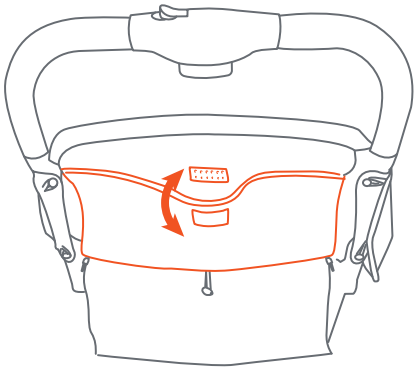

Fig. 11a

CARRYING STRAP

12) • **To use the carrying strap:** Fold the stroller (refer to **STEP 16**).

• Locate the strap attached to the seat back and detach the strap from the hook-and-loop (Fig. 12a).

• Use the strap to carry the stroller (Fig. 12b).

• **To store the carrying strap:** Attach the strap to the hook-and-loop on the seat back (Fig. 12c).

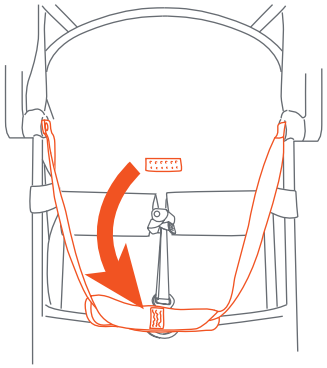

Fig. 12a

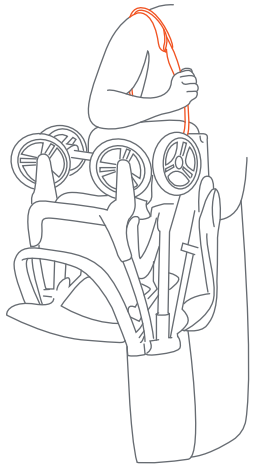

Fig. 12b

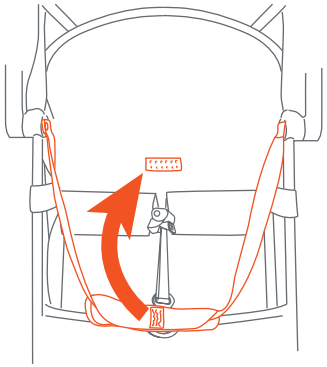

Fig. 12c

FOOTREST

13) • **To adjust the footrest:** Press the release buttons on the bottom of the seat (Fig. 13a). Simultaneously move the footrest up or down to adjust the positions.

• There are three positions for the footrest (Fig. 13b)
NOTE: It is recommended to use the **(1)** footrest position when the seat back is fully reclined back.

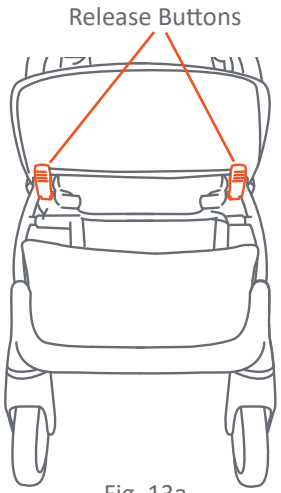

Fig. 13a

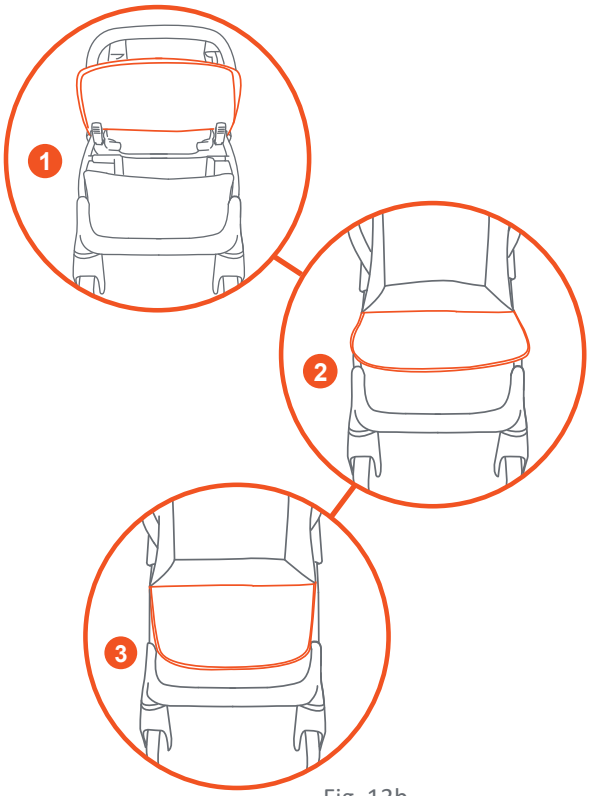

Fig. 13b

SECURE THE CHILD

⚠ **WARNING:** Avoid serious injury from falling or sliding out. Always use the safety harness.

STRANGULATION HAZARD: Child can strangle in loose safety harness. Never leave child in seat when safety harness is loose or undone.

14) • The shoulder straps of the 5-point harness have multiple positions. Select the position that places the shoulder strap level with, or below the top of the child's shoulder (Fig. 14a).

• To secure the child, first, place the safety harness around the child's waist and over the shoulders. Place the crotch strap between the child's legs.

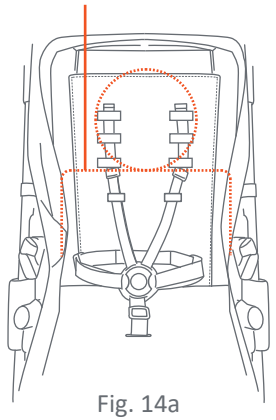

Fig. 14a

- Then snap the 2 magnetic buckles around the child's waist (Fig. 14b).
- Then snap the 2 shoulder straps buckles onto the waist buckles (Fig. 14c).
- Lastly, snap the top plate onto the buckle (Fig. 14d) and pull on the straps to ensure harness is securely fastened.

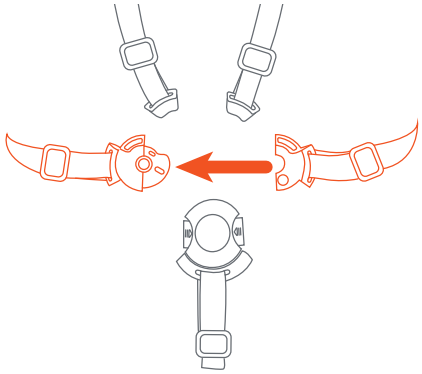

Fig. 14b

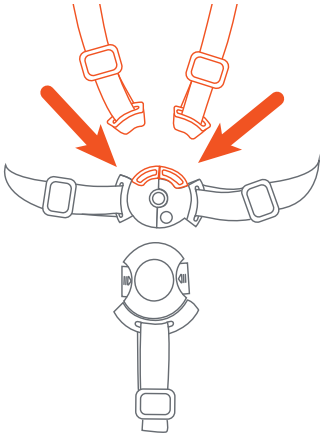

Fig. 14c

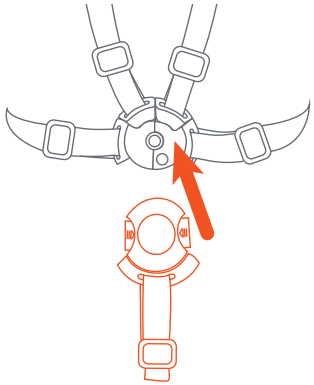

Fig. 14d

- Adjust all buckles to the proper fit for the child (Fig. 14e).
- To adjust the harness to the next height level, press the center release clasp. Slide the shoulder straps upward through the slot to the desired height. Slide the plastic buckles down to lengthen the shoulder straps (Fig. 14f).
- To adjust the harness to a lower height level, feed the shoulder straps to the lower slots and adjust the harness to the desired shoulder level (Fig. 14g).

Adjust for a snug fit

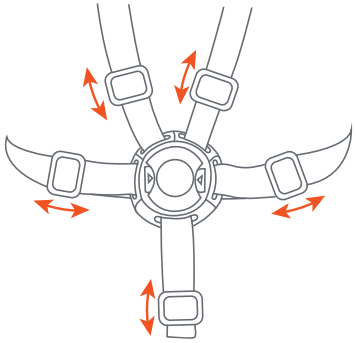

Fig. 14e

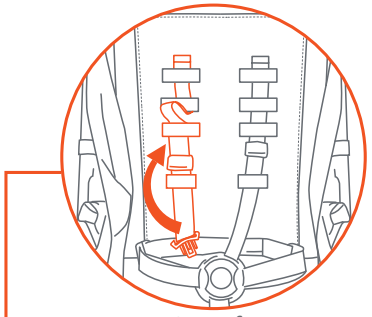

Fig. 14f

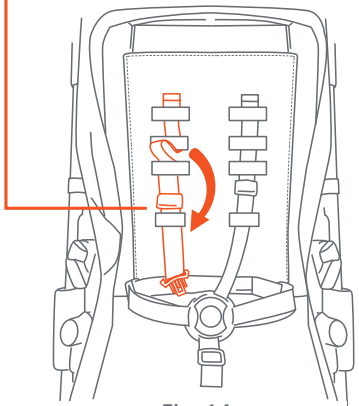

Fig. 14g

- **To unbuckle the harness:** Press the release buttons in the center of the buckle and lift (Fig. 14h).
  NOTE: If the buckle components underneath remain joined, pull them apart to separate.

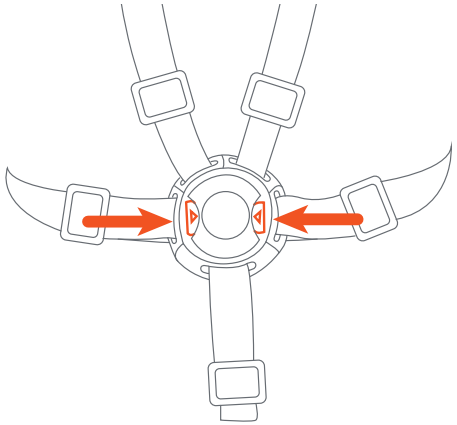

Fig. 14h

THE INFANT CAR SEAT

⚠ **WARNING:** Avoid serious injury from falling or sliding out, always use the infant car seat harness.

ATTENTION: CS02 EZ-Lift PLUS, CS03 EZ-Lift PRO and CS04 Secure-Lift, CS06 Secure-Lift LTE Infant Car Seats must attach to the module of the stroller's front seat. These models require the seat back adjusted to the most reclined position. Car Seat Sold Separately.

CS02 EZ-Lift PLUS, CS03 EZ-Lift PRO and CS04 Secure Lift, CS06 Secure-Lift LTE Infant Car Seats

15) • Recline the seat back before placing the car seat.
NOTE: To make seat position adjustments refer to **STEP 9**.

- Align the car seat module to the inner frame connectors. Carefully rest the car seats lower rear against the angle point of the bar. Latch the module into the stroller frame. Press down firmly for the click.
- **ALWAYS** ensure that the car seat is properly connected and locked onto the stroller before each use by lifting up on the car seat handle (Fig. 15a).

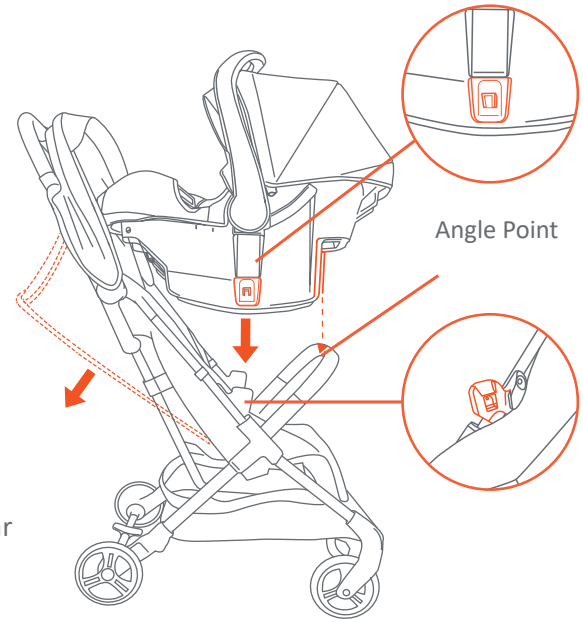

Fig. 15a

REMOVING THE CAR SEAT:

NOTE: Set handle to the carry position (Fig. 15b). Squeeze the release handle located at the Top-rear of the car seat and lift away from the stroller (Fig. 15c).

Fig. 15b

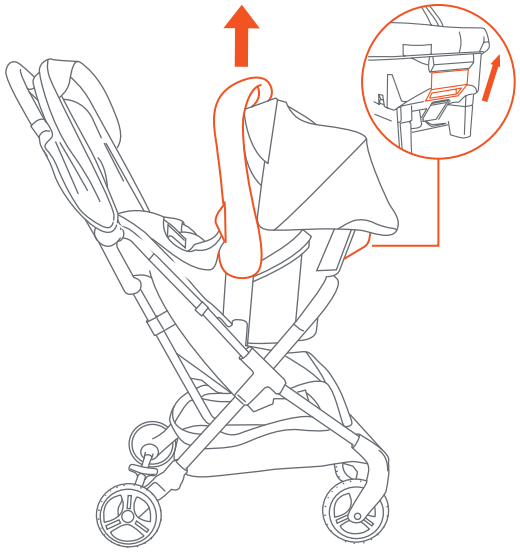

Fig. 15c

TO FOLD STROLLER

⚠ **WARNING:** Care must be taken when folding and unfolding the stroller to prevent finger entrapment.

⚠ **WARNING:** Care must be taken when folding stroller to prevent damage. Make sure all accessories, mobile phones, diaper bags or purses are removed before folding. Failure to remove items in, or on the stroller so may result in damage to the stroller or the item(s) if not removed. Baby Trend® will not be liable or warrant any damage.

CAUTION: Do not allow children near stroller while folding.

16) • Close the canopy before folding the stroller.
IMPORTANT! The front wheels need to be adjusted to face forward before folding the stroller to avoid damaging the rear wheels housing.

- On the push handle of the stroller, first slide the thumb latch to the left **(1)**, then squeeze the pull trigger **(2)** (Fig. 16a) and push the handle down (Fig. 16b).
- Push the sides of the stroller together to make sure the folded frame is locked (Fig. 16c).
- To unfold the stroller, refer to **STEP 1.**

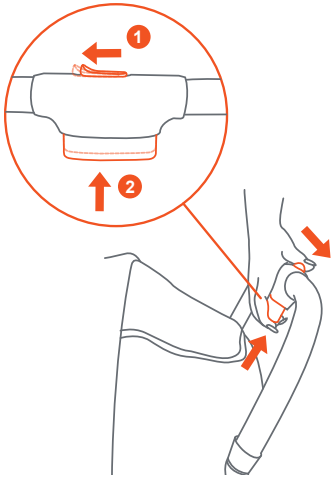

Fig. 16a

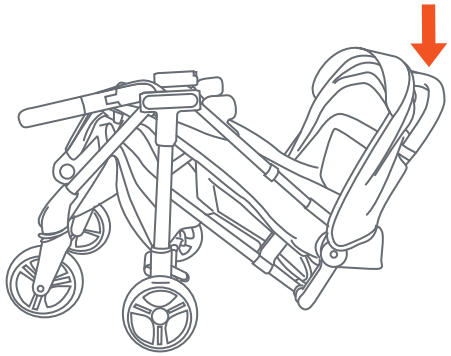
Fig. 16b

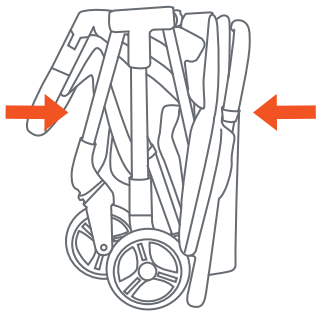
Fig. 16c

WHEELS RELEASE

17) • **If replacing the front wheel:** Locate the silver release pin on the back of the front wheel hub. Push in the release pin and pull the wheel out (Fig. 17a).

- **Re-Install:** Assemble the front wheels by inserting each wheel into the wheel slot. Press firmly until there is a click.
- **If replacing the rear wheel:** Press the release pin (Fig. 17b) and pull the wheel out (Fig. 17c).
- **Re-Install:** Assemble the back wheels by inserting each wheel into the wheel slot on the rear axle. Press firmly until there is a click.

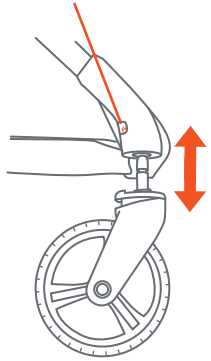

Fig. 17a

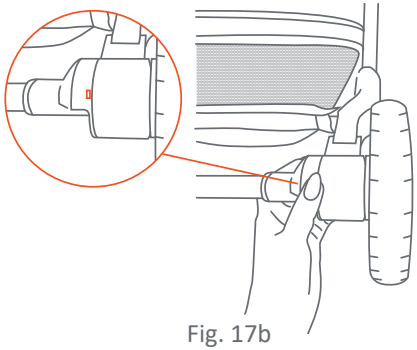
Fig. 17b

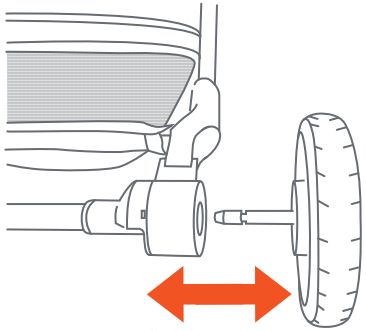
Fig. 17c

CARE AND MAINTENANCE
CUIDADO Y MANTENIMIENTO

SEAT PAD

- To clean the seat pad, use only mild household soap or detergent and warm water on a sponge or clean cloth.

OTHER

- Check your stroller for loose screws, worn parts, torn material or stitching on a regular basis. Replace or repair parts as needed.

Verifique que tenga todas las piezas para este modelo antes de montar el carrito.

Carrito

Portavasos Flexible

(2) Ruedas Traseras

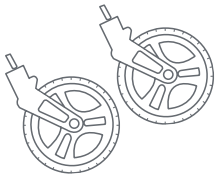

(2) Rueda Delantera

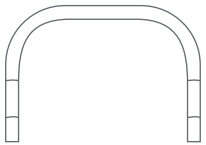

Barra Frontal

⚠ **ADVERTENCIA:** Por favor, siga todas estas instrucciones para garantizar la seguridad de su hijo. Conserve estas instrucciones para referencia futura.

⚠ **ADVERTENCIA:** El incumplimiento de estas instrucciones podría ocasionar una lesión grave o la muerte. Evite lesiones graves por caídas o resbalones. Siempre use el arnés de seguridad y asegúrese de que los niños estén ubicados correctamente de acuerdo a estas instrucciones.

⚠ **ADVERTENCIA:** Para evitar lesiones, asegúrese de que cuando despliegue este producto el niño se mantenga alejado.

⚠ **ADVERTENCIA:** **NUNCA** pierda de vista a los niños.

⚠ **ADVERTENCIA:** Se debe ser prudente al plegar y desplegar el carrito para evitar que queden dedos atrapados.

⚠ **ADVERTENCIA:** La rueda puede desprenderse y provocar un vuelco. Tire de la rueda para asegurarse de que esté bien sujeta.

⚠ ADVERTENCIA

⚠ **ADVERTENCIA:** Se debe tener cuidado al plegar el choche de bebé para evitar daños. Asegúrese de quitar todos los accesorios, teléfonos móviles, bolsas de pañales o carteras antes de doblar. Si no se quitan los elementos, se pueden dañar el cochecito o los artículos. Baby Trend® no se responsabiliza ni garantiza ningún daño.

⚠ **ADVERTENCIA:** Asegúrese de que todos los dispositivos de bloqueo estén activados antes del uso.

⚠ **ADVERTENCIA:** No deje que el niño juegue con este producto.

⚠ **ADVERTENCIA:** Siempre use el sistema de sujeción.

⚠ **ADVERTENCIA:** Los dispositivos de estacionamiento deberán estar activados al colocar y retirar a los niños del cochecito.

⚠ **ADVERTENCIA:** Cualquier carga adjunta al mango y/o en la parte trasera del respaldo y/o en los lados del cochecito afectará la estabilidad del vehículo.

- **PRECAUCIÓN:** Este carrito está diseñado para un niño solamente. El uso con más de un niño podría provocar inestabilidad y lesionar o dañar a su hijo.
- Los bolsos, bolsas de compras, paquetes, bolsas de pañales o artículos accesorios podrían cambiar el equilibrio del carrito y una condición de inestabilidad peligrosa.
- El peso máximo que se puede transportar en la cesta de almacenamiento es de 5 libras (2.27 kg). El peso máximo que se puede transportar en el portavasos es de 1 libra (0.45 kg). El peso excesivo puede provocar que exista una condición inestable peligrosa.
- Procure que el carrito esté completamente abierto y bien trabado antes de permitir que un niño se acerque al mismo.
- **PRECAUCIÓN:** Este producto debe ser utilizado únicamente por niños de hasta (48.50 lb) 22 kg o 4 años, lo que suceda primero.
- El uso del cochecito con asiento de seguridad incorporado y su ocupante no puede exceder más de 48.50 lb (22 kg). Exceder el límite de peso provocará un desgaste y tensión excesivos en el cochecito y puede generar una condición inestable peligrosa. El peso máximo del ocupante de la sillita para el automóvil se puede encontrar en el costado de la sillita para el automóvil (se vende por separado).
- Se recomienda utilizar la posición plana para los recién nacidos.
- **SIEMPRE** consulte el manual que se encuentra debajo del asiento del automóvil para ver las limitaciones de peso del asiento del automóvil.
- **NUNCA** use el carrito en escaleras mecánicas o comunes.
- **NUNCA** use el carrito con patines de ruedas, patines en línea, monopatines o bicicletas.
- **NUNCA** permita el uso de su carrito como un juguete.
- **NUNCA** corra o trote con esta carrito.
- Suspenda el uso del cochecito si funciona mal o tiene alguna falla. No se utilizarán accesorios que no estén aprobados por el fabricante. Sólo se utilizarán piezas de repuesto suministradas o recomendadas por el fabricante/distribuidor. Póngase en contacto con nuestro servicio de atención al cliente para obtener piezas de repuesto.

¡IMPORTANTE! Para asegurar el funcionamiento seguro de su producto, siga estas instrucciones cuidadosamente. Por favor, conserve estas instrucciones para referencia futura.

¡IMPORTANTE! Antes de armar y cada vez que vaya a usar este producto, revise que no tenga piezas de metal dañadas, uniones flojas, piezas ausentes o bordes puntiagudos. **NUNCA** utilice el producto con piezas ausentes o rotas.

¡IMPORTANTE! Se requiere el montaje por parte de un adulto.

¡IMPORTANTE! Mantenga a los niños alejados durante el desembalaje y el ensamblaje.

CONSTRUIR EL BASTIDOR DEL CARRITO

1) • Para desplegar el cochecito, deslice el pestillo del pulgar hacia la izquierda **(1)**. Apriete el gatillo **(2)** mientras empuja hacia adelante el mango **(3)** (Fig. 1a) (Fig. 1b).

• Una vez que se desbloquee el seguro del cochecito, jale firmemente del mango del cochecito para abrir el armazón (Fig. 1c).
NOTA: El armazón debe encajar completamente en su posición y debe verse de esta manera (Fig. 1d).

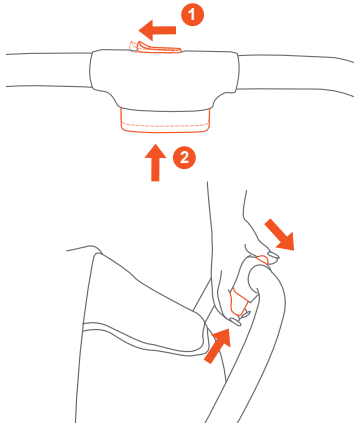

Fig. 1a

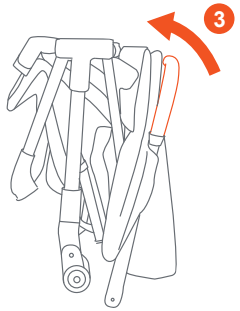

Fig. 1b

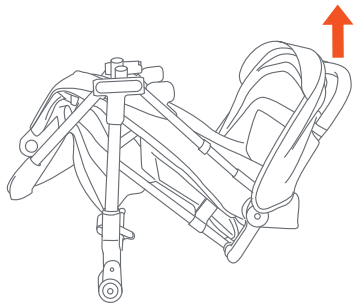
Fig. 1c

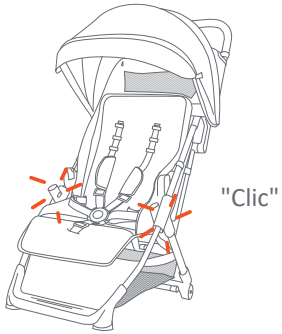

Fig. 1d

CONJUNTO DE RUEDAS TRASERAS

2) • Alinee el pasador de la rueda trasera con el orificio del eje trasero. Empuje la rueda hasta que oiga un clic (Fig. 2a).

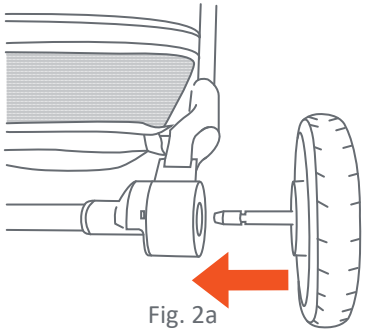
Fig. 2a

CONJUNTO DE RUEDAS DELANTERAS

3) • Desde la parte inferior, empuje cada rueda delantera dentro de la carcasa de la rueda delantera hasta que encajen en su lugar (Fig. 3a).

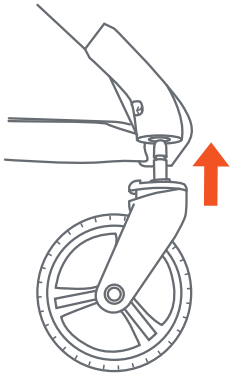
Fig. 3a

NOTA: tire de la rueda delantera y las trasera para cerciorarse de que están insertadas de manera segura al carrito. **NUNCA** use el carrito si las ruedas no se traban correctamente. Si necesita ayuda, comuníquese con nuestro departamento de servicio al cliente al customerservice@babytrend.com.

CAPOTA (si es necesario)

4) • Para instalar la capota, deslice los extremos macho de la capota en las ranuras hembra del armazón del cochecito (Fig. 4a).

• Para retirar la capota, presione la pestaña circular de liberación ubicada en el interior del armazón de la carriola con un alfiler o una pluma. Luego, tire de la capota hacia afuera (Fig. 4b). Repita el procedimiento en el otro lado.

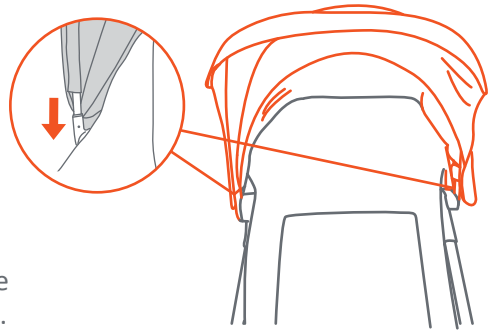

Fig. 4a

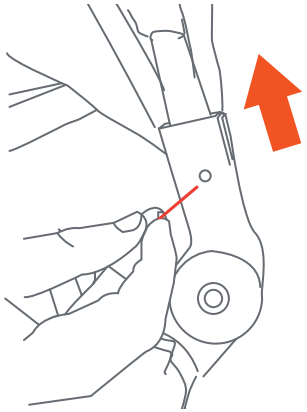

Fig. 4b

ASSEMBLY

• Empuje la cubierta del borde hacia adelante o hacia atrás para abrir y cerrar (Fig. 4d).

• Pliegue el visor de la cubierta hacia afuera para que dé más sombra o pliéguelo hacia adentro cuando no esté en uso (Fig. 4e).

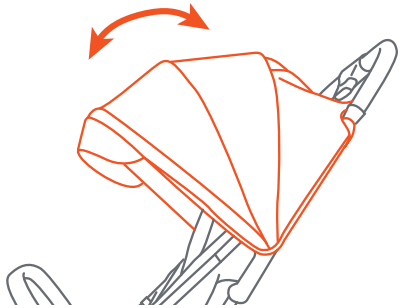

Fig. 4d

Visera

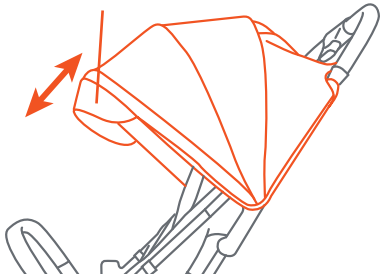

Fig. 4e

TELA Y CUBIERTA PARA COCHECITO SEGURO

5) • Asegure primero la tela del cochecito antes de colocar la cubierta.

- Para asegurar la tela del cochecito, pase la tela por la pestaña correspondiente (Fig. 5a).
- Enganche las 2 correas de la cubierta en su pestaña correspondiente (Fig. 5b).
- Repita estos pasos para el otro lado del cochecito.

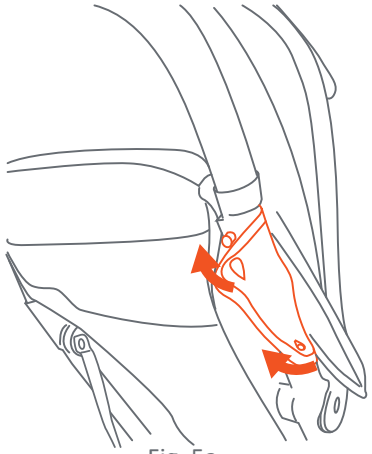

Fig. 5a

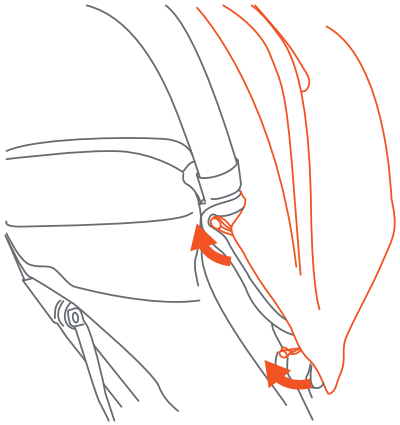

Fig. 5b

ASSEMBLY

BARRA FRONTAL

6) • Para colocar la barra frontal, alinee los anclajes con las ranuras del asiento. Empuje hasta que encaje en su lugar (Fig. 6a).

- Para separar completamente la barra de protección del cochecito, presione las pestañas ovaladas en el lado interior de la barra frontal y, al mismo tiempo, jale la barra hacia afuera (Fig. 6b).
- Se puede desmontar un lado de la barra frontal para colocar al niño en el asiento o para abrochar el arnés (Fig. 6c). Vuelva a colocar la barra frontal de forma segura antes de usar.
  ¡IMPORTANTE! Instale la barra frontal de manera que el logotipo de Baby Trend quede en posición vertical y sea legible (Fig. 6d). Si el logotipo está al revés, la barra frontal no se instalará correctamente.

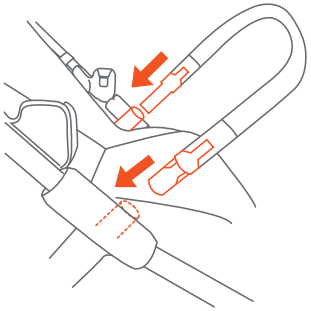

Fig. 6a

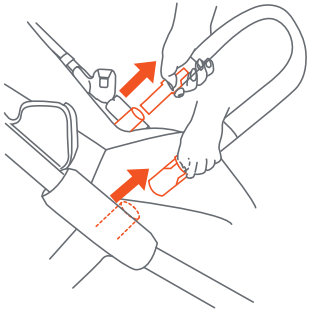

Fig. 6b

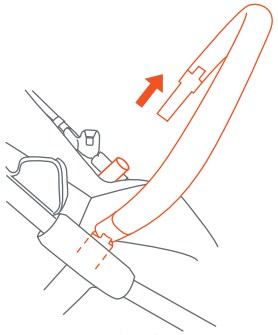

Fig. 6c

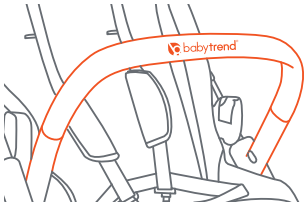

Fig. 6d

PORTAVASOS FLEXIBLE

⚠ **ADVERTENCIA:** Para evitar quemaduras, nunca coloque líquidos calientes en un portavasos. Evite posibles vuelcos, no coloque más de 1 libra (0.45 kg) en un portavasos.

7) • **Para colocar el portavasos,** deslice el clip del portavasos sobre la pestaña del portavasos en el manillar. Empuje hasta que esté firmemente en su lugar (Fig. 7a).

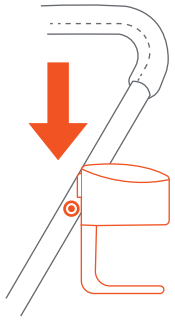

Fig. 7a

ASSEMBLY

FRENO TRASERO

⚠ **ADVERTENCIA:** Siempre aplique los frenos cuando el carrito no esté siendo empujado, para impedir que ruede fuera de su alcance. **NUNCA** deje el carrito desatendido en una colina o pendiente, ya que podría deslizarse pendiente abajo.

8) • Presione la palanca del freno hacia atrás para activarla (Fig. 8a).

• Presione la palanca hacia adelante para liberarla (Fig. 8b).
NOTA: Es posible que sea necesario mover el cochecito hacia adelante o hacia atrás para activar el freno. Compruebe que los frenos estén correctamente aplicados.

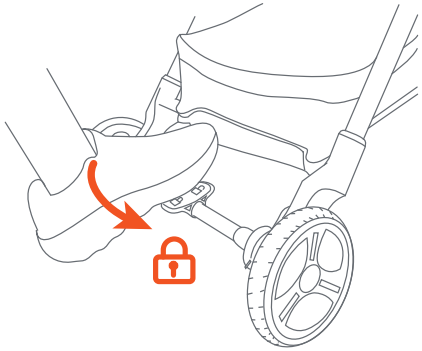

Fig. 8a

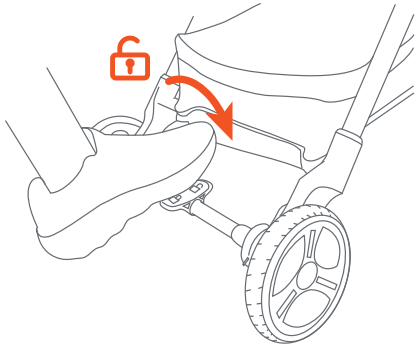

Fig. 8b

POSICIONES DEL RESPALDO

9) • Para reclinar el asiento, presione las pestañas de ajuste y tire hacia abajo mientras sostiene el aro. Para colocar el asiento en posición vertical, sostenga el aro y empuje el ajuste hacia arriba. La correa se bloqueará automáticamente (Fig. 9a).
¡IMPORTANTE! La posición erguida se debe usar únicamente para un niño de al menos 6 meses. Al reposicionar el respaldo, siempre vuelva a ajustar el arnés de seguridad, incluyendo los cinturones del hombro.

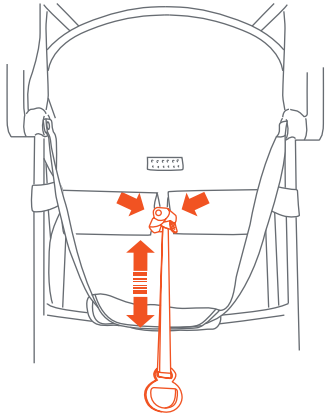

Fig. 9a

ASSEMBLY

CUBIERTA ENROLLABLE

10) • **Para usar la Cubierta Enrollable:** Desenganche el broche del lazo elástico para abrir la cubierta (Fig. 10a). Desenrolle la cubierta hacia abajo (Fig. 10b) y ciérrela con el cierre (Fig. 10c).

• **Para guardar la Cubierta Enrollable:** Invierta el paso anterior.

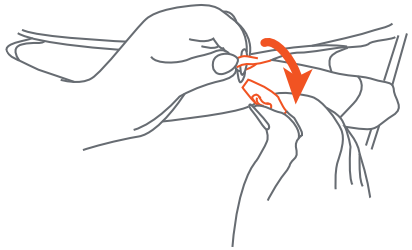

Fig. 10a

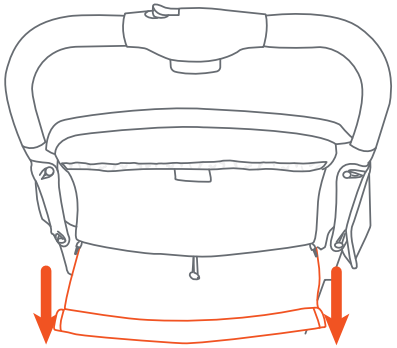

Fig. 10b

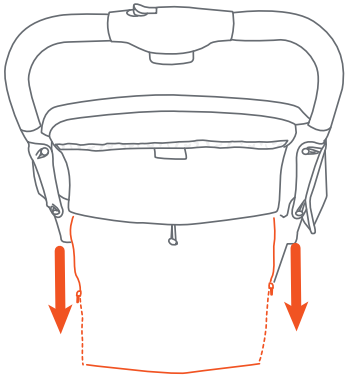

Fig. 10c

BOLSILLO DE ALMACENAMIENTO

⚠ ADVERTENCIA: El peso máximo que se puede llevar en la bosa de almacenamiento es de 1 libra (0.45 kg).

11) • **Para usar el Bolsillo de Almacenamiento:** Jale firmemente la lengüeta para separar el cierre de gancho y felpa y abrir la solapa (Fig. 11a).

• **Para cerrar el Bolsillo de Almacenamiento:** Alinee la lengüeta con la tira de cierre y presione firmemente a lo largo de la superficie para asegurar el cierre nuevamente (Fig. 11a).

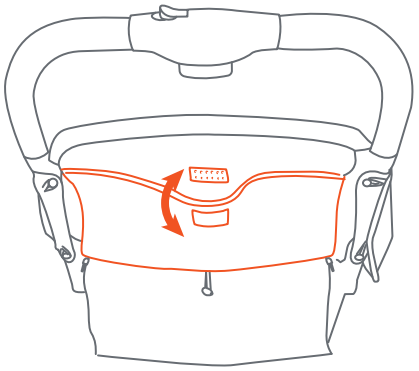

Fig. 11a

CORREA DE TRANSPORTE

12) • **Para utilizar la correa de transporte:** Pliegue el cochecito (consulte el **PASO 16**).

• Localice la correa sujeta al respaldo del asiento y despréndala del cierre de gancho y felpa (Fig. 12a).

• Utilice la correa para transportar el cochecito (Fig. 12b).

• **Para guardar la correa de transporte:** Sujete la correa al cierre de gancho y felpa ubicado en el respaldo del asiento (Fig. 12c).

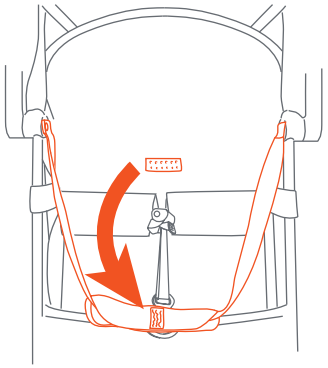

Fig. 12a

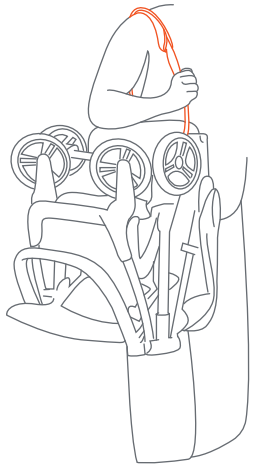

Fig. 12b

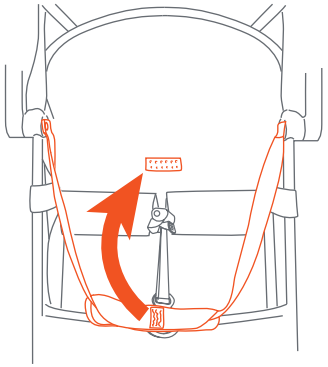

Fig. 12c

REPOSAPIÉS

13) • **Para ajustar el reposapiés:** Presione los botones de liberación en la parte inferior del asiento (Fig. 11a). Mueva simultáneamente el reposapiés hacia arriba o hacia abajo para ajustar las posiciones.

• Hay tres posiciones para el reposapiés (Fig. 11b).
NOTA: Se recomienda utilizar la posición de reposapiés **(1)** cuando el respaldo del asiento esté completamente reclinado.

Botones de Liberación

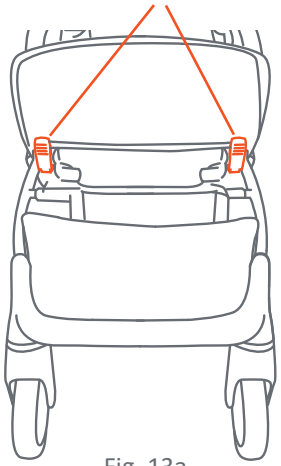

Fig. 13a

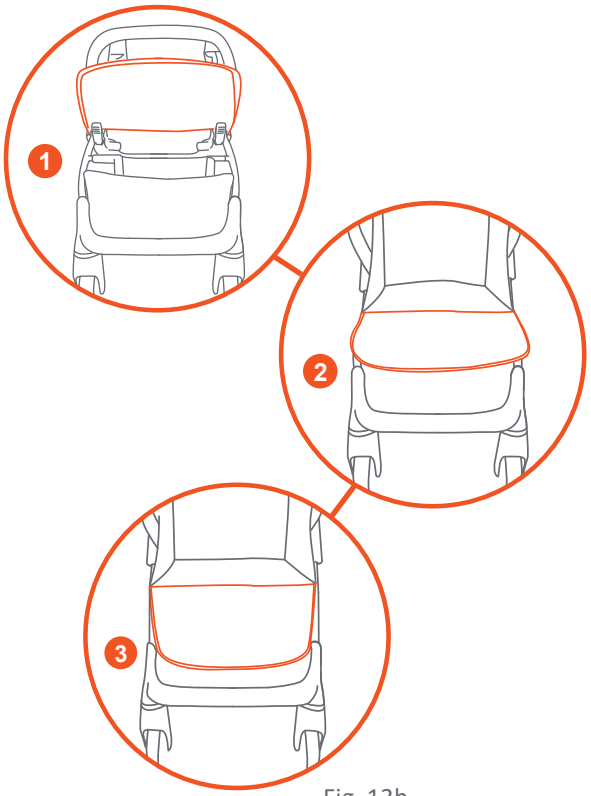

Fig. 13b

PARA SUJETAR AL NIÑO

⚠ **ADVERTENCIA:** Evite lesiones graves por caídas o resbalones. Siempre use el arnés de seguridad.

PELIGRO DE ESTRANGULAMIENTO: El niño se puede estrangular con las correas sueltas del arnés de seguridad. Nunca deje al niño en el asiento cuando las correas estén sueltas del arnés de seguridad o sin terminar de colocar.

14) • Los tirantes de los hombros del arnés de 5 puntos tienen múltiples posiciones. Seleccione la posición que coloque el tirante del hombro a la altura del hombro del niño o por debajo de este (Fig. 14a).

• Para asegurar al niño, primero coloque el arnés de seguridad alrededor de la cintura y sobre los hombros. Coloque la correa de la entrepierna entre las piernas del niño.

Ajuste de los hombros del niño

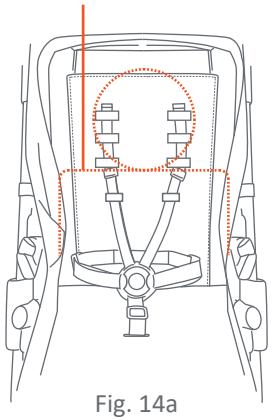

Fig. 14a

- Luego, encaje los 2 broches magnéticos alrededor de la cintura del niño (Fig. 14b).
- Después, encaje los broches de las 2 correas de los hombros en los broches de la cintura (Fig. 14c).
- Por último, encaje la placa superior en el broche (Fig. 14d) y ajuste las correas para asegurarse de que el arnés quede bien sujeto.

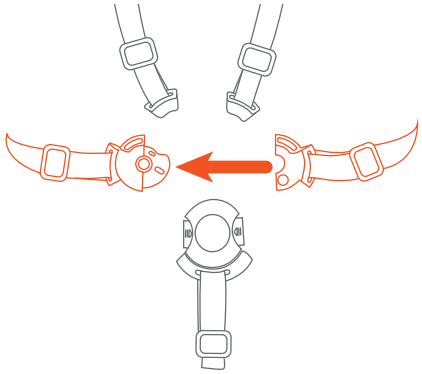

Fig. 14b

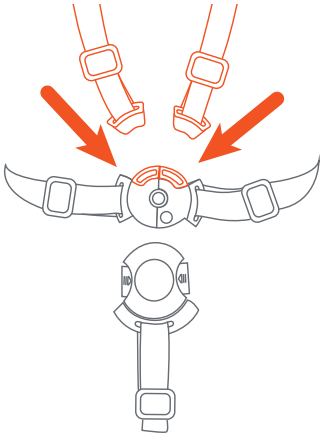

Fig. 14c

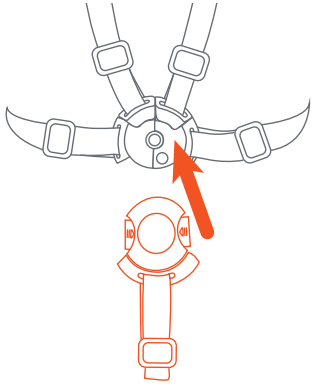

Fig. 14d

- Ajuste todos los broches para lograr el ajuste adecuado para el niño (Fig. 14e).
- Para ajustar el arnés al siguiente nivel de altura, presione el broche central de liberación. Deslice las correas de los hombros hacia arriba a través de la ranura hasta la altura deseada. Deslice las hebillas plásticas hacia abajo para alargar las correas de los hombros (Fig. 14f).
- Para ajustar el arnés a un nivel de altura inferior, pase las correas de los hombros por las ranuras inferiores y ajuste el arnés a la altura de hombros deseada (Fig. 14g).

Regule para lograr un buen ajuste

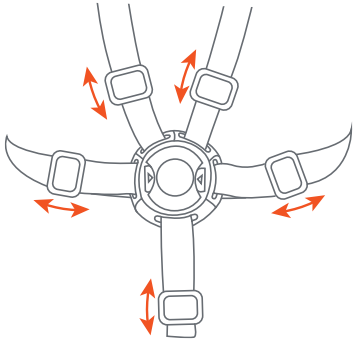

Fig. 14e

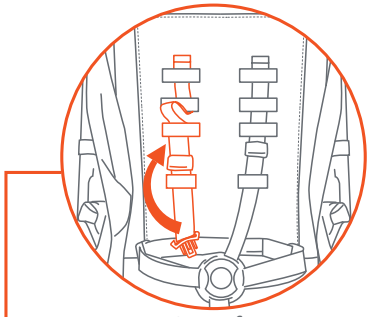

Fig. 14f

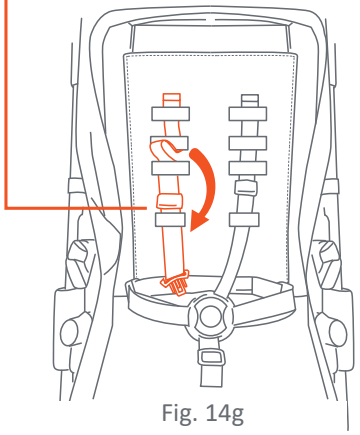

Fig. 14g

- **Para desabrochar el arnés:** Presione los botones de liberación en el centro del broche y levántelo (Fig. 14h).
  NOTA: Si los componentes del broche que están debajo permanecen unidos, sepárelos tirando de ellos.

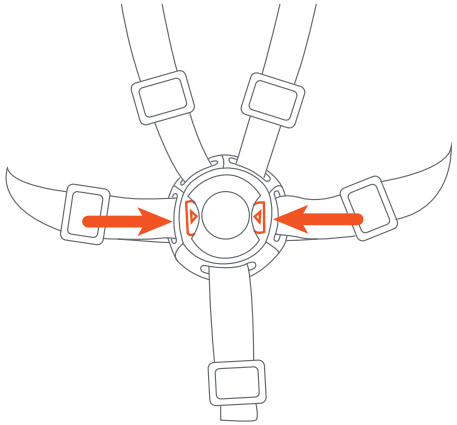

Fig. 14h

LA SILLITA PARA EL AUTOMÓVIL

⚠ ADVERTENCIA: Evite una lesión grave por caídas o resbalones, siempre use el arnés de la sillita para el automóvil.

ATENCIÓN: CS02 EZ-Lift PLUS, CS03 EZ-Lift PRO y CS04 Secure-Lift, CS06 Secure-Lift LTE Sillas de Auto deben fijarse al módulo del asiento delantero del carrito. Estos modelos requieren el ajuste del respaldo del asiento a la posición más reclinada. Silla de coche se vende por separado.

CS02 EZ-Lift PLUS, CS03 EZ-Lift PRO and CS04 Secure Lift, CS06 Secure-Lift LTE Infant Car Seats

15) • Recline el respaldo antes de colocar la sillita para el automóvil.
NOTA: Para realizar ajustes de posiciones en la sillita lea el **PASO 9**.

- Alinee el módulo de la sillita para el automóvil con los conectores del armazón interno. Apoye con cuidado la parte trasera inferior del asiento del automóvil contra el punto angular de la bandeja. Enganche el módulo en el marco del carrito. Presione firmemente hasta que haga clic.
- **SIEMPRE** verifique que la sillita para el automóvil esté conectada correctamente y trabada en el carrito antes de cada uso levantándola del manubrio de la sillita para el automóvil (Fig. 15a).

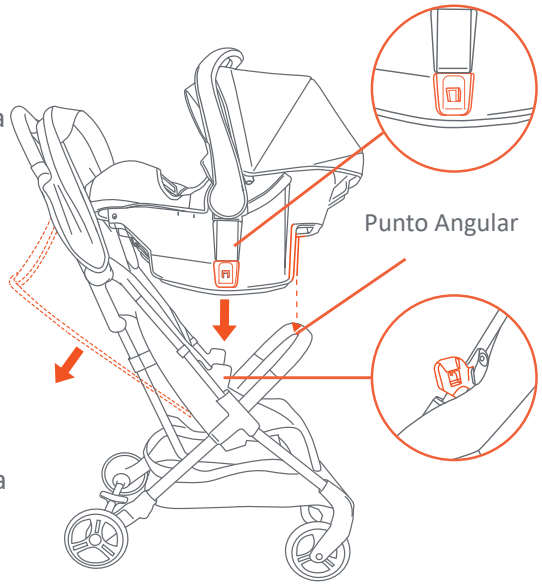

Fig. 15a

RETIRADA DE LA SILLA DE AUTO:

NOTA: Coloque el manubrio en la posición de traslado (Fig. 15b). Apriete el manubrio de liberación ubicado en la parte Superior trasera de la sillita para el automóvil y levántelo para retirarlo del carrito (Fig. 15c).

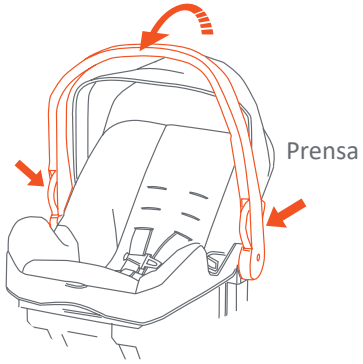

Fig. 15b

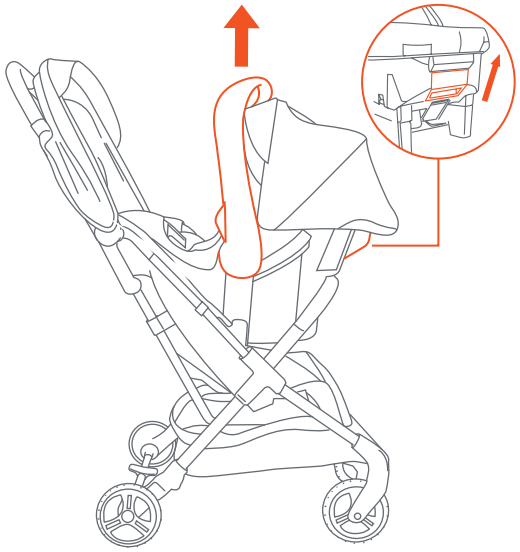

Fig. 15c

PARA PLEGAR EL CARRITO

⚠ **ADVERTENCIA:** Se debe ser prudente al plegar y desplegar el carrito para evitar que queden dedos atrapados.

⚠ **ADVERTENCIA:** Se debe tener cuidado al plegar el choche de bebé para evitar daños. Asegúrese de quitar todos los accesorios, teléfonos móviles, bolsas de pañales o carteras antes de doblar. Si no se quitan los elementos, se pueden dañar el cochecito o los artículos. Baby Trend® no se responsabiliza ni garantiza ningún daño.

PRECAUCIÓN: No permita que los niños se acerquen al carrito mientras lo pliega.

16) • Cierre la cubierta antes de plegar el cochecito.
¡IMPORTANTE! Las ruedas delanteras deben ajustarse para que miren hacia adelante antes de plegar el cochecito para evitar dañar la carcasa de las ruedas traseras.

- En el mango de empuje del cochecito, primero deslice el pestillo del pulgar hacia la izquierda **(1)**, luego apriete el gatillo de tracción **(2)** (Fig. 16a) y empuje el mango hacia abajo (Fig. 16b).
- Junte los lados del cochecito para asegurarse de que el armazón plegado esté bloqueado (Fig. 16c).
- Para desplegar el cochecito, consulte el **PASO 1**.

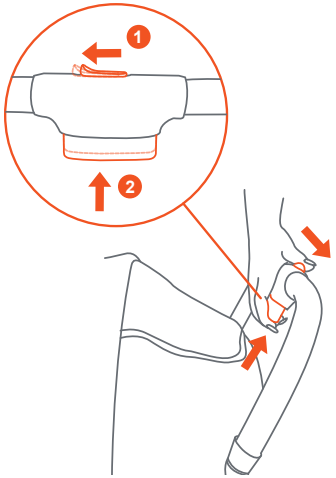

Fig. 16a

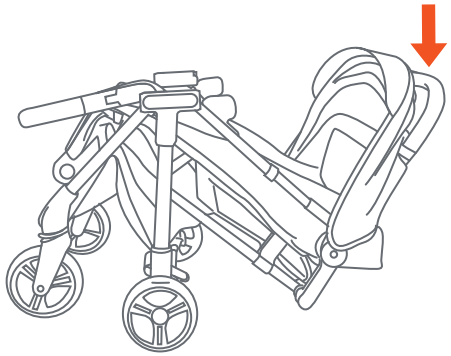
Fig. 16b

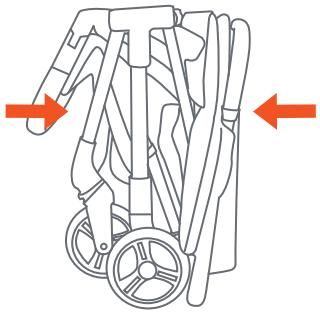
Fig. 16c

LIBERACIÓN DE LAS RUEDAS

17) • **Si reemplaza la rueda delantera:** Localice el pasador de liberación plateado en la parte posterior del cubo de la rueda delantera. Empuje el pasador de liberación y jale la rueda hacia afuera (Fig. 17a).

- **Reinstalar:** Ensamble las ruedas delanteras insertando cada rueda en la ranura correspondiente. Presione firmemente hasta que oiga un clic.
- **Si reemplaza la rueda trasera:** Presione el pasador de liberación (Fig. 17b) y extraiga la rueda (Fig. 17c).
- **Reinstalar:** Ensamble las ruedas traseras insertando cada rueda en la ranura del eje trasero. Presione firmemente hasta que oiga un clic.

Pasador de Liberación

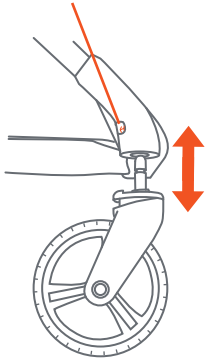
Fig. 17a

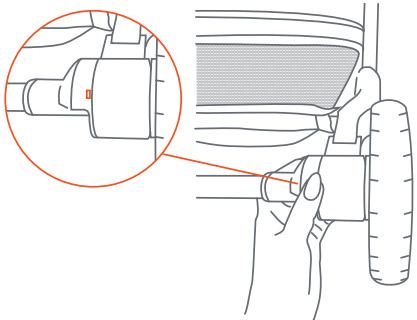
Fig. 17b

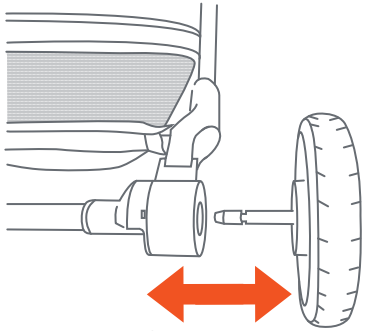
Fig. 17c

CUIDADO Y MANTENIMIENTO

ALMOHADILLA DEL ASIENTO

- Para limpiar la almohadilla del asiento, use solamente jabón doméstico o detergente suaves y agua tibia en una esponja o trapo limpio.

OTROS

- Verifique con frecuencia que su carrito no tenga tornillos sueltos, piezas gastadas, materiales o costuras rasgados. Reemplace o repare las piezas conforme sea necesario.

Vérifiez que vous disposez de toutes les pièces nécessaires pour ce modèle avant d'assembler la poussette.

Poussette

Porte-gobelet flexible

(2) Roues arrière

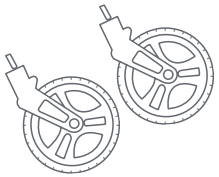

(2) Roues avant

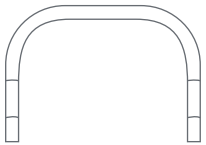

Pare-chocs

⚠ **AVERTISSEMENT :** Veuillez suivre toutes ces instructions pour assurer la sécurité de votre enfant. Conservez ces instructions pour référence ultérieure.

⚠ **AVERTISSEMENT :** Le non-respect de ces instructions pourrait entraîner des blessures graves ou la mort. Pour éviter tout risque de blessure grave due à une chute ou à une glissade, utilisez toujours le harnais de sécurité et assurez-vous que les enfants sont correctement installés conformément à ces instructions.

⚠ **AVERTISSEMENT :** Pour éviter les blessures, assurez-vous que l'enfant soit tenu à l'écart lors du dépliage et du pliage de ce produit.

⚠ **AVERTISSEMENT :** **NE JAMAIS** laisser l'enfant sans surveillance.

⚠ **AVERTISSEMENT :** Il convient de manipuler la poussette avec précaution lors du pliage et du dépliage afin d'éviter tout risque de pincement des doigts.

⚠ **AVERTISSEMENT :** La roue peut se détacher et provoquer un basculement. Tirez sur les roues pour vérifier qu'elles sont correctement fixées.

⚠ AVERTISSEMENT

⚠ **AVERTISSEMENT :** Il faut faire attention lors du pliage de la poussette pour éviter tout dommage. Veillez à retirer tous les accessoires, téléphones portables, sacs à langer ou sacs à main avant de plier la poussette. Tout objet laissé dans ou sur la poussette peut endommager la poussette ou être endommagé. Baby Trend® ne sera pas responsable et ne garantit aucun dommage.

⚠ **AVERTISSEMENT :** Assurez-vous que tous les dispositifs de verrouillage sont enclenchés avant utilisation.

⚠ **AVERTISSEMENT :** NE laissez pas l'enfant jouer avec ce produit.

⚠ **AVERTISSEMENT :** Ce produit n'est pas adapté à la course à pied ni au patinage.

⚠ **AVERTISSEMENT :** Utilisez toujours le système de retenue.

⚠ **AVERTISSEMENT :** Les dispositifs de stationnement doivent être activés lors de la mise en place ou du retrait de l'enfant dans la poussette.

⚠ **AVERTISSEMENT :** Toute charge fixée à la poignée et/ou à l'arrière du dossier et/ou aux côtés du véhicule affectera la stabilité de celui-ci.

- **ATTENTION :** Cette poussette simple est conçue pour un seul enfant. L'utiliser avec plus d'un enfant peut provoquer un déséquilibre et présenter un risque de blessure.
- Les sacs à main, les sacs de courses, les colis, les sacs à langer ou autres accessoires peuvent modifier l'équilibre de la poussette et la rendre instable, ce qui présente un danger.
- Le poids maximal pouvant être transporté dans le panier de rangement est de 5 lb (2,27 kg). Le poids maximal pouvant être transporté dans le porte-gobelet est de 1 lb (0,45 kg). Un excès de charge peut rendre la poussette instable et présenter un danger.
- Assurez-vous que la poussette est complètement ouverte et verrouillée avant de laisser un enfant s'en approcher.
- **ATTENTION :** Ce produit ne doit être utilisé que par des enfants pesant jusqu'à 48,5 lb (22 kg) ou 4 ans, selon la première de ces éventualités.
- L'utilisation de la poussette avec le siège auto fixé et son occupant ne doit pas dépasser 22 kg (48,5 lb). Cela entraînera une usure et une contrainte excessives sur la poussette et peut la rendre instable et dangereuse. Le poids maximal de l'occupant du siège auto se trouve sur le côté du siège auto (vendu séparément).
- Il est recommandé d'utiliser la position la plus inclinée possible pour les nouveau-nés.
- **TOUJOURS** consultez le manuel situé sous le siège auto pour connaître les limites de poids du siège auto.
- **N'UTILISEZ JAMAIS** la poussette dans les escaliers ou les escalators.
- N'utiliser **JAMAIS** la poussette avec des patins à roulettes, des patins en ligne, des planches à roulettes ou des vélos.
- **NE JAMAIS** permettre que votre poussette soit utilisée comme un jouet.
- **NE JAMAIS** courir ou faire du jogging avec cette poussette.
- Cessez d'utiliser la poussette en cas de dysfonctionnement ou de dommage. Les accessoires non approuvés par le fabricant ne doivent pas être utilisés. Seules les pièces de rechange fournies ou recommandées par le fabricant/distributeur doivent être utilisées. Veuillez contacter notre service client pour obtenir des pièces de rechange.

IMPORTANT ! Pour garantir le bon fonctionnement de votre produit, veuillez suivre attentivement ces instructions. Veuillez conserver ces instructions pour référence ultérieure.

IMPORTANT ! Avant le montage et avant chaque utilisation, vérifiez que ce produit ne présente pas de pièces endommagées, de joints desserrés, de pièces manquantes ou de bords tranchants. **NE JAMAIS** utiliser si des pièces sont manquantes ou cassées.

IMPORTANT ! Le montage doit être effectué par un adulte.

IMPORTANT ! Tenez les enfants à l'écart pendant le déballage et le montage.

INSTALLER LE CADRE DE LA POUSSETTE

1) • Pour déplier la poussette, faites glisser le loquet du pouce vers la gauche **(1)**. Pressez la gâchette **(2)** tout en poussant la poignée vers l'avant **(3)** (Fig. 1a) et (Fig. 1b).

• Une fois le verrou de la poussette désengagé, tirez fermement sur la poignée de la poussette pour ouvrir le cadre (Fig. 1c).
REMARQUE : Le cadre doit s'enclencher complètement et ressembler à (Fig. 1d).

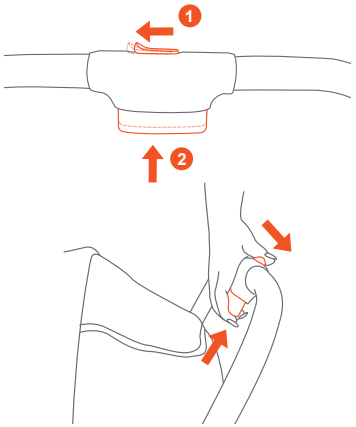

Fig. 1a

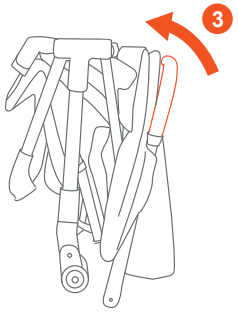

Fig. 1b

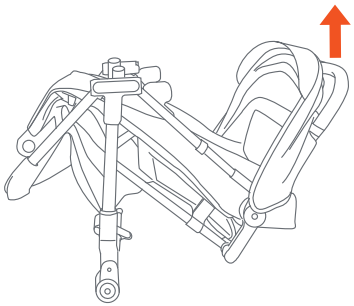
Fig. 1c

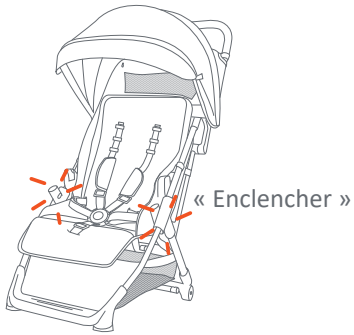

Fig. 1d

ASSEMBLAGE DES ROUES ARRIÈRE

2) • Alignez la goupille de la roue arrière avec le trou sur l'essieu arrière. Poussez la molette jusqu'à entendre un clic (Fig. 2a).

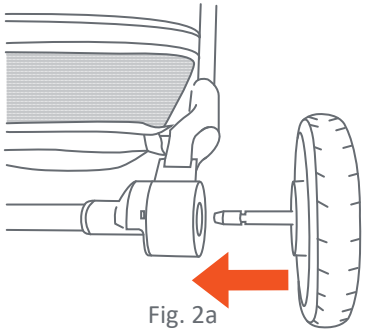
Fig. 2a

ASSEMBLAGE DES ROUES AVANT

3) • Par le dessous, poussez chaque roue avant dans les logements des roues jusqu'à ce qu'elles se verrouillent en place (Fig. 3a).

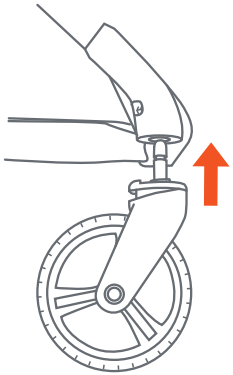
Fig. 3a

REMARQUE : Tirez sur les roues avant et arrière pour vous assurer qu'elles sont toutes bien fixées à la poussette. **N'UTILISEZ JAMAIS** la poussette si les roues ne se verrouillent pas en place. Si vous avez besoin d'aide, veuillez contacter customerservice@babytrend.com.

AUVANT (si nécessaire)

4) • Pour installer l'auvent, glissez les extrémités mâles de l'auvent dans les fentes femelles du cadre de la poussette (Fig. 4a).

• Pour retirer l'auvent, appuyez sur la languette de déverrouillage circulaire située à l'intérieur du châssis de la poussette à l'aide d'une épingle ou d'un stylo. Tirez ensuite l'auvent vers l'extérieur (fig. 4b). Répétez l'opération de l'autre côté.

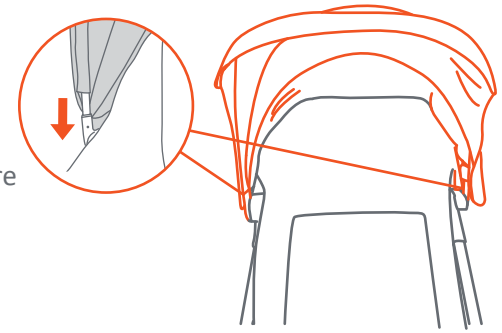

Fig. 4a

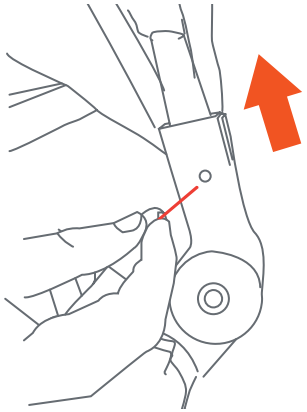

Fig. 4b

ASSEMBLEE

• Tirez le bord de l'auvent vers l'avant ou vers l'arrière pour l'ouvrir ou la fermer (fig. 4d).

• Déployez la visière de l'auvent pour plus d'ombre, ou rabattez-la vers l'intérieur lorsqu'elle n'est pas utilisée (Fig. 4e).

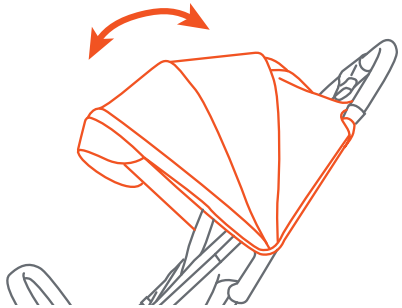

Fig. 4d

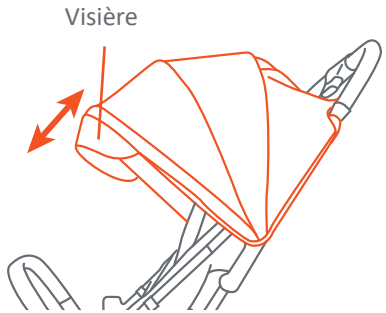

Fig. 4e

FIXER LE TISSU ET L'AUVENT DE LA POUSSETTE

5) • Fixez d'abord le tissu de la poussette avant l'auvent.

• Pour fixer le tissu de la poussette, enroulez-le autour de la languette correspondante (fig. 5a).

• Accrochez les 2 sangles de l'auvent à leur languette correspondante (Fig. 5b).

• Répétez ces étapes de l'autre côté de la poussette.

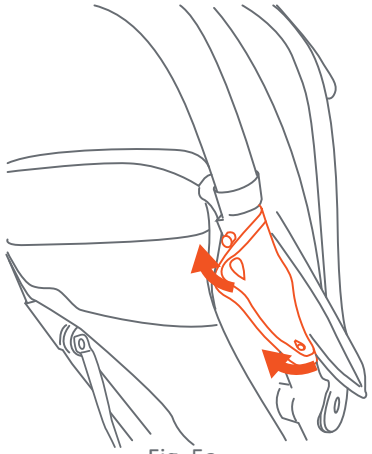

Fig. 5a

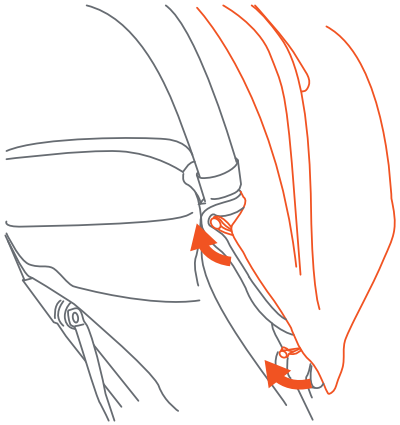

Fig. 5b

BARRE DE PROTECTION

6) • Pour fixer la barre de pare-chocs, alignez les ancrages avec les fentes du siège. Poussez jusqu'à ce qu'elle s'enclenche (fig. 6a).

• Pour retirer complètement la barre de protection de la poussette, appuyez sur les languettes ovales situées à l'intérieur de la barre et, simultanément, tirez la barre pour l'éloigner de la poussette (fig. 6b).

• Un côté de la barre de protection peut être détaché pour placer l'enfant dans le siège ou pour attacher le harnais (Fig. 6c). Remettez solidement en place la barre de protection avant utilisation.

IMPORTANT ! Installez la barre de protection de manière à ce que le logo Baby Trend soit droit et lisible (Fig. 6d). Si le logo est à l'envers, la barre de protection ne s'installera pas correctement.

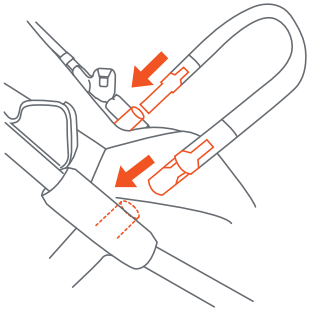

Fig. 6a

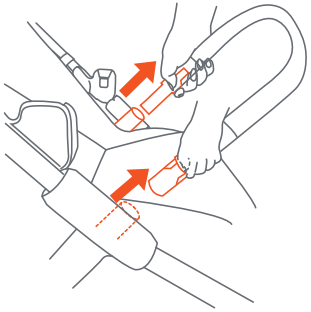

Fig. 6b

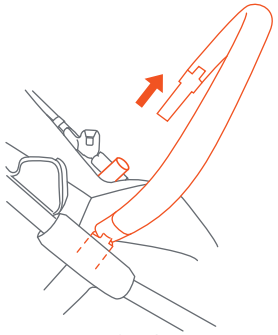

Fig. 6c

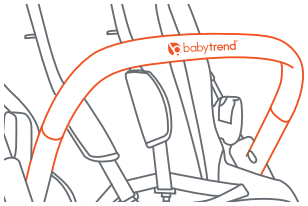

Fig. 6d

PORTE-GOBELET FLEXIBLE

⚠ **AVERTISSEMENT :** Pour éviter les brûlures, ne mettez jamais de liquides chauds dans un porte-gobelet. Pour éviter tout risque de basculement, ne placez pas plus de 0,45 kg (1 lb) dans un porte-gobelet.

7) • **To attach the cup holder,** slide the clip on the cup holder over the cup holder tab on the handlebar. Push until firmly in place (Fig. 7a).

• **Pour fixer le porte-gobelet,** faites glisser le clip du porte-gobelet sur la languette du porte-gobelet sur le guidon. Poussez jusqu'à ce que la pièce soit bien en place (Fig. 7a).

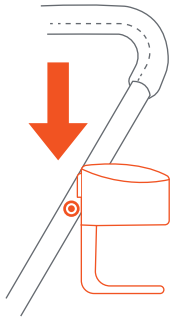

Fig. 7a

FREIN ARRIÈRE

⚠ **AVERTISSEMENT :** Toujours serrer les freins lorsque la poussette n'est pas poussée afin que la poussette ne roule pas. **NE JAMAIS** laisser la poussette sans surveillance sur une pente ou une colline, car elle pourrait glisser et dévaler la pente.

8) • Appuyez sur le levier de frein vers l'arrière pour l'enclencher (fig. 8a).

• Poussez le levier vers l'avant pour le désengager (fig. 8b).
REMARQUE : Il peut être nécessaire d'avancer ou de reculer légèrement la poussette afin d'enclencher le frein. Vérifiez que les freins sont correctement enclenchés.

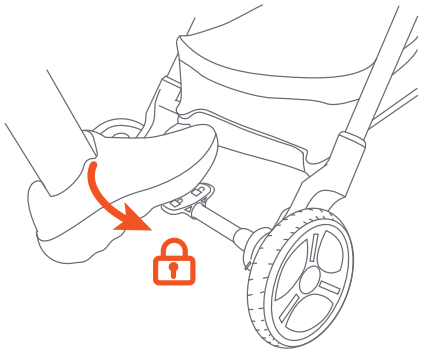

Fig. 8a

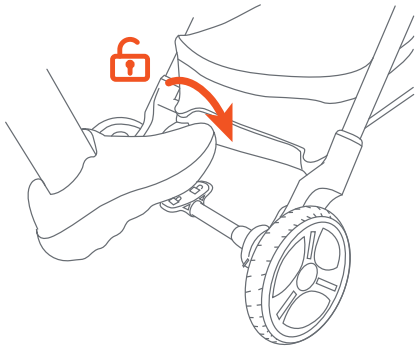

Fig. 8b

POSITIONNEMENT DU DOSSIER

9) • Pour incliner le siège, appuyez sur les languettes de réglage et tirez vers le bas tout en tenant l'arceau. Pour remettre le siège en position verticale, tenez la poignée et poussez le mécanisme de réglage vers le haut. La sangle se verrouille automatiquement (Fig. 9a).
IMPORTANT ! La position verticale ne doit être utilisée que pour un enfant âgé d'au moins 6 mois. Réajustez toujours le harnais de sécurité, y compris les sangles d'épaules, lorsque vous repositionnez le dossier du siège.

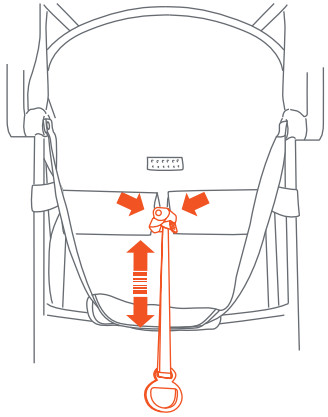

Fig. 9a

ASSEMBLEE

HOUSSE ENROULABLE

10) • **Pour utiliser la housse enroulable :** Détachez l'attache de l'élastique pour ouvrir la housse (fig. 10a). Rabattez la housse (Fig. 10b) et fermez-la à l'aide de la fermeture éclair (Fig. 10c).

• **Pour ranger la housse enroulable :** Effectuez l'opération précédente dans le sens inverse.

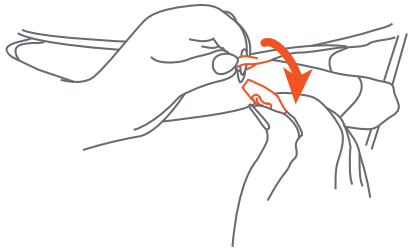

Fig. 10a

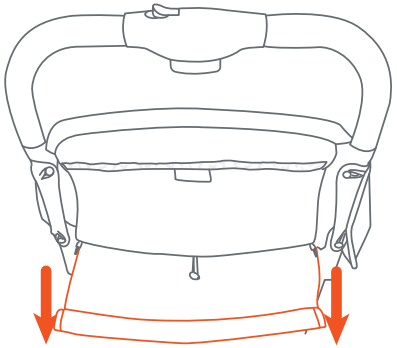

Fig. 10b

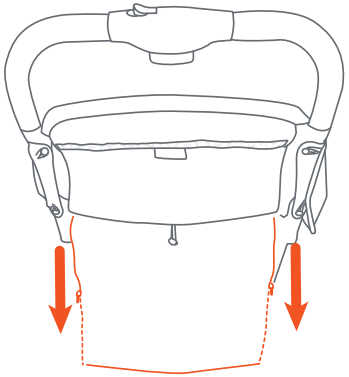

Fig. 10c

POCHE DE RANGEMENT

⚠ AVERTISSEMENT : Le poids maximal pouvant être transporté dans la poche de rangement est de 1 lb (0,45 kg).

11) • **Pour utiliser la poche de rangement :** Tirez fermement sur la languette pour séparer les attaches auto-agrippantes et ouvrir le rabat (Fig. 11a).

• **Pour fermer la poche de rangement :** Alignez la languette avec la bande de fixation et appuyez fermement le long de la surface pour réengager la liaison (Fig. 11a).

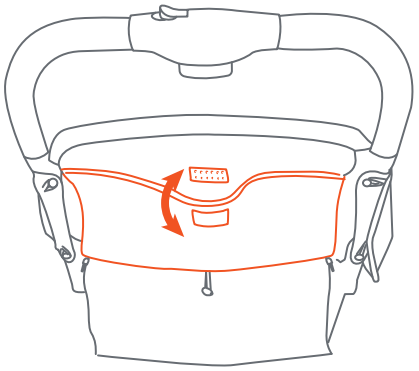

Fig. 11a

SANGLE DE TRANSPORT

12) • **Pour utiliser la sangle de transport :** Pliez la poussette (voir **ÉTAPE 16**).

• Repérez la sangle fixée au dossier du siège et détachez-la du système auto-agrippant (fig. 12a).

• Utilisez la sangle pour transporter la poussette (Fig. 12b).

• **Pour ranger la bandoulière :** Fixez la sangle au crochet et à la boucle du dossier du siège (Fig. 12c).

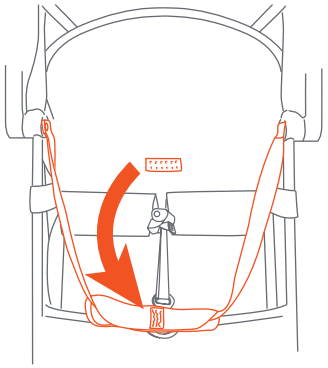

Fig. 12a

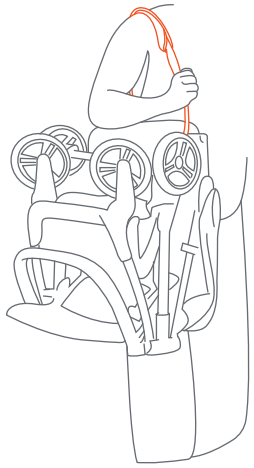

Fig. 12b

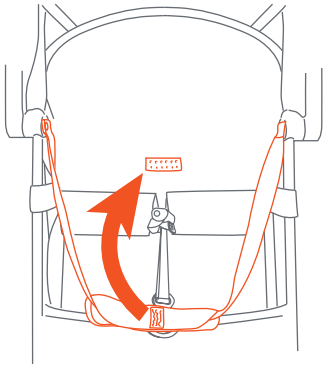

Fig. 12c

REPOSE-PIEDS

13) • **Pour régler le repose-pieds :** Appuyez sur les boutons de déverrouillage situés sous le siège (Fig. 13a). Déplacez simultanément le repose-pieds vers le haut ou vers le bas pour régler sa position.

• Le repose-pieds dispose de trois positions (Fig. 13b)
REMARQUE : Il est recommandé d'utiliser la **(1)** position du repose-pieds lorsque le dossier du siège est complètement incliné vers l'arrière.

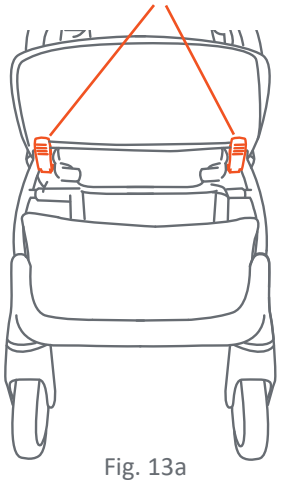

Fig. 13a

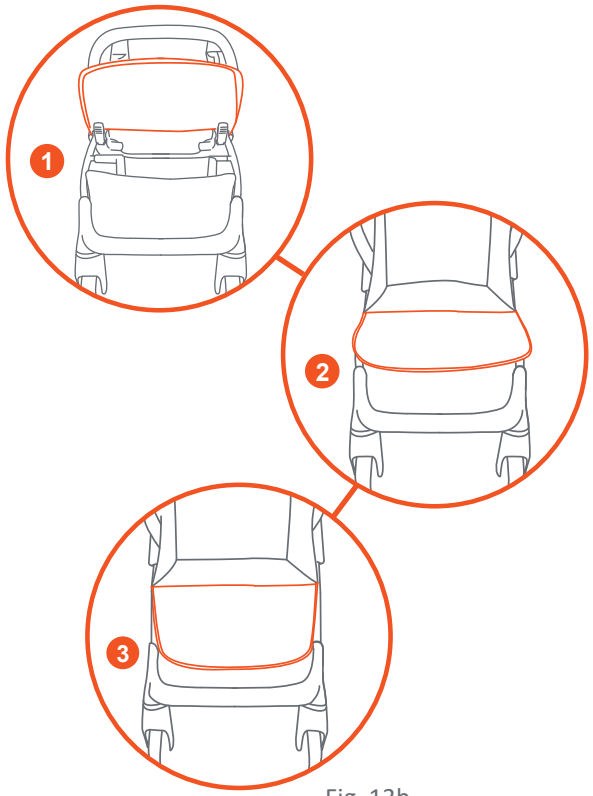

Fig. 13b

SÉCURISEZ L'ENFANT

⚠ **AVERTISSEMENT :** Évitez les blessures graves dues aux chutes ou aux glissades. Utilisez toujours le harnais de sécurité.

RISQUE D'ÉTRANGLEMENT : Un enfant peut s'étrangler avec un harnais de sécurité mal serré. Ne laissez jamais un enfant dans un siège lorsque le harnais de sécurité est desserré ou détaché.

14) • Les bretelles du harnais à 5 points sont réglables sur plusieurs positions. Sélectionnez la position qui place la bretelle au niveau ou en dessous du haut de l'épaule de l'enfant (Fig. 14a).

• Pour attacher l'enfant, commencez par placer le harnais de sécurité autour de la taille et sur les épaules. Placez la sangle d'entrejambe entre les jambes de l'enfant.

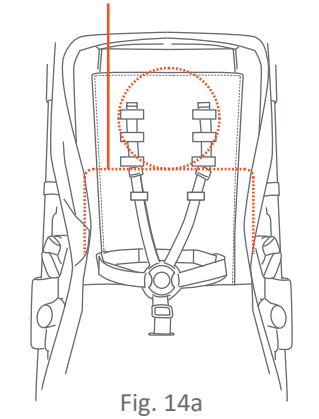

Fig. 14a

- Ensuite, fixez les 2 boucles magnétiques autour de la taille de l'enfant (Fig. 14b).
- Ensuite, clipsez les 2 boucles des bretelles sur les boucles de la taille (Fig. 14c).
- Enfin, emboîtez la plaque supérieure sur la boucle (Fig. 14d) et tirez sur les sangles pour vous assurer que le harnais est bien fixé.

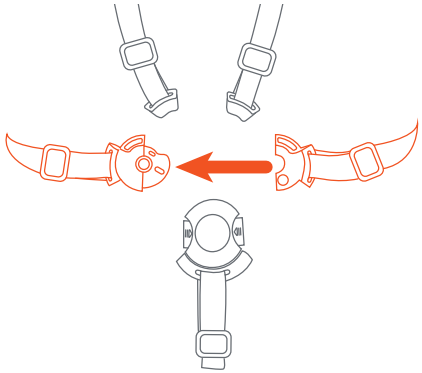

Fig. 14b

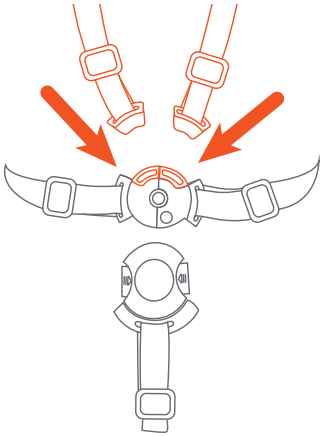

Fig. 14c

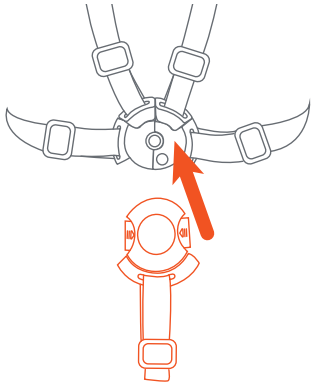

Fig. 14d

- Réglez toutes les boucles pour qu'elles soient bien ajustées à l'enfant (Fig. 14e).
- Pour régler le harnais à la hauteur supérieure, appuyez sur le loquet de déverrouillage central. Faites glisser les bretelles vers le haut à travers la fente jusqu'à la hauteur souhaitée. Faites glisser les boucles en plastique vers le bas pour allonger les bretelles (Fig. 14f).
- Pour ajuster le harnais à un niveau de hauteur inférieur, faites passer les bretelles dans les fentes inférieures et ajustez le harnais au niveau d'épaule souhaité (Fig. 14g).

Ajustez afin d'obtenir un maintien bien ajusté

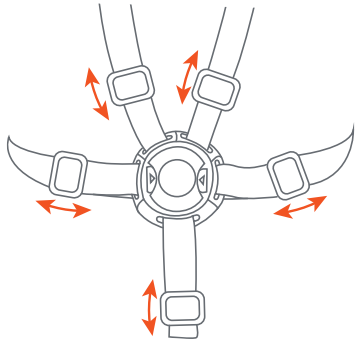

Fig. 14e

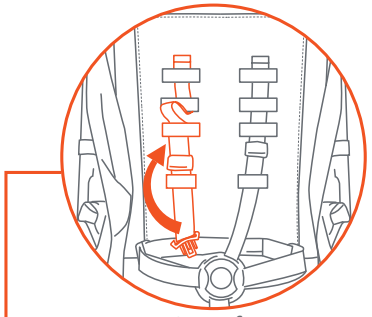

Fig. 14f

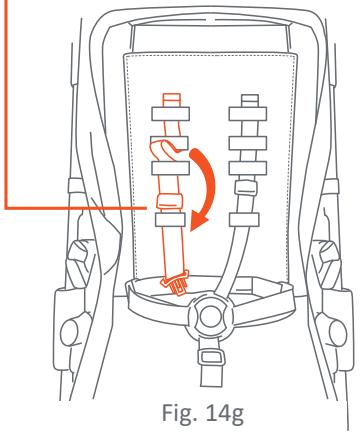

Fig. 14g

- **Pour détacher le harnais :** Appuyez sur les boutons de déverrouillage au centre de la boucle et soulevez (Fig. 14h).
  REMARQUE : Si les éléments de la boucle situés en dessous restent attachés, tirez dessus pour les séparer.

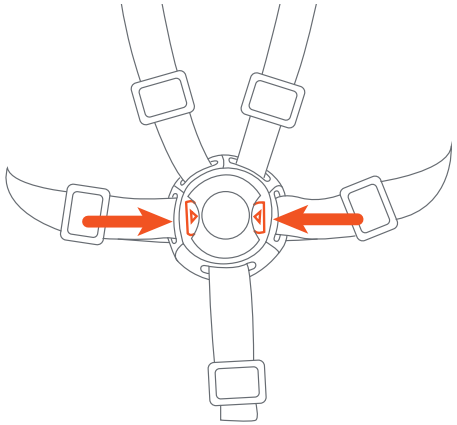

Fig. 14h

LE SIÈGE AUTO POUR BÉBÉ

⚠ AVERTISSEMENT : Pour éviter les blessures graves dues aux chutes ou aux glissades, utilisez toujours le harnais du siège auto pour bébé.

ATTENTION : CS02 EZ-Lift PLUS, CS03 EZ-Lift PRO et CS04 Secure-Lift, CS06 Secure-Lift LTE Sièges auto pour nourrissons doivent se fixer au module du siège avant de la poussette. Ces modèles nécessitent que le dossier du siège soit réglé en position la plus inclinée. Siège auto vendu séparément.

CS02 EZ-Lift PLUS, CS03 EZ-Lift PRO and CS04 Secure Lift, CS06 Secure-Lift LTE Infant Car Seats

15) • Inclinez le dossier du siège avant de placer le siège auto.
REMARQUE : Pour régler la position du siège, reportez-vous à **ÉTAPE 9**.

- Alignez le module du siège auto avec les connecteurs du cadre intérieur. Avec précaution, appuyez l'arrière inférieur des sièges auto contre le point d'angle de la barre. Verrouillez le module dans le cadre de la poussette. Appuyez fermement jusqu'à ce que vous entendiez un clic.
- Assurez-vous **TOUJOURS** que le siège auto est correctement connecté et verrouillé sur la poussette avant chaque utilisation en soulevant la poignée du siège auto (Fig. 15a).

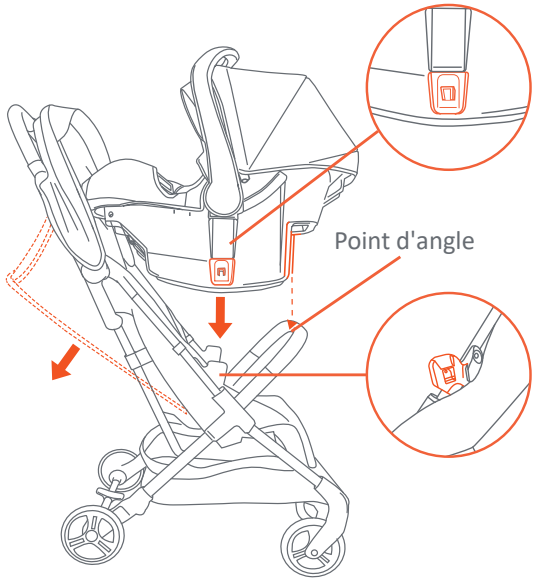

Fig. 15a

RETRAIT DU SIÈGE AUTO :

REMARQUE : Réglez la poignée en position de transport (Fig. 15b). Pressez la poignée de déverrouillage située en haut à l'arrière du siège auto et soulevez-le pour le retirer de la poussette (Fig. 15c).

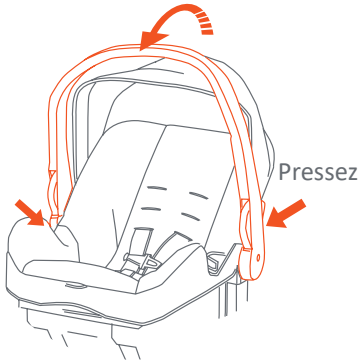

Fig. 15b

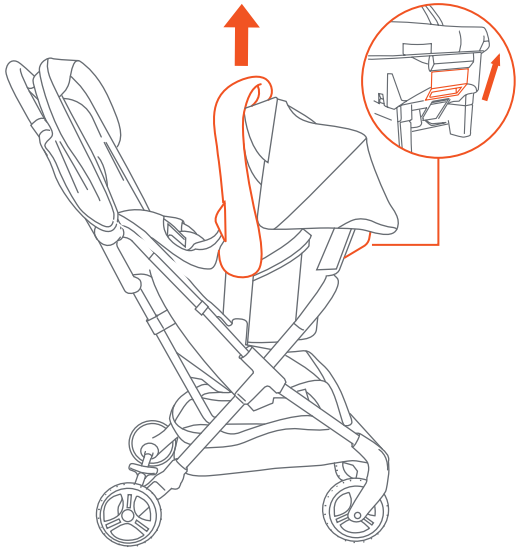

Fig. 15c

POUR PLIER LA POUSSETTE

⚠ **AVERTISSEMENT :** Il faut faire attention lors du pliage et du dépliage de la poussette pour éviter de se coincer les doigts.

⚠ **AVERTISSEMENT :** Il faut faire attention lors du pliage de la poussette pour éviter tout dommage. Veillez à retirer tous les accessoires, téléphones portables, sacs à langer ou sacs à main avant de plier la poussette. Tout objet laissé dans ou sur la poussette peut endommager la poussette ou être endommagé. Baby Trend® ne sera pas responsable et ne garantit aucun dommage.

ATTENTION : Ne laissez pas les enfants s'approcher de la poussette pendant qu'elle est pliée.

16) • Fermez l'auvent avant de plier la poussette.
IMPORTANT ! Avant de plier la poussette, assurez-vous que les roues avant sont bien tournées vers l'avant pour ne pas abîmer le logement des roues arrière.

- Sur la poignée de poussée de la poussette, faites d'abord glisser le loquet du pouce vers la gauche **(1)**, puis serrez la gâchette de traction **(2)** (Fig. 16a) et poussez la poignée vers le bas (Fig. 16b).
- Poussez les côtés de la poussette ensemble pour vous assurer que le cadre plié est verrouillé (Fig. 16c).
- Pour déplier la poussette, reportez-vous à **ÉTAPE 1.**

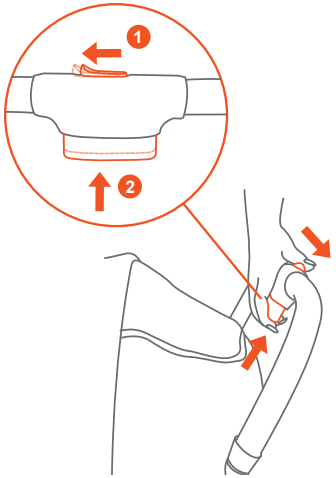

Fig. 16a

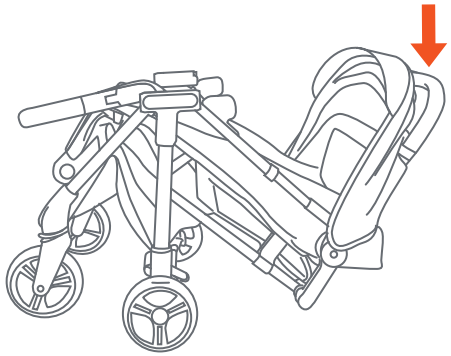
Fig. 16b

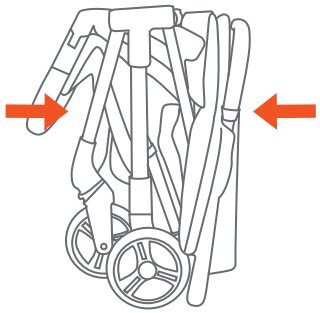
Fig. 16c

DÉVERROUILLAGE DES ROUES

17) • **Si vous remplacez la roue avant :** Repérez la goupille de déverrouillage argentée à l'arrière du moyeu de la roue avant. Poussez la goupille de déverrouillage et retirez la roue (Fig. 17a).

- **Réinstaller :** Assemblez les roues avant en insérant chaque roue dans son logement. Appuyez fermement jusqu'à entendre un clic.
- **Si vous remplacez la roue arrière :** Appuyez sur la goupille de déverrouillage (Fig. 17b) et retirez la roue (Fig. 17c).
- **Réinstaller :** Assemblez les roues arrière en insérant chaque roue dans la fente de roue sur l'essieu arrière. Appuyez fermement jusqu'à entendre un clic.

Goupille de déverrouillage

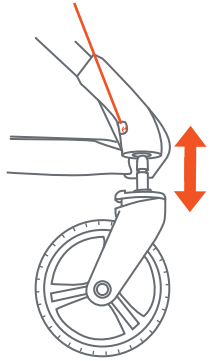
Fig. 17a

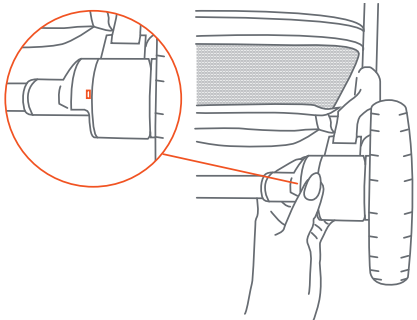
Fig. 17b

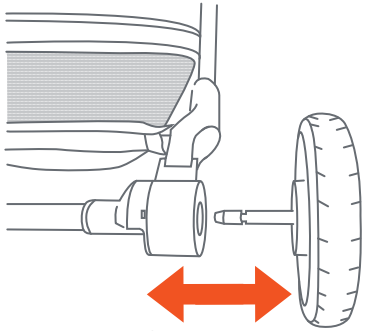
Fig. 17c

ENTRETIEN ET MAINTENANCE

COUSSIN DE SIÈGE

- Pour nettoyer le coussin du siège, utilisez uniquement un savon ou un détergent ménager doux et de l'eau tiède sur une éponge ou un chiffon propre.

AUTRE

- Vérifiez régulièrement votre poussette pour déceler les vis desserrées, les pièces usées, les tissus déchirés ou les coutures abîmées. Remplacez ou réparez les pièces selon les besoins.

Prüfen Sie vor dem Zusammenbau des Kinderwagens, ob Sie alle Teile für dieses Modell haben.

Kinderwagen

Flex-Getränkehalter

(2) Hinterräder

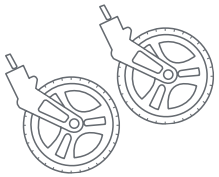

(2) Vorderräder

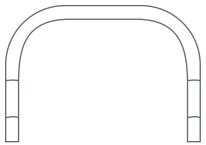

Sicherheitsbügel

⚠ **WARNUNG:** Bitte befolgen Sie alle diese Anweisungen, um die Sicherheit Ihres Kindes zu gewährleisten. Bewahren Sie diese Anweisungen zum späteren Nachschlagen auf.

⚠ **WARNUNG:** Die Nichtbeachtung dieser Anweisungen kann zu schweren Verletzungen oder zum Tod führen. Um schwere Verletzungen durch Stürze oder Ausrutschen zu vermeiden, verwenden Sie immer den Sicherheitsgurt und stellen Sie sicher, dass die Kinder gemäß dieser Anleitung richtig positioniert sind.

⚠ **WARNUNG:** Um Verletzungen zu vermeiden, achten Sie darauf, dass sich das Kind beim Auf- und Zusammenklappen dieses Produkts nicht in der Nähe aufhält.

⚠ **WARNUNG:** Lassen Sie das Kind **NIEMALS** unbeaufsichtigt.

⚠ **WARNUNG:** Beim Zusammen- und Ausklappen des Kinderwagens ist darauf zu achten, dass die Finger nicht eingeklemmt werden.

⚠ **WARNUNG:** Das Rad kann sich lösen und zum Umkippen führen. Ziehen Sie an den Rädern, um sicherzustellen, dass es fest befestigt ist.

⚠ **WARNUNG:** Beim Zusammenklappen des Kinderwagens ist Vorsicht geboten, um Beschädigungen zu vermeiden. Vor dem Zusammenfalten bitte alle Accessoires, Mobiltelefone, Wickeltaschen oder Handtaschen entfernen. Werden Gegenstände nicht rechtzeitig im oder auf dem Kinderwagen entfernt, kann dies zu Schäden am Kinderwagen oder an den Gegenständen führen, wenn diese nicht entfernt werden. Baby Trend® übernimmt keine Haftung oder Gewährleistung für etwaige Schäden.

⚠ **WARNUNG:** Stellen Sie vor der Benutzung sicher, dass alle Verriegelungsvorrichtungen eingerastet sind.

⚠ **WARNUNG:** Das Kind nicht mit diesem Produkt spielen lassen.

⚠ **WARNUNG:** Dieses Produkt ist nicht zum Laufen oder Skaten geeignet.

⚠ **WARNUNG:** Verwenden Sie immer das Rückhaltesystem.

⚠ **WARNUNG:** Die Parkvorrichtungen müssen beim Hineinsetzen und Herausnehmen von Kindern aus dem Kinderwagen aktiviert werden.

⚠ **WARNUNG:** Jegliche Last, die am Griff und/oder an der Rückseite der Rückenlehne und/oder an den Seiten des Fahrzeugs angebracht ist, beeinträchtigt die Stabilität des Fahrzeugs.

- **VORSICHT:** Dieser Einzelkinderwagen ist nur für ein Kind ausgelegt. Die Verwendung mit mehr als einem Kind kann zu einem Ungleichgewicht führen, das Ihr Kind verletzen/schädigen kann.
- Handtaschen, Einkaufstaschen, Pakete, Wickeltaschen oder Accessoires können das Gleichgewicht des Kinderwagens verändern und einen gefährlichen, instabilen Zustand verursachen.
- Das maximale Gewicht, das im Aufbewahrungskorb transportiert werden kann, beträgt 2,27 kg (5 lb). Das maximale Gewicht, das im Getränkehalter transportiert werden kann, beträgt 0,45 kg (1 lb). Übergewicht kann zu einem gefährlichen, instabilen Zustand führen.
- Stellen Sie sicher, dass der Kinderwagen vollständig geöffnet und verriegelt ist, bevor Sie ein Kind in die Nähe des Kinderwagens lassen.
- **VORSICHT:** Dieses Produkt sollte nur von Kindern bis zu einem Gewicht von 22 kg (48,5 lb) oder einem Alter von 4 Jahren verwendet werden, je nachdem, was zuerst eintritt.
- Das Gesamtgewicht des Kinderwagens mit angebrachtem Autositz und dem darin befindlichen Kind darf 22 kg (48,50 lb) nicht überschreiten. Dies führt zu übermäßigem Verschleiß und Belastung des Kinderwagens und kann einen gefährlichen, instabilen Zustand zur Folge haben. Das maximale Gewicht des Insassen für den Kindersitz finden Sie an der Seite des Kindersitzes (separat erhältlich).
- Es wird empfohlen, für Neugeborene die am weitesten zurückgelehnte Position einzunehmen.
- Beachten Sie **IMMER** die Gewichtsbeschränkungen für den Kindersitz in der Bedienungsanleitung unter dem Kindersitz.
- **NIEMALS** den Kinderwagen auf Treppen oder Rolltreppen benutzen.
- **NIEMALS** den Kinderwagen mit Rollschuhen, Inlineskates, Skateboards oder Fahrrädern benutzen.
- **NIEMALS** erlauben, dass Ihr Kinderwagen als Spielzeug benutzt wird.
- **NIEMALS** mit diesem Kinderwagen rennen oder joggen.
- Stellen Sie die Benutzung des Kinderwagens ein, falls er Fehlfunktionen aufweist oder beschädigt wird. Es dürfen keine Zubehörteile verwendet werden, die nicht vom Hersteller zugelassen sind. Es dürfen ausschließlich vom Hersteller/Vertriebspartner gelieferte oder empfohlene Ersatzteile verwendet werden. Bitte wenden Sie sich an unseren Kundendienst, um Ersatzteile zu erhalten.

WICHTIG! Um einen sicheren Betrieb Ihres Produkts zu gewährleisten, befolgen Sie bitte diese Anweisungen sorgfältig. Bitte bewahren Sie diese Anweisungen zum späteren Nachschlagen auf.

WICHTIG! Vor der Montage und jedem Gebrauch überprüfen Sie dieses Produkt auf beschädigte Hardware, lose Verbindungen, fehlende Teile oder scharfe Kanten. **NIEMALS** verwenden, wenn Teile fehlen oder beschädigt sind.

WICHTIG! Die Montage durch Erwachsene ist erforderlich.

WICHTIG! Kinder während des Auspackens und der Montage fernhalten.

AUFBAU DES KINDERWAGENGESTELLS

1) • Zum Aufklappen des Kinderwagens den Daumenriegel nach links schieben **(1)**. Drücken Sie den Abzug **(2)**, während Sie den Griff **(3)** nach vorne schieben (Abb. 1a) und (Abb. 1b).

• Sobald die Kinderwagenverriegelung gelöst ist, ziehen Sie den Griff des Kinderwagens fest nach oben, um den Rahmen aufzuklappen (Abb. 1c). **HINWEIS:** Der Rahmen muss vollständig einrasten und sollte wie in Abb. 1d aussehen.

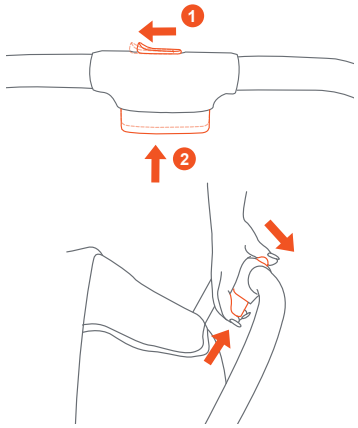

Fig. 1a

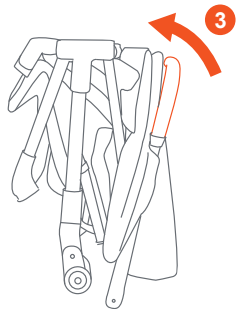

Fig. 1b

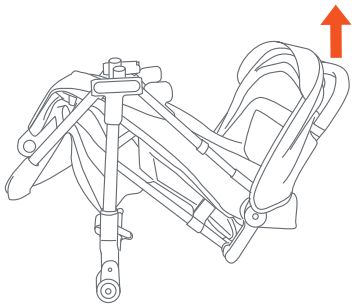
Fig. 1c

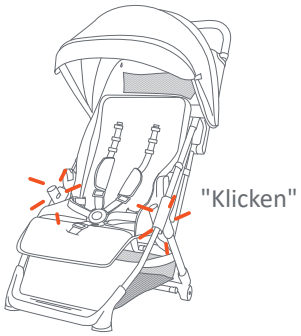

Fig. 1d

HINTERRADMONTAGE

2) • Richten Sie den Hinterradbolzen mit dem Loch an der Hinterachse aus. Drücken Sie das Rad hinein, bis es einrastet (Abb. 2a).

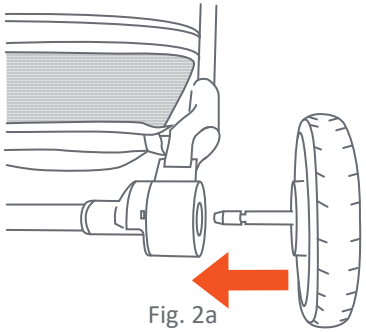
Fig. 2a

MONTAGE DER VORDERRÄDER

3) • Drücken Sie von unten jedes Vorderrad in das Vorderradgehäuse, bis es einrastet (Abb. 3a).

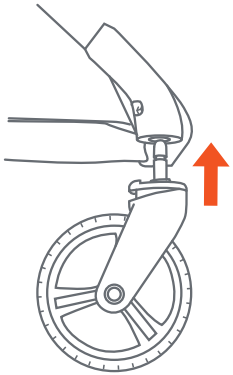
Fig. 3a

HINWEIS: Ziehen Sie an den Vorder- und Hinterrädern, um sicherzustellen, dass alle fest am Kinderwagen befestigt sind. **NIEMALS** den Kinderwagen benutzen, wenn die Räder nicht einrasten. Wenn Sie Hilfe benötigen, wenden Sie sich bitte an customerservice@babytrend.com.

VERDECK (falls erforderlich)

4) • Um das Verdeck zu montieren, schieben Sie die männlichen Enden des Verdecks in die weiblichen Schlitze am Kinderwagenrahmen (Abb. 4a).

• Um das Verdeck zu entfernen, drücken Sie die Entriegelungslasche an der Innenseite des Kinderwagengestells (Abb. 4b). Ziehen Sie das Verdeck heraus (Abb. 4c). Wiederholen Sie dies für die andere Seite.

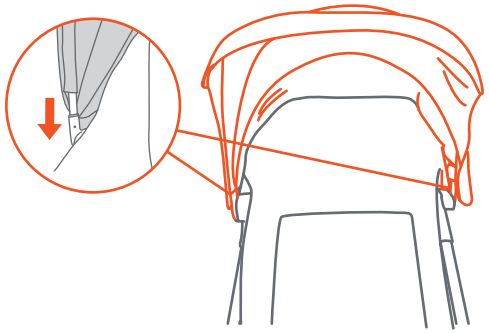

Fig. 4a

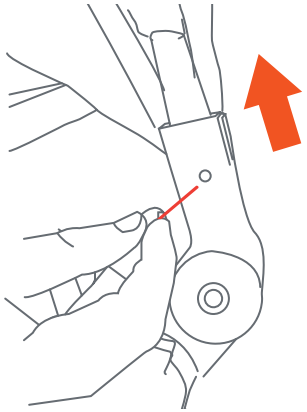

Fig. 4b

MONTAGE

• Zum Öffnen und Schließen ziehen Sie die Kante des Verdecks nach vorne oder hinten (Abb. 4d).

• Klappen Sie das Verdeckvisier für zusätzlichen Schatten aus oder klappen Sie es nach innen, wenn es nicht benötigt wird (Abb. 4e).

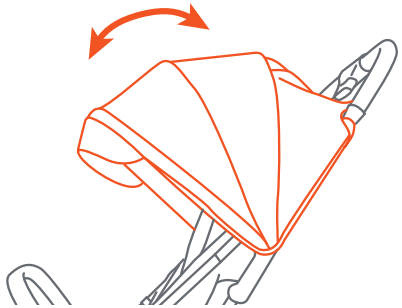

Fig. 4d

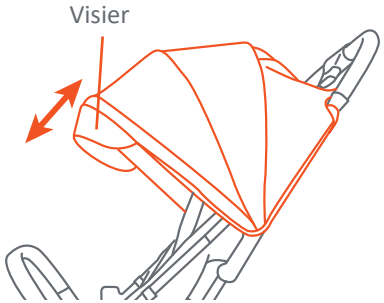

Fig. 4e

KINDERWAGENSTOFF UND VERDECK SICHERN

5) • Befestigen Sie zuerst den Kinderwagenstoff, bevor Sie das Verdeck anbringen.

• Um den Kinderwagenstoff zu befestigen, wird der Stoff an der entsprechenden Lasche eingehängt (Abb. 5a).

• Hängen Sie die beiden Verdeckgurte an die entsprechenden Laschen ein (Abb. 5b).

• Wiederholen Sie diese Schritte für die andere Seite des Kinderwagens.

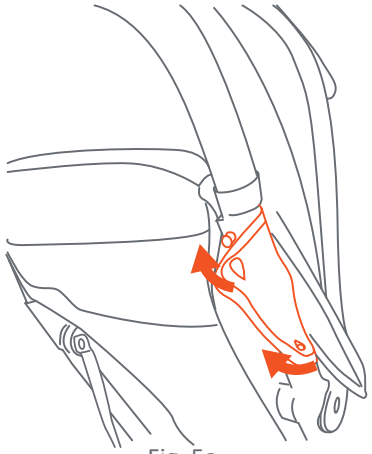

Fig. 5a

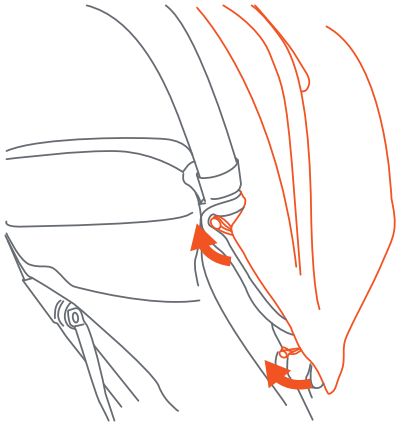

Fig. 5b

SICHERHEITSBÜGEL

6) • Um den Sicherheitsbügel anzubringen, richten Sie die Verankerungen an den Schlitzen am Sitz aus. Drücken Sie, bis er einrastet (Abb. 6a).

• Um den Sicherheitsbügel vollständig vom Kinderwagen zu lösen, drücken Sie die ovalen Laschen an der Innenseite des Sicherheitsbügels und ziehen Sie gleichzeitig den Bügel weg (Abb. 6b).

• Eine Seite des Sicherheitsbügels kann abgenommen werden, um das Kind in den Sitz zu setzen oder den Gurt zu befestigen (Abb. 6c). Vor Gebrauch den Sicherheitsbügel wieder sicher befestigen.
WICHTIG! Montieren Sie den Sicherheitsbügel so, dass das Baby Trend Logo aufrecht und lesbar ist (Abb. 6d). Wenn das Logo auf dem Kopf steht, lässt sich der Sicherheitsbügel nicht richtig montieren.

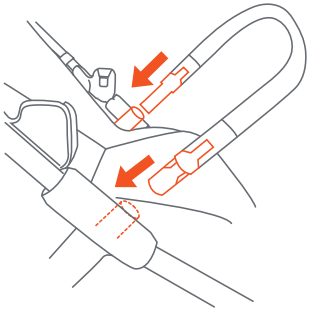

Fig. 6a

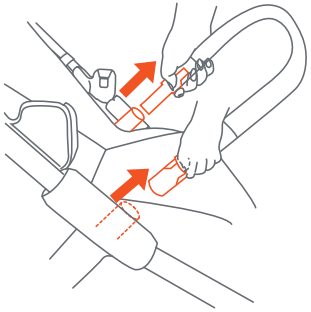

Fig. 6b

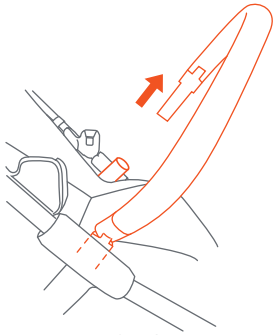

Fig. 6c

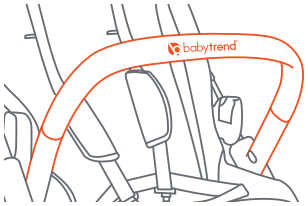

Fig. 6d

FLEX-GETRÄNKEHALTER

⚠ **WARNUNG:** Um Verbrennungen zu vermeiden, stellen Sie niemals heiße Flüssigkeiten in einen Becherhalter. Um ein Umkippen zu vermeiden, stellen Sie nicht mehr als 0,45 kg (1 lb) in einen Getränkehalter.

7) • **Um den Getränkehalter anzubringen,** schieben Sie den Clip am Getränkehalter über die Getränkehalterlasche am Lenker. Drücken Sie, bis er fest sitzt (Abb. 7a).

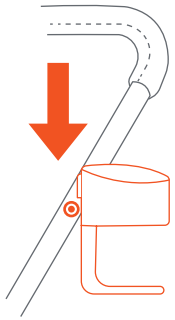

Fig. 7a

MONTAGE

HINTERRADBREMSE

⚠ **WARNUNG:** Ziehen Sie immer die Bremsen an, wenn der Kinderwagen nicht geschoben wird, damit der Kinderwagen nicht wegrollt. Lassen Sie den Kinderwagen **NIEMALS** unbeaufsichtigt an einem Hang oder einer Steigung, da er den Hang hinunterrutschen könnte.

8) • Drücken Sie den Bremshebel nach hinten, um ihn zu betätigen (Abb. 8a).

• Drücken Sie den Hebel nach vorne, um ihn zu entriegeln (Abb. 8b).
HINWEIS: Zum Betätigen der Bremse kann es erforderlich sein, den Kinderwagen vorwärts oder rückwärts zu bewegen. Prüfen Sie, ob die Bremsen ordnungsgemäß betätigt sind.

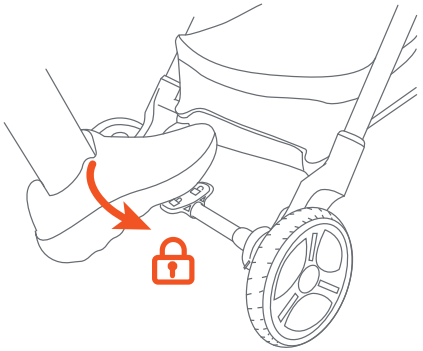

Fig. 8a

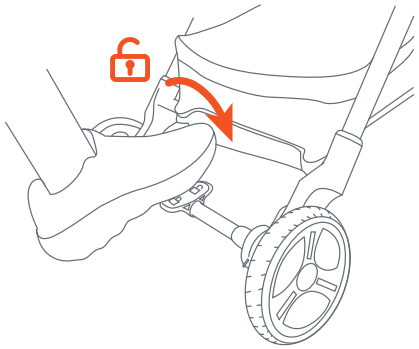

Fig. 8b

POSITIONIERUNG DER SITZRÜCKENLEHNE

9) • Zum Zurücklehnen des Sitzes die Verstelllaschen drücken und nach unten ziehen, während man den Bügel festhält. Um den Sitz in eine aufrechte Position zu bringen, halten Sie den Bügel fest und drücken Sie die Verstellung nach oben. Der Riemen verriegelt sich automatisch (Abb. 9a).
IMPORTANT! Die aufrechte Position sollte nur bei Kindern ab einem Alter von 6 Monaten angewendet werden. Beim Verstellen der Rückenlehne muss der Sicherheitsgurt, einschließlich der Schultergurte, immer neu eingestellt werden.

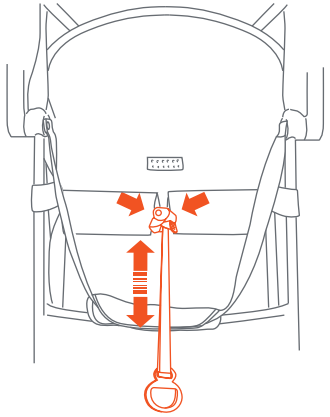

Fig. 9a

MONTAGE

AUFROLLBARE ABDECKUNG

10) • **So verwenden Sie die aufrollbare Abdeckung:** Den Verschluss aus der elastischen Schlaufe aushängen, um die Abdeckung zu öffnen (Abb. 10a). Den Bezug herunterrollen (Abb. 10b) und den Reißverschluss schließen (Abb. 10c).

• **Zum Verstauen der aufrollbaren Abdeckung:** Führe den obigen Schritt in umgekehrter Reihenfolge aus.

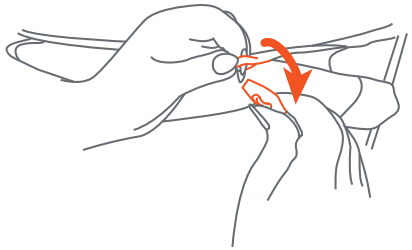

Fig. 10a

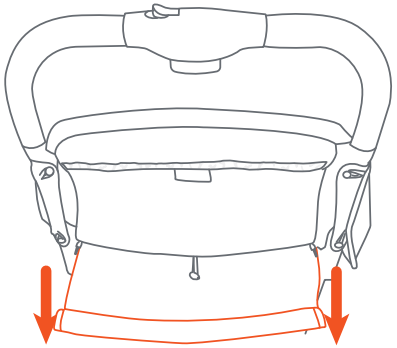

Fig. 10b

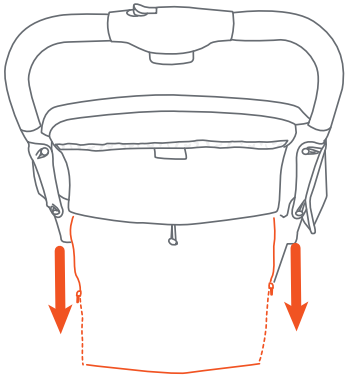

Fig. 10c

AUFBEWAHRUNGSTASCHE

⚠ **WARNUNG:** Das maximale Gewicht, das in der Aufbewahrungstasche transportiert werden kann, beträgt 0,45 kg (1 lb).

11) • **So verwenden Sie die Aufbewahrungstasche:** Ziehen Sie fest an der Lasche, um die Klettverschlüsse zu lösen und die Klappe zu öffnen (Abb. 11a).

• **Zum Schließen der Aufbewahrungstasche:** Die Lasche an der Befestigungsleiste ausrichten und fest entlang der Oberfläche andrücken, um die Verbindung wiederherzustellen (Abb. 11a).

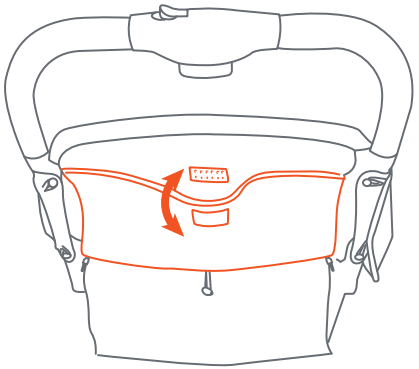

Fig. 11a

TRAGEGURT

12) • **So verwenden Sie den Tragegurt:** Klappen Sie den Kinderwagen zusammen (siehe **SCHRITT 16**).

• Suchen Sie den an der Rückenlehne befestigten Gurt und lösen Sie ihn vom Klettverschluss (Abb. 12a).

• Verwenden Sie den Gurt, um den Kinderwagen zu tragen (Abb. 12b).

• **Zur Aufbewahrung des Tragegurts:** Befestigen Sie den Gurt am Klettverschluss an der Rückenlehne (Abb. 12c).

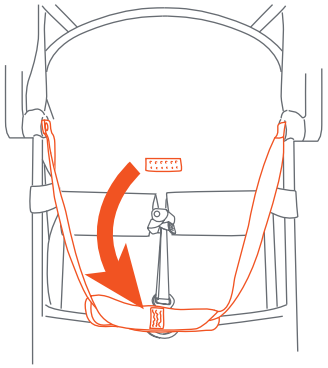

Fig. 12a

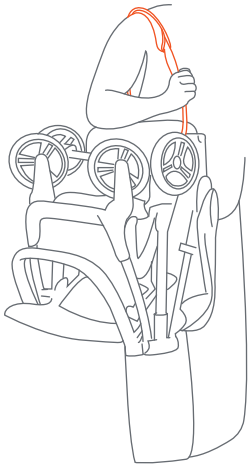

Fig. 12b

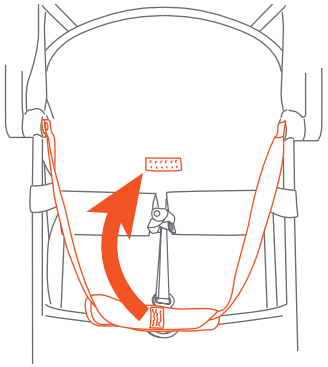

Fig. 12c

FUSSSTÜTZE

13) • **So stellen Sie die Fußstütze ein:**
Drücken Sie die Entriegelungsknöpfe an der Unterseite des Sitzes (Abb. 13a). Bewegen Sie die Fußstütze gleichzeitig nach oben oder unten, um die Positionen anzupassen.

• Die Fußstütze kann in drei Positionen eingestellt werden (Abb. 13b)
HINWEIS: Es wird empfohlen, die **(1)** Fußstützenposition zu verwenden, wenn die Rückenlehne vollständig zurückgeklappt ist.

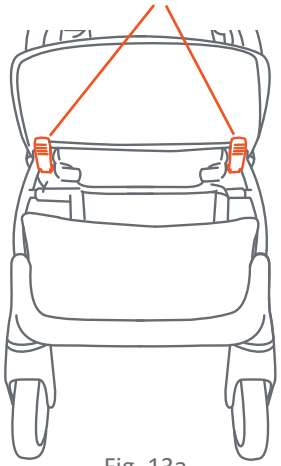

Fig. 13a

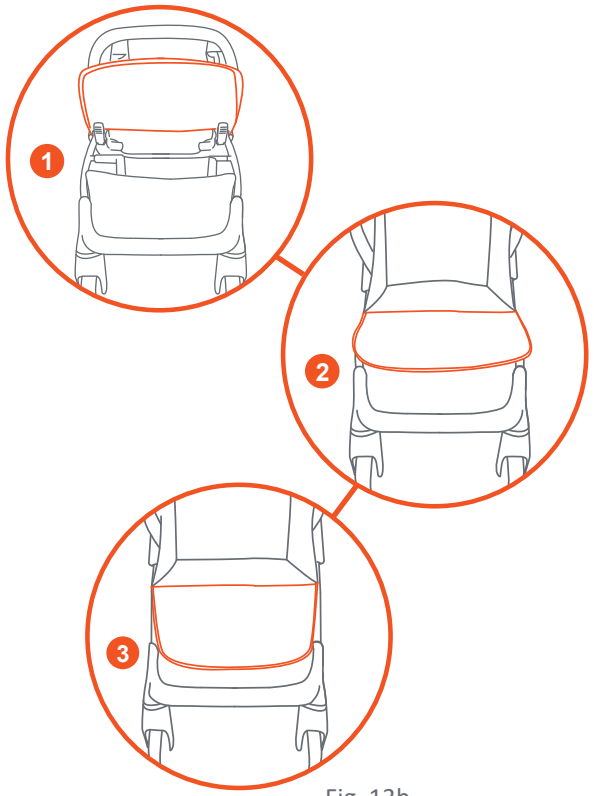

Fig. 13b

KIND SICHERN

⚠ **WARNUNG:** Vermeiden Sie schwere Verletzungen durch Stürze oder Ausrutschen. Verwenden Sie immer den Sicherheitsgurt.

STRANGULATIONSGEFAHR: Kind kann sich in lockerem Sicherheitsgurt strangulieren. Lassen Sie Ihr Kind niemals im Sitz zurück, wenn der Sicherheitsgurt locker oder nicht angelegt ist.

14) • Die Schultergurte des 5-Punkt-Gurts haben mehrere Positionen. Wählen Sie die Position, bei der der Schultergurt auf gleicher Höhe mit oder unterhalb der Oberkante der Schulter des Kindes liegt (Abb. 14a).

• Um das Kind zu sichern, legen Sie zuerst den Sicherheitsgurt um die Taille des Kindes und über die Schultern. Platzieren Sie den Schrittgurt zwischen den Beinen des Kindes.

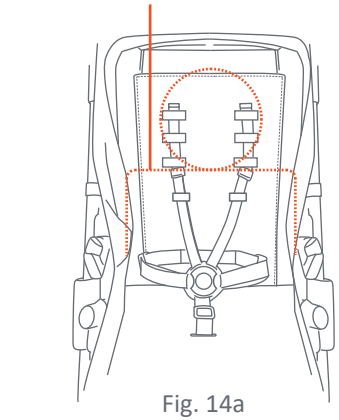

Fig. 14a

- Anschließend die beiden Magnetschnallen um die Taille des Kindes schließen (Abb. 14b).
- Anschließend die beiden Schnallen der Schultergurte an den Schnallen des Taillengurts einrasten lassen (Abb. 14c).
- Zum Schluss die obere Platte auf die Schnalle aufstecken (Abb. 14d) und an den Gurten ziehen, um sicherzustellen, dass das Geschirr sicher befestigt ist.

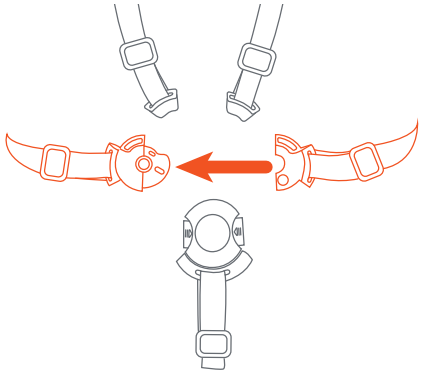

Fig. 14b

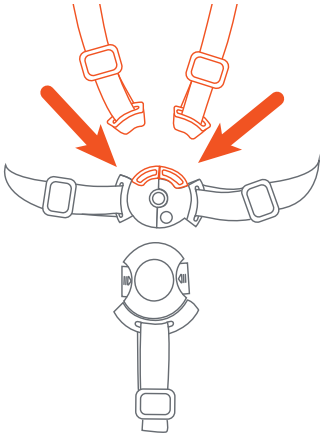

Fig. 14c

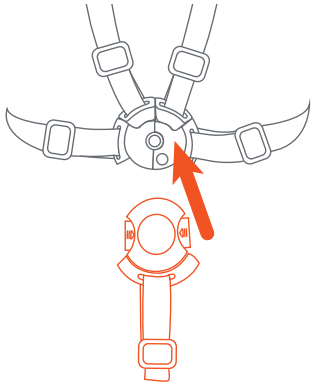

Fig. 14d

- Stellen Sie alle Schnallen so ein, dass sie dem Kind richtig passen (Abb. 14e).
- Um den Gurt auf die nächste Höhenstufe einzustellen, drücken Sie den mittleren Entriegelungsverschluss. Schieben Sie die Schultergurte durch den Schlitz nach oben auf die gewünschte Höhe. Schieben Sie die Kunststoffschnallen nach unten, um die Schultergurte zu verlängern (Abb. 14f).
- Um den Gurt auf eine niedrigere Höhe einzustellen, führen Sie die Schultergurte in die unteren Schlitze ein und stellen Sie den Gurt auf die gewünschte Schulterhöhe ein (Abb. 14g).

Für eine optimale Passform anpassen

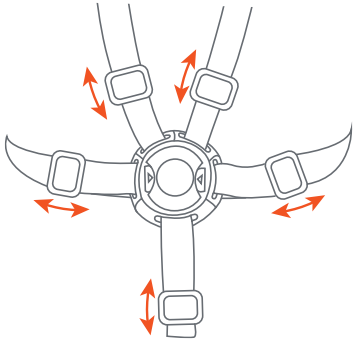

Fig. 14e

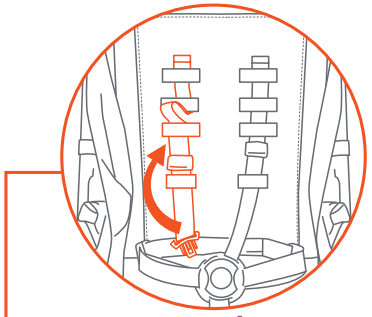

Fig. 14f

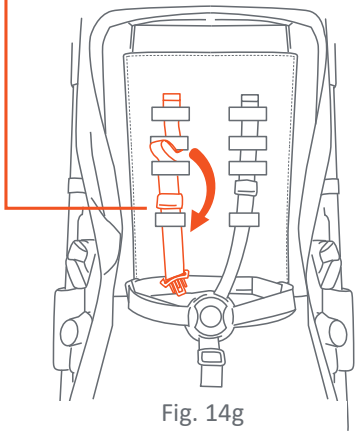

Fig. 14g

- **Um den Gurt zu öffnen:** Drücken Sie die Entriegelungsknöpfe in der Mitte der Schnalle und heben Sie sie an (Abb. 14h).
  HINWEIS: Wenn die Schnallenteile unten noch verbunden sind, ziehen Sie sie auseinander, um sie zu trennen.

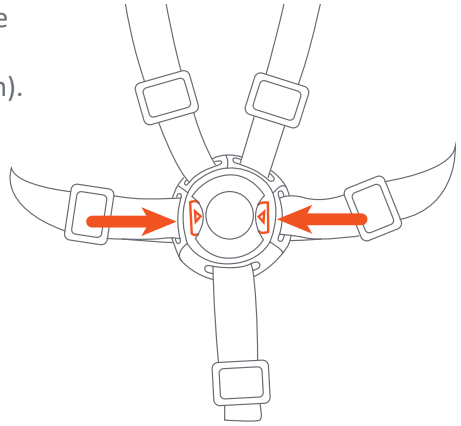

Fig. 14h

DER KINDERSITZ

⚠ WARNUNG: Um schwere Verletzungen durch Herausfallen oder Herausrutschen zu vermeiden, verwenden Sie immer den Kindersitzgurt.

ACHTUNG: CS02 EZ-Lift PLUS, CS03 EZ-Lift PRO und CS04 Secure-Lift, CS06 Secure-Lift LTE Kindersitze müssen am Modul des Vordersitzes des Kinderwagens befestigt werden. Bei diesen Modellen muss die Rückenlehne in die am weitesten zurückgelehnte Position gebracht werden. Autositz separat erhältlich.

CS02 EZ-Lift PLUS, CS03 EZ-Lift PRO and CS04 Secure Lift, CS06 Secure-Lift LTE Infant Car Seats

15) • Klappen Sie die Rückenlehne zurück, bevor Sie den Kindersitz einsetzen.
HINWEIS: Informationen zur Einstellung der Sitzposition finden Sie in **SCHRITT 9**.

- Richten Sie das Autositzmodul an den inneren Rahmenverbindern aus. Die untere Rückenlehne des Autositzes vorsichtig gegen den Winkelpunkt der Stange lehnen. Das Modul wird in das Kinderwagengestell eingerastet. Drücken Sie fest nach unten, bis es einrastet.
- **IMMER** vor jeder Benutzung sicherstellen, dass der Kindersitz ordnungsgemäß am Kinderwagen befestigt und verriegelt ist, indem Sie den Griff des Kindersitzes anheben (Abb. 15a).

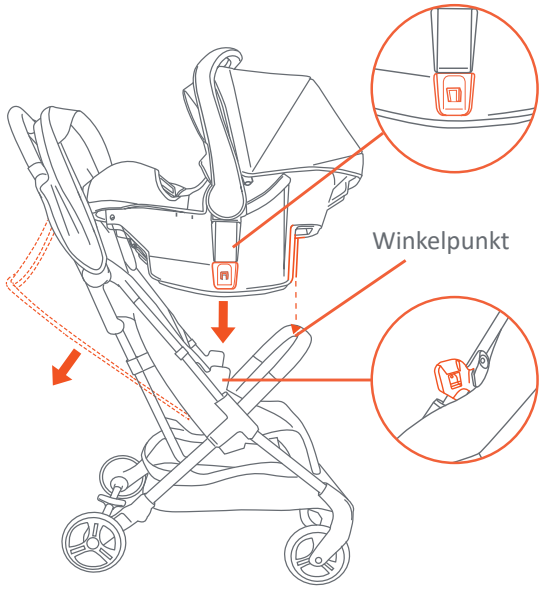

Fig. 15a

ENTFERNEN DES KINDERSITZES:

HINWEIS: Den Griff in die Trageposition bringen (Abb. 15b). Drücken Sie den Entriegelungsgriff oben hinten am Autositz zusammen und heben Sie ihn vom Kinderwagen ab (Abb. 15c).

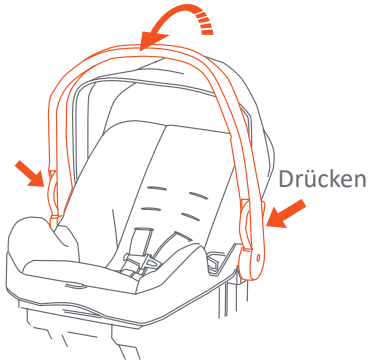

Fig. 15b

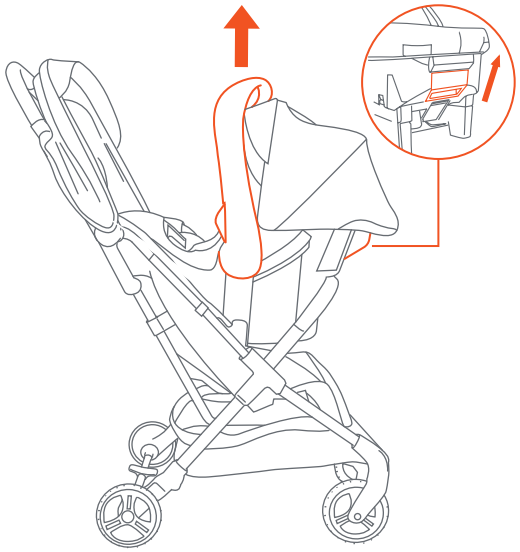

Fig. 15c

KINDERWAGEN ZUSAMMENKLAPPEN

⚠ **WARNUNG:** Beim Zusammen- und Ausklappen des Kinderwagens ist Vorsicht geboten, um ein Einklemmen der Finger zu vermeiden.

⚠ **WARNUNG:** Beim Zusammenklappen des Kinderwagens ist Vorsicht geboten, um Beschädigungen zu vermeiden. Vor dem Zusammenfalten bitte alle Accessoires, Mobiltelefone, Wickeltaschen oder Handtaschen entfernen. Werden Gegenstände nicht rechtzeitig im oder auf dem Kinderwagen entfernt, kann dies zu Schäden am Kinderwagen oder an den Gegenständen führen, wenn diese nicht entfernt werden. Baby Trend® übernimmt keine Haftung oder Gewährleistung für etwaige Schäden.

VORSICHT: Kinder dürfen sich beim Zusammenklappen des Kinderwagens nicht in der Nähe aufhalten.

16) • Schließen Sie das Verdeck, bevor Sie den Kinderwagen zusammenklappen. **WICHTIG!** Die Vorderräder müssen vor dem Zusammenklappen des Kinderwagens so eingestellt werden, dass sie nach vorne zeigen, um eine Beschädigung der Gehäuse der Hinterräder zu vermeiden.

- Schieben Sie am Schiebegriff des Kinderwagens zuerst den Daumenriegel nach links **(1)**, drücken Sie dann den Auslösehebel **(2)** (Abb. 16a) und drücken Sie den Griff nach unten (Abb. 16b).
- Drücken Sie die Seiten des Kinderwagens zusammen, um sicherzustellen, dass der zusammengeklappte Rahmen eingerastet ist (Abb. 16c).
- Zum Aufklappen des Kinderwagens siehe **SCHRITT 1.**

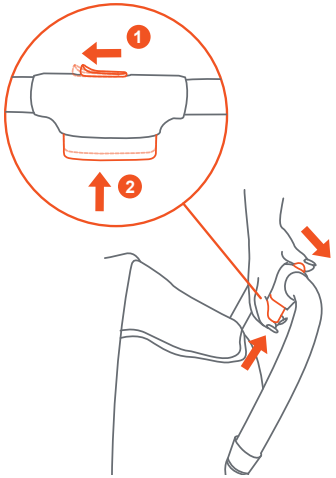

Fig. 16a

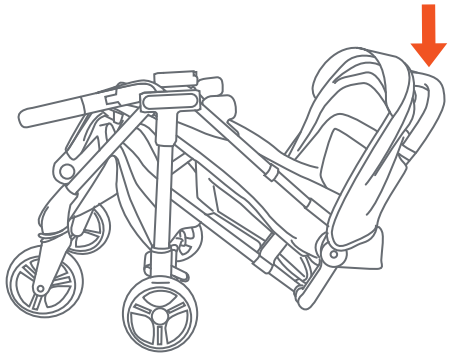
Fig. 16b

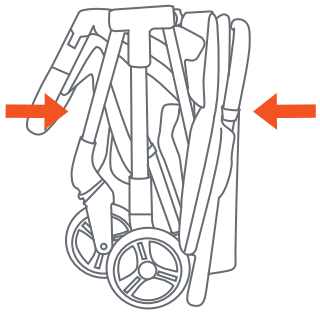
Fig. 16c

RÄDERAUSSCHLUSS

17) • **Bei Austausch des Vorderrads:** Suchen Sie den silbernen Entriegelungsstift auf der Rückseite der Vorderradnabe. Den Entriegelungsstift eindrücken und das Rad herausziehen (Abb. 17a).

- **Neuinstallation:** Die Vorderräder werden montiert, indem jedes Rad in den entsprechenden Schlitz eingesetzt wird. Drücken Sie fest, bis es einrastet.
- **Bei einem Austausch des Hinterrads:** Drücken Sie den Entriegelungsstift (Abb. 17b) und ziehen Sie das Rad heraus (Abb. 17c).
- **Neuinstallation:** Montieren Sie die Hinterräder, indem Sie jedes Rad in den Radschlitz an der Hinterachse einsetzen. Drücken Sie fest, bis es einrastet.

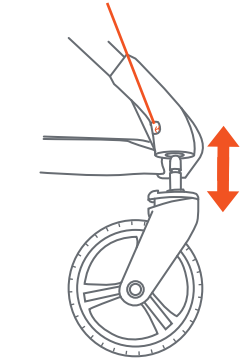

Fig. 17a

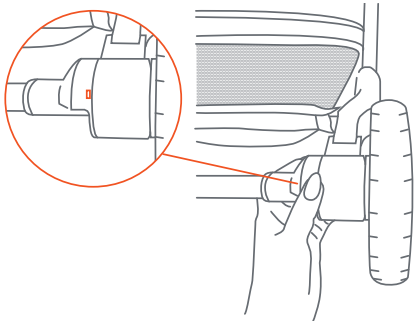
Fig. 17b

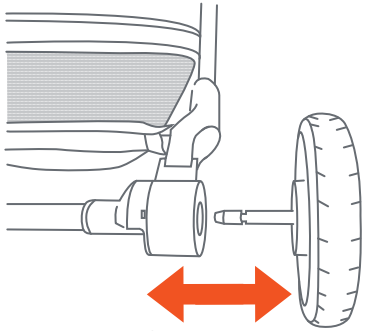
Fig. 17c

PFLEGE UND WARTUNG

SITZPOLSTER

- Zur Reinigung des Sitzpolsters verwenden Sie bitte nur milde Haushaltsseife oder ein mildes Reinigungsmittel und warmes Wasser auf einem Schwamm oder einem sauberen Tuch.

SONSTIGES

- Überprüfen Sie Ihren Kinderwagen regelmäßig auf lose Schrauben, abgenutzte Teile, gerissenes Material oder beschädigte Nähte. Teile nach Bedarf austauschen oder reparieren.

Prima di montare il passeggino, verificare di avere tutti i pezzi necessari per questo modello.

Passeggino

Portabicchieri flessibile

(2) Ruote posteriori

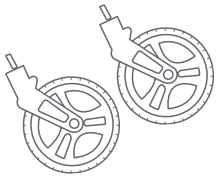

(2) Ruote anteriori

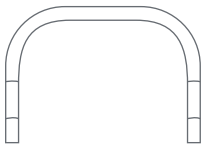

Barra paraurti

⚠ **ATTENZIONE:** Si prega di seguire tutte queste istruzioni per garantire la sicurezza del bambino. Conservare queste istruzioni per riferimento futuro.

⚠ **ATTENZIONE:** La mancata osservanza di queste istruzioni potrebbe causare lesioni gravi o morte. Per evitare lesioni gravi dovute a cadute o scivolamenti, utilizzare sempre l'imbracatura di sicurezza e assicurarsi che i bambini siano posizionati correttamente secondo queste istruzioni.

⚠ **ATTENZIONE:** Per evitare lesioni, assicurarsi che il bambino sia tenuto lontano quando si apre e si chiude il prodotto.

⚠ **ATTENZIONE:** **NON** lasciare mai il bambino incustodito.

⚠ **ATTENZIONE:** Prestare attenzione quando si apre e si chiude il passeggino per evitare che le dita rimangano incastrate.

⚠ **ATTENZIONE:** La ruota può staccarsi e causare il ribaltamento. Tirare le ruote per assicurarsi che sia fissato saldamente.

⚠ ATTENZIONE

⚠ **ATTENZIONE:** Prestare attenzione quando si piega il passeggino per evitare danni. Prima di piegare il prodotto, assicurarsi di aver rimosso tutti gli accessori, i cellulari, le borse per pannolini o le borsette. La mancata rimozione degli oggetti dal passeggino o sul passeggino potrebbe causare danni al passeggino o agli oggetti stessi. Baby Trend® non sarà ritenuta responsabile né garantirà alcun danno.

⚠ **ATTENZIONE:** Assicurarsi che tutti i dispositivi di bloccaggio siano inseriti prima dell'uso.

⚠ **ATTENZIONE:** Non lasciare che il bambino giochi con questo prodotto.

⚠ **ATTENZIONE:** Questo prodotto non è adatto alla corsa o al pattinaggio.

⚠ **ATTENZIONE:** Utilizzare sempre il sistema di ritenuta.

⚠ **ATTENZIONE:** I dispositivi di parcheggio devono essere attivati quando si posizionano e si rimuovono i bambini dal passeggino.

⚠ **ATTENZIONE:** Qualsiasi carico attaccato alla maniglia e/o sul retro dello schienale e/o sui lati del veicolo influirà sulla stabilità del veicolo.

- **ATTENZIONE:** Questo passeggino singolo è progettato per un solo bambino. L'uso con più di un bambino può causare squilibri che potrebbero ferire/danneggiare il bambino.
- Borse, sacchetti della spesa, pacchi, borse per pannolini o accessori possono alterare l'equilibrio del passeggino e causare condizioni pericolose e instabili.
- Il peso massimo trasportabile nel cestino portaoggetti è di 5 libbre (2,27 kg). Il peso massimo trasportabile nel portabicchieri è di 1 libbra (0,45 kg). Un peso eccessivo può causare condizioni di instabilità pericolose.
- Assicurarsi che il passeggino sia completamente aperto e bloccato in posizione prima di consentire al bambino di avvicinarsi.
- **ATTENZIONE:** Questo prodotto deve essere utilizzato solo da bambini fino a 48,5 libbre (22 kg) o 4 anni, a seconda di quale condizione si verifica per prima.
- L'uso del passeggino con seggiolino auto attaccato e il suo occupante non possono superare i 22 kg (48,50 libbre). Ciò causerà un'usura e una sollecitazione eccessive sul passeggino e potrebbe creare una condizione di instabilità pericolosa. Il peso massimo dell'occupante del seggiolino auto è indicato sul lato del seggiolino (venduto separatamente).
- Si consiglia di utilizzare la posizione più reclinata per i neonati.
- **FARE SEMPRE** riferimento al manuale posto sotto il seggiolino auto per conoscere i limiti di peso del seggiolino auto.
- **NON** utilizzare MAI il passeggino su scale o scale mobili.
- **NON** utilizzare MAI il passeggino con pattini a rotelle, pattini in linea, skateboard o biciclette.
- **MAI** permettere che il passeggino venga utilizzato come un giocattolo.
- **MAI** correre o fare jogging con questo passeggino.
- Interrompere l'uso del passeggino in caso di malfunzionamento o danneggiamento. Non utilizzare accessori non approvati dal produttore. Devono essere utilizzati solo pezzi di ricambio forniti o raccomandati dal produttore/distributore. Per ottenere pezzi di ricambio, contattare il nostro servizio clienti.

IMPORTANTE! Per garantire un funzionamento sicuro del prodotto, seguire attentamente queste istruzioni. Si prega di conservare queste istruzioni per riferimento futuro.

IMPORTANTE! Prima del montaggio e di ogni utilizzo, ispezionare il prodotto per verificare che non vi siano parti danneggiate, giunti allentati, parti mancanti o bordi taglienti. **NON utilizzare MAI** se qualche parte è mancante o rotta.

IMPORTANTE! È richiesto il montaggio da parte di un adulto.

IMPORTANTE! Tenere lontano il bambino durante il disimballaggio e il montaggio.

MONTAGGIO DEL TELAIO DEL PASSEGGINO

1) • Per aprire il passeggino, far scorrere il fermo del pollice verso sinistra **(1)**. Premere il trigger **(2)** spingendo in avanti l'impugnatura **(3)** (Fig. 1a) e (Fig. 1b).

• Una volta disinserito il blocco del passeggino, tirare con decisione la maniglia del passeggino per aprire il telaio (Fig. 1c).
NOTA: Il telaio deve scattare completamente in posizione e dovrebbe apparire come (Fig. 1d).

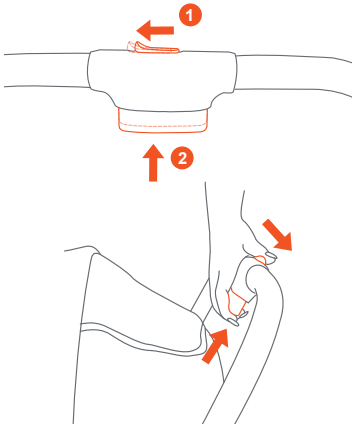

Fig. 1a

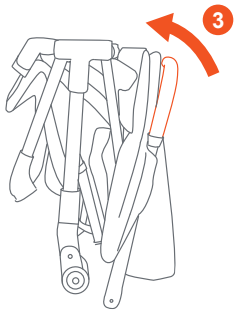

Fig. 1b

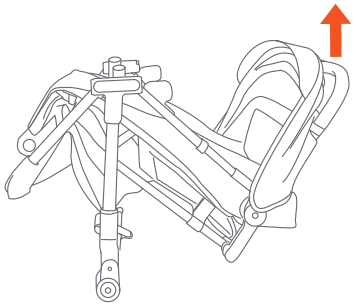
Fig. 1c

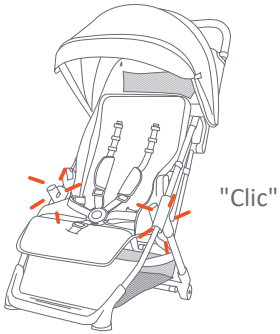

Fig. 1d

MONTAGGIO RUOTE POSTERIORI

2) • Allineare il perno della ruota posteriore con il foro sull'asse posteriore. Spingere la ruota fino a sentire un clic (Fig. 2a).

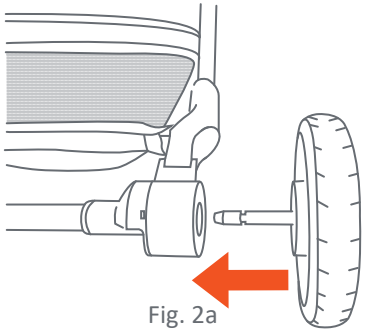
Fig. 2a

MONTAGGIO RUOTE ANTERIORI

3) • Dal lato inferiore, spingere ciascuna ruota anteriore nell'alloggiamento della ruota anteriore finché non si blocca in posizione (Fig. 3a).

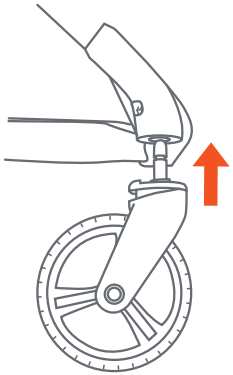
Fig. 3a

NOTA: Tirare le ruote anteriori e posteriori per assicurarsi che siano tutte saldamente fissate al passeggino. **NON** usare MAI il passeggino se le ruote non si bloccano in posizione. Se hai bisogno di assistenza, contatta customerservice@babytrend.com.

CAPOTTINA (se necessaria)

4) • Per installare la capottina, far scorrere le estremità maschio della capottina nelle fessure femmina sul telaio del passeggino (Fig. 4a).

• Per rimuovere la capottina, premere la linguetta di rilascio circolare situata all'interno del telaio del passeggino con una spilla o una penna. Quindi estrarre la capottina (Fig. 4b). Ripetere l'operazione sull'altro lato.

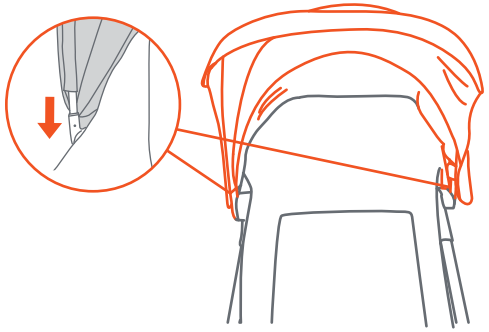

Fig. 4a

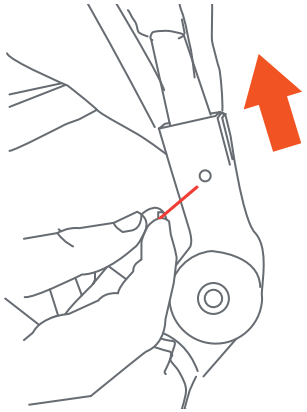

Fig. 4b

ASSEMBLAGGIO

• Tirare il bordo della capottina in avanti o indietro per aprirla e chiuderla (Fig. 4d).

• Aprire la visiera della capottina per ottenere maggiore ombra o ripiegarla verso l'interno quando non viene utilizzata (Fig. 4e).

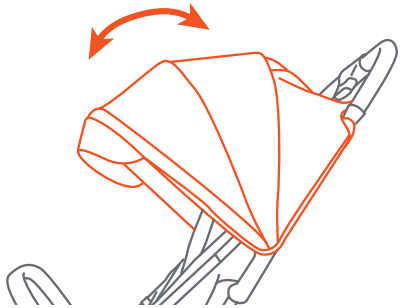

Fig. 4d

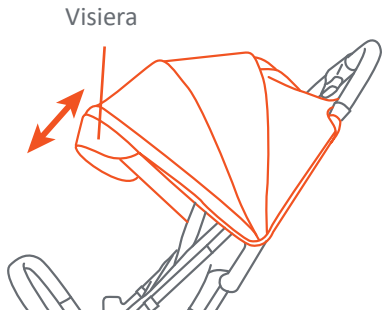

Fig. 4e

FISSARE IL TESSUTO DEL PASSEGGINO E LA CAPOTTINA

5) • Fissare prima il tessuto del passeggino e poi la cappotta.

- Per fissare il tessuto del passeggino, agganciare il tessuto alla linguetta corrispondente (Fig. 5a).
- Agganciare le 2 cinghie della capottina alla linguetta corrispondente (Fig. 5b).
- Ripetere questi passaggi per l'altro lato del passeggino.

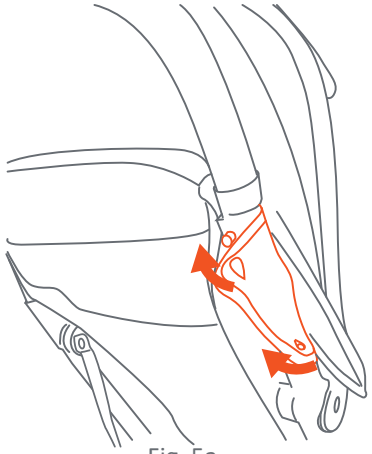

Fig. 5a

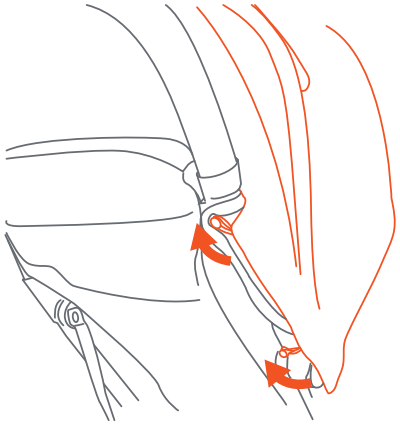

Fig. 5b

ASSEMBLAGGIO

BARRA PARAURTI

6) • Per fissare la barra paraurti, allineare gli ancoraggi con le fessure sul sedile. Spingere fino a quando non si blocca in posizione (Fig. 6a).

- Per staccare completamente la barra di sicurezza dal passeggino, premere le linguette ovali sul lato interno della barra di sicurezza e contemporaneamente tirare via la barra (Fig. 6b).
- Un lato della barra di sicurezza può essere staccato per posizionare il bambino sul seggiolino o per agganciare l'imbracatura (Fig. 6c). Riagganciare saldamente la barra paraurti prima dell'uso.

IMPORTANTE! Installare la barra paraurti in modo che il logo Baby Trend sia in posizione verticale e leggibile (Fig. 6d). Se il logo è capovolto, la barra paraurti non verrà installata correttamente.

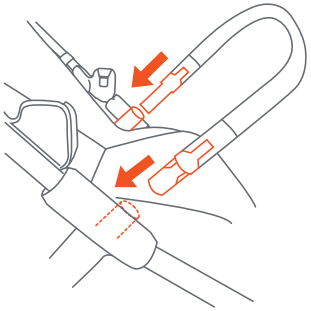

Fig. 6a

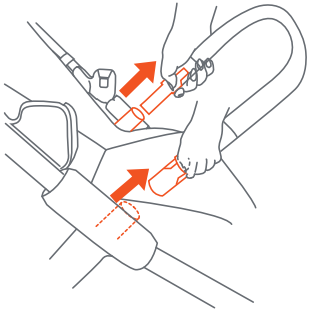

Fig. 6b

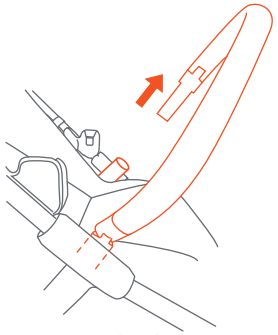

Fig. 6c

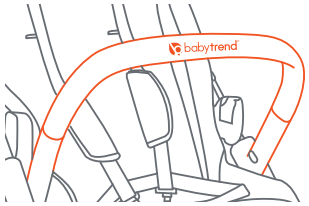

Fig. 6d

PORTABICCHIERE FLESSIBILE

⚠ **ATTENZIONE:** Per evitare ustioni, non mettere mai liquidi caldi nel portabicchieri. Evitare possibili ribaltamenti, non posizionare più di 1 libbra (0,45 kg) nel portabicchieri.

7) • **Per fissare il portabicchieri,** far scorrere la clip del portabicchieri sulla linguetta del portabicchieri sul manubrio. Spingere fino a quando non è saldamente in posizione (Fig. 7a).

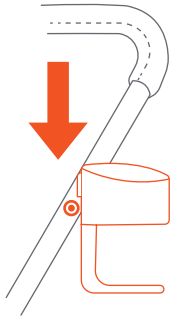

Fig. 7a

ASSEMBLAGGIO

FRENO POSTERIORE

⚠ **ATTENZIONE:** Quando il passeggino non viene spinto, azionare sempre i freni per evitare che si sposti. **NON lasciare MAI** il passeggino incustodito su una collina o un pendio poiché potrebbe scivolare giù per la collina.

8) • Premere la leva del freno all'indietro per innestarla (Fig. 8a).

• Premere la leva in avanti per sbloccare (Fig. 8b).
NOTA: Per azionare il freno potrebbe essere necessario spostare il passeggino in avanti o indietro. Controllare che i freni siano correttamente azionati.

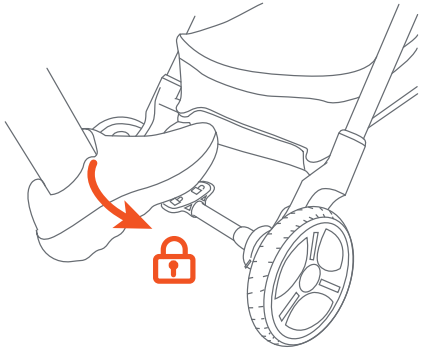

Fig. 8a

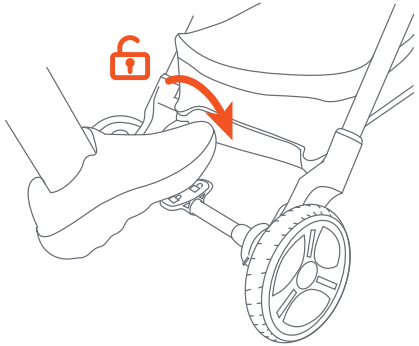

Fig. 8b

POSIZIONAMENTO DELLO SCHIENALE

9) • Per reclinare il sedile, premere le linguette di regolazione e tirare verso il basso tenendo fermo il cerchio. Per posizionare il sedile in posizione verticale, tenere fermo il cerchio e spingere la regolazione verso l'alto. La cinghia si bloccherà automaticamente (Fig. 9a).
IMPORTANTE! La posizione eretta dovrebbe essere utilizzata solo per un bambino che abbia almeno 6 mesi. Regolare sempre nuovamente le cinture di sicurezza, comprese le cinture a bandoliera, quando si riposiziona lo schienale del sedile.

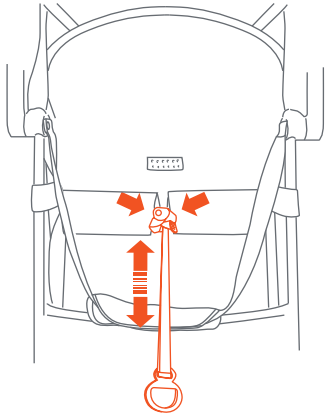

Fig. 9a

ASSEMBLAGGIO

TELA ARRULLABILE

10) • **Per utilizzare la Telo Arrotolabile:** Sganciare la chiusura dall'anello elastico per aprire il coperchio (Fig. 10a). Arrotolare la copertura (Fig. 10b) e chiuderla con la cerniera (Fig. 10c).

• **Per riporre la copertura avvolgibile:** Invertire il passaggio precedente.

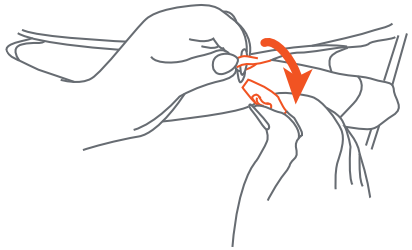

Fig. 10a

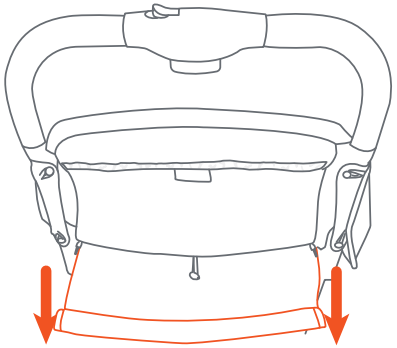

Fig. 10b

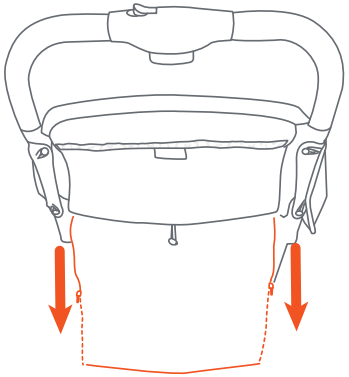

Fig. 10c

TASCA PORTAOGGETTI

⚠ **ATTENZIONE:** Il peso massimo trasportabile nella tasca portaoggetti è di 1 libbra (0,45 kg).

11) • **Per utilizzare la tasca portaoggetti:** Tirare con decisione la linguetta per staccare le chiusure a strappo e aprire lo sportello (Fig. 11a).

• **Per chiudere la tasca portaoggetti:** Allineare la linguetta con la striscia di fissaggio e premere con decisione lungo la superficie per riagganciare il legame (Fig. 11a).

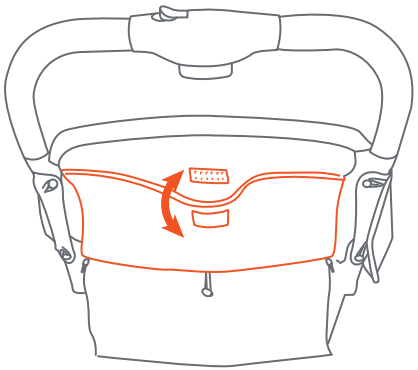

Fig. 11a

CINGHIA DI TRASPORTO

12) • **Per utilizzare la cinghia di trasporto:** Piegare il passeggino (fare riferimento al **PASSAGGIO 16**).

• Individuare la cinghia fissata allo schienale del sedile e staccarla dal gancio e dall'asola (Fig. 12a).

• Utilizzare la cinghia per trasportare il passeggino (Fig. 12b).

• **Per riporre la tracolla:** Fissare la cinghia al gancio e all'occhiello sullo schienale del sedile (Fig. 12c).

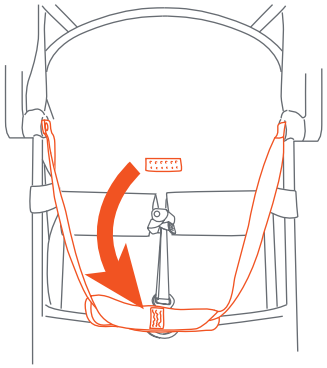

Fig. 12a

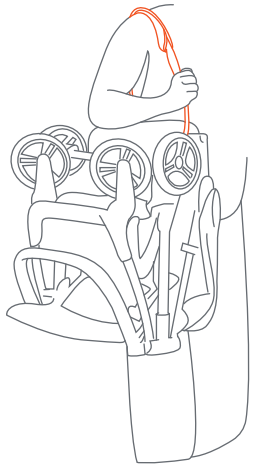

Fig. 12b

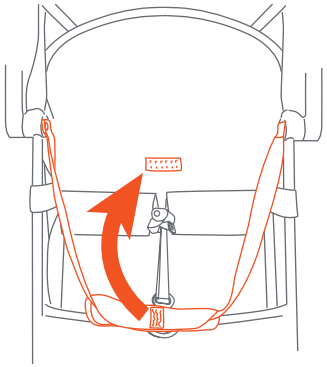

Fig. 12c

POGGIAPIEDI

13) • **Per regolare il poggiapiedi:** Premere i pulsanti di rilascio nella parte inferiore del sedile (Fig. 13a). Spostare contemporaneamente il poggiapiedi verso l'alto o verso il basso per regolare le posizioni.

• Il poggiapiedi può essere regolato in tre posizioni (Fig. 13b) **NOTA:** Si consiglia di utilizzare la posizione del poggiapiedi **(1)** quando lo schienale è completamente reclinato.

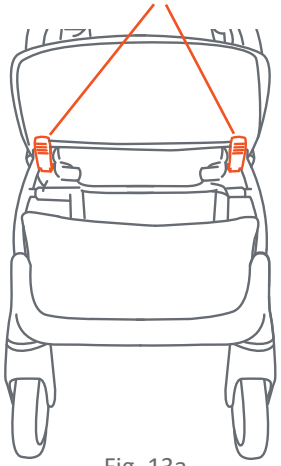

Fig. 13a

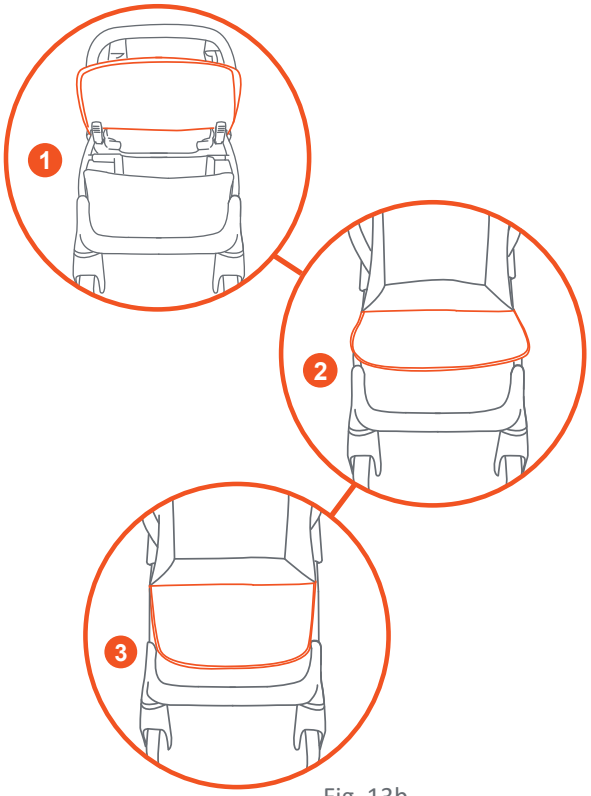

Fig. 13b

METTERE IN SICUREZZA IL BAMBINO

⚠ **ATTENZIONE:** Evitare lesioni gravi dovute a cadute o scivolamenti. Utilizzare sempre l'imbracatura di sicurezza.

PERICOLO DI STRANGOLAMENTO: Il bambino può strangolare se l'imbracatura di sicurezza è allentata. Non lasciare mai il bambino sul seggiolino quando la cintura di sicurezza è allentata o slacciata.

14) • Le cinghie delle spalle dell'imbracatura a 5 punti hanno più posizioni. Selezionare la posizione in cui la tracolla si trova a livello o al di sotto della parte superiore della spalla del bambino (Fig. 14a).

• Per assicurare il bambino, per prima cosa posizionare l'imbracatura di sicurezza attorno alla vita del bambino e sopra le sue spalle. Posizionare la cinghia inguinale tra le gambe del bambino.

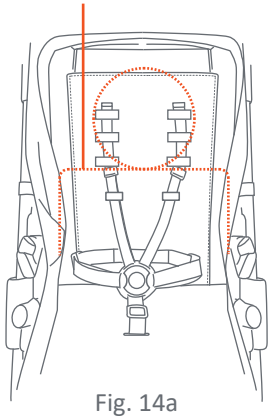

Fig. 14a

- Quindi agganciare le 2 fibbie magnetiche attorno alla vita del bambino (Fig. 14b).
- Quindi agganciare le 2 fibbie delle cinghie delle spalle alle fibbie della vita (Fig. 14c).
- Infine, agganciare la piastra superiore alla fibbia (Fig. 14d) e tirare le cinghie per assicurarsi che l'imbracatura sia fissata saldamente.

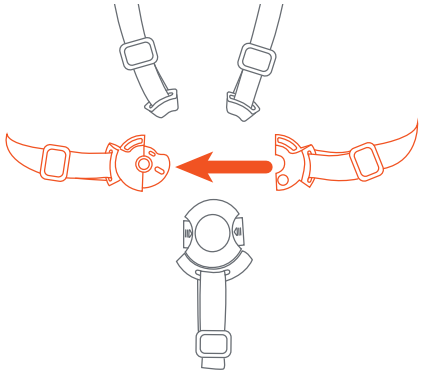

Fig. 14b

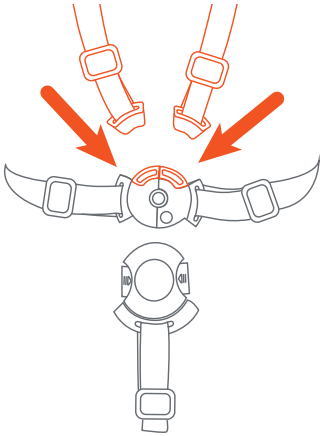

Fig. 14c

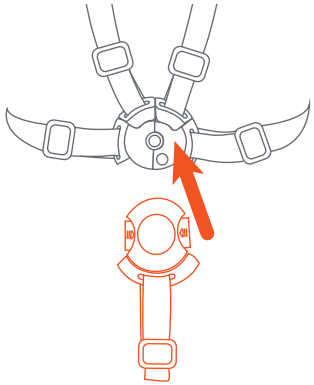

Fig. 14d

- Regolare tutte le fibbie in modo che siano adatte al bambino (Fig. 14e).
- Per regolare l'imbracatura al livello di altezza successivo, premere la chiusura di rilascio centrale. Far scorrere le cinghie delle spalle verso l'alto attraverso la fessura fino all'altezza desiderata. Far scorrere le fibbie di plastica verso il basso per allungare gli spallacci (Fig. 14f).
- Per regolare l'imbracatura a un'altezza inferiore, far passare le cinghie delle spalle nelle fessure inferiori e regolare l'imbracatura all'altezza delle spalle desiderata (Fig. 14g).

Regolare per una vestibilità aderente

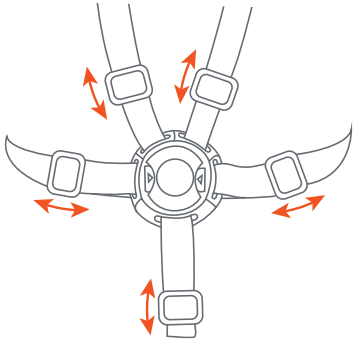

Fig. 14e

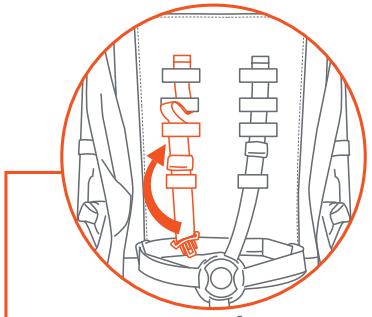

Fig. 14f

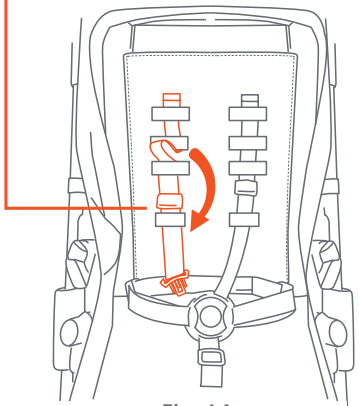

Fig. 14g

- **Per slacciare l'imbracatura:** Premere i pulsanti di rilascio al centro della fibbia e sollevare (Fig. 14h).
  NOTA: Se i componenti della fibbia sottostante rimangono uniti, tirarli per separarli.

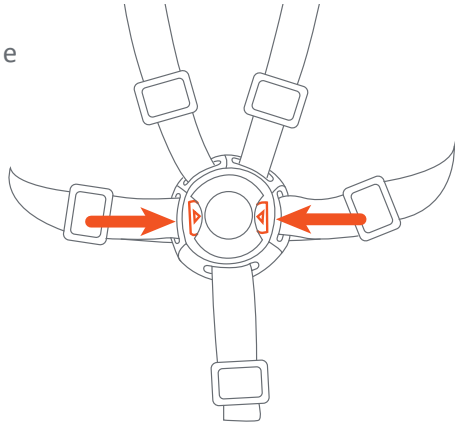

Fig. 14h

IL SEGGIOLINO AUTO PER NEONATI

⚠ ATTENZIONE: Per evitare gravi lesioni dovute a cadute o scivolamenti, utilizzare sempre l'imbracatura del seggiolino auto per neonati.

ATTENZIONE: I seggiolini auto per neonati CS02 EZ-Lift PLUS, CS03 EZ-Lift PRO e CS04 Secure-Lift, CS06 Secure-Lift LTE devono essere fissati al modulo del sedile anteriore del passeggino. Questi modelli richiedono che lo schienale del sedile sia regolato nella posizione più reclinata. Seggiolino auto venduto separatamente.

CS02 EZ-Lift PLUS, CS03 EZ-Lift PRO and CS04 Secure Lift, CS06 Secure-Lift LTE Infant Car Seats

15) • Reclinare lo schienale prima di posizionare il seggiolino auto.
NOTA: Per regolare la posizione del sedile, fare riferimento al **PASSO 9**.

- Allineare il modulo del seggiolino auto ai connettori del telaio interno. Appoggiare con cautela la parte posteriore inferiore dei sedili dell'auto contro il punto angolare della barra. Agganciare il modulo al telaio del passeggino. Premere con decisione per sentire il clic.
- **SEMPRE** assicurarsi che il seggiolino auto sia correttamente agganciato e bloccato sul passeggino prima di ogni utilizzo sollevando la maniglia del seggiolino auto (Fig. 15a).

Fig. 15a

RIMOZIONE DEL SEGGIOLINO AUTO:

NOTA: Impostare la maniglia in posizione di trasporto (Fig. 15b). Premere la maniglia di rilascio situata nella parte superiore-posteriore del seggiolino auto e sollevarlo dal passeggino (Fig. 15c).

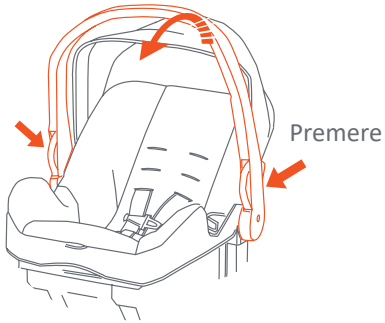

Fig. 15b

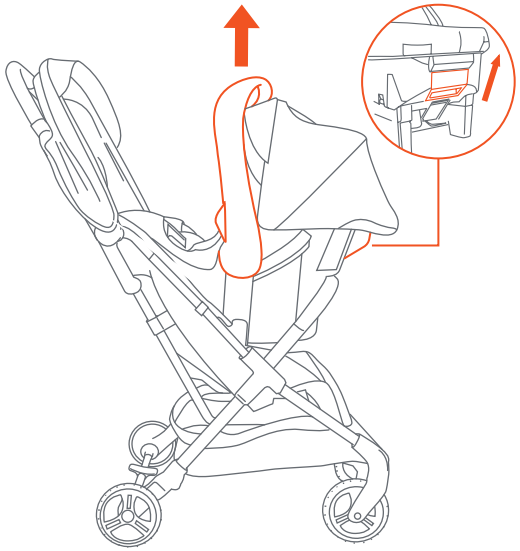

Fig. 15c

PER CHIUDERE IL PASSEGGINO

⚠ **ATTENZIONE:** Prestare attenzione quando si piega e si apre il passeggino per evitare che le dita rimangano intrappolate.

⚠ **ATTENZIONE:** Prestare attenzione quando si piega il passeggino per evitare danni. Prima di piegare il prodotto, assicurarsi di aver rimosso tutti gli accessori, i cellulari, le borse per pannolini o le borsette. La mancata rimozione degli oggetti dal passeggino o sul passeggino potrebbe causare danni al passeggino o agli oggetti stessi. Baby Trend® non sarà ritenuta responsabile né garantirà alcun danno.

ATTENZIONE: Non lasciare che i bambini si avvicinino al passeggino mentre è piegato.

16) • Chiudere la capottina prima di chiudere il passeggino.
IMPORTANTE! Prima di piegare il passeggino, è necessario regolare le ruote anteriori in modo che siano rivolte in avanti per evitare di danneggiare l'alloggiamento delle ruote posteriori.

- Sulla maniglia di spinta del passeggino, far scorrere prima il fermo a pollice verso sinistra **(1)**, quindi premere il grilletto di trazione **(2)** (Fig. 16a) e spingere la maniglia verso il basso (Fig. 16b).
- Spingere insieme i lati del passeggino per assicurarsi che il telaio piegato sia bloccato (Fig. 16c).
- Per aprire il passeggino, fare riferimento al **PASSO 1.**

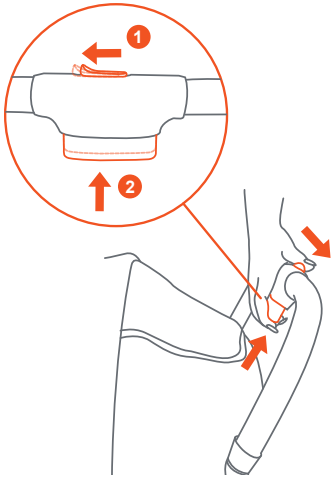

Fig. 16a

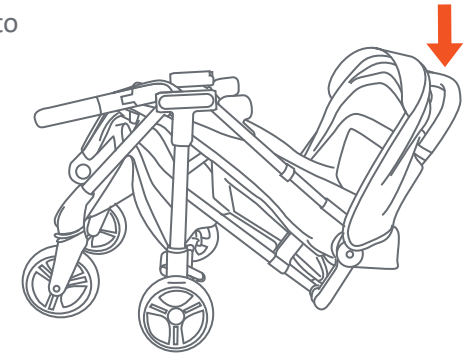
Fig. 16b

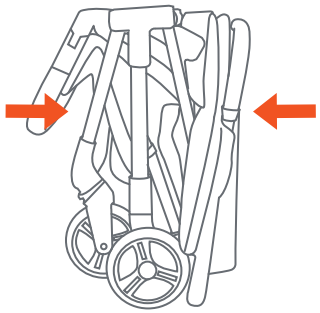
Fig. 16c

RILASCIO RUOTE

17) • **In caso di sostituzione della ruota anteriore:** Individuare il perno di rilascio argentato sul retro del mozzo della ruota anteriore. Spingere il perno di rilascio ed estrarre la ruota (Fig. 17a).

- **Reinstalla:** Montare le ruote anteriori inserendo ciascuna ruota nell'apposita fessura. Premere con decisione fino a sentire un clic.
- **In caso di sostituzione della ruota posteriore:** Premere il perno di rilascio (Fig. 17b) ed estrarre la ruota (Fig. 17c).
- **Reinstallare:** Montare le ruote posteriori inserendo ciascuna ruota nell'apposita fessura sull'asse posteriore. Premere con decisione fino a sentire un clic.

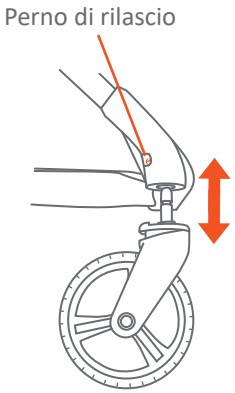

Fig. 17a

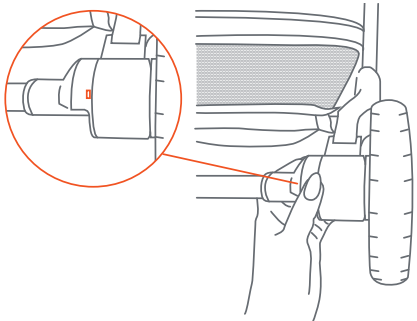
Fig. 17b

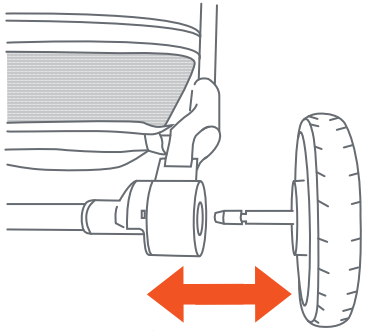
Fig. 17c

CURA E MANUTENZIONE

CUSCINO DEL SEDILE

- Per pulire il cuscino del sedile, utilizzare solo sapone o detergente per uso domestico delicato e acqua tiepida su una spugna o un panno pulito.

ALTRO

- Controllare regolarmente il passeggino per verificare che non vi siano viti allentate, parti usurate, materiale strappato o cuciture. Sostituire o riparare le parti secondo necessità.

ודא שיש לך את כל החלקים לדגם זה לפני הרכבת העגלה.

עֶגְלַת יְלָדִים

מחזיק כוסות גמיש

(2) גלגלים אחוריים

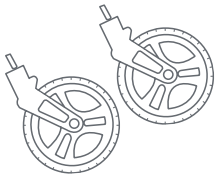

(2) גלגלים קדמיים

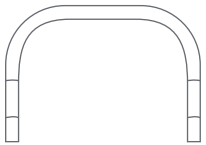

מוט פגוש

⚠ **אזהרה:** אנא פעל לפי כל ההוראות הללו כדי להבטיח את בטיחות ילדך. שמור את ההוראות הללו לעיון עתידי.

⚠ **אזהרה:** אי-ציות להוראות אלה עלול לגרום לפציעה חמורה או למוות. הימנע מפגיעה חמורה כתוצאה מנפילה או החלקה החוצה, השתמש תמיד ברתמת הבטיחות וודא שהילדים ממוקמים כראוי בהתאם להוראות אלה.

⚠ **אזהרה:** כדי למנוע פציעה, יש לוודא שהילד נמצא במרחק מה בעת פתיחה וקיפול של מוצר זה.

⚠ **אזהרה:** **לעולם** אין להשאיר את הילד ללא השגחה.

⚠ **אזהרה:** יש לנקוט משנה זהירות בעת קיפול ופתיחה של העגלה כדי למנוע כדי לכידת אצבעות.

⚠ **אזהרה:** הגלגל עלול להתנתק ולגרום להתהפכות. משוך את הגלגלים כדי לוודא שהוא מחובר היטב.

⚠ **אזהרה:** יש לנקוט משנה זהירות בעת קיפול העגלה כדי למנוע נזק. ודאו שכל האביזרים, הטלפונים הניידים, תיקי החיתולים או הארנקים הוסרו לפני הקיפול. אי הוצאת פריטים מהעגלה או עליה עלולה לגרום נזק לעגלה או לפריט/ים אם לא יוסרו. Baby Trend® לא תהיה אחראית ולא מחויבת לכל נזק.

⚠ **אזהרה:** ודא שכל התקני הנעילה פעילים לפני השימוש.

⚠ **אזהרה:** אין לתת לילד לשחק במוצר זה.

⚠ **אזהרה:** מוצר זה אינו מתאים לריצה או להחלקה על הקרח.

⚠ **אזהרה:** השתמש תמיד במערכת הריסון.

⚠ **אזהרה:** יש לאפשר הפעלה של התקני החניה בעת הנחת והוצאת ילדים מהעגלה.

⚠ **אזהרה:** כל משא המחובר לידית ו/או לגב משענת הגב ו/או לצידי הרכב ישפיע על יציבות הרכב.

- **זהירות:** עגלת יחיד זו מיועדת לילד אחד בלבד. שימוש עם יותר מילד אחד עלול לגרום לחוסר איזון שעלול לפצוע/לפגוע בילדך.
- ארנקים, שקיות קניות, חבילות, תיקי חיתולים או אביזרים עלולים לשנות את שיווי המשקל של העגלה ולגרום למצב מסוכן וחוסר יציבות.
- המשקל המרבי שניתן לשאת בסל האחסון הוא 2.27 ק"ג (5 lb). המשקל המרבי שניתן לשאת במחזיק הכוסות הוא 0.45 ק"ג (1lb). משקל מופרז עלול לגרום למצב של חוסר יציבות מסוכן.
- ודא שהעגלה פתוחה לחלוטין ונעולה במקומה לפני שאתה מאפשרים לילד להתקרב לעגלה.
- **זהירות:** יש להשתמש במוצר זה רק על ידי ילדים במשקל של עד 22 ק"ג (48.5lb) או עד גיל 4, המוקדם מביניהם.
- משקל השימוש בעגלה עם מושב בטיחות מחובר והנוסע בה אינו יכול לעלות על 22 ק"ג (48.50lb). דבר זה יגרום לבלאי ולחץ מוגזמים על העגלה ועלול לגרום למצב של חוסר יציבות מסוכן. ניתן למצוא את המשקל המרבי של הנוסע במושב הבטיחות בצד מושב הבטיחות (נמכר בנפרד).
- מומלץ להשתמש בתנוחה הנשכבת ביותר לתינוקות שזה עתה נולדו.
- **תמיד** יש לעיין במדריך הממוקם מתחת למושב הבטיחות לקבלת מידע על מגבלות משקל מושב הבטיחות.
- **לעולם** אין להשתמש בעגלה על מדרגות או במדרגות נעות.
- **לעולם** אין להשתמש בעגלה עם גלגיליות, רולרבליידס, סקייטבורדים או אופניים.
- **לעולם** אין לאפשר להשתמש בעגלה שלך כצעצוע.
- **לעולם** אין לרוץ או לעשות ג'וגינג עם עגלה זו.
- יש להפסיק את השימוש בעגלה במקרה של תקלה או נזק. אין להשתמש באביזרים שאינם מאושרים על ידי היצרן. יש להשתמש אך ורק בחלקי חילוף שסופקו או הומלצו על ידי היצרן/הספק. אנא צור קשר עם שירות הלקוחות שלנו כדי להשיג חלקי חילוף.

חָשׁוּב! כדי להבטיח הפעלה בטוחה של המוצר, אנא עקוב אחר ההוראות בקפידה. אנא שמור/י הוראות אלה לעיון עתידי.

חָשׁוּב! לפני ההרכבה וכל שימוש, בדוק מוצר זה לאיתור חומרה פגומה, חיבורים רופפים, חלקים חסרים או קצוות חדים. **לעולם** אין להשתמש אם חלקים כלשהם חסרים או שבורים.

חָשׁוּב! נדרשת הרכבה של מבוגר.

חָשׁוּב! שמור על מרחק מהילד במהלך הפריקה וההרכבה.

התקנת שלדת העגלה

1. • כדי לפתוח את העגלה, החליק את תפס האגודל שמאלה **(1)**. לחץ על ההדק **(2)** תוך כדי דחיפה קדימה של הידית **(3)** (איור 1א') ו-(איור 1ב').

• לאחר שנעילת העגלה משתחררת, משוך בחוזקה את ידית העגלה למעלה כדי לפתוח את המסגרת בנקישה (איור 1ג).

הערה: המסגרת חייבת להיכנס במקומה בנקישה לחלוטין והיא צריכה להיראות כמו (איור 1ד).

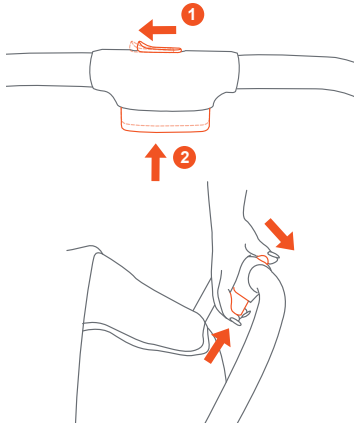

Fig. 1a

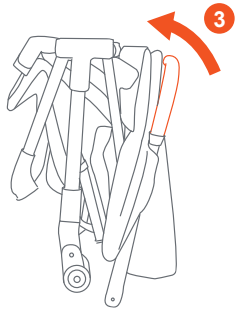

Fig. 1b

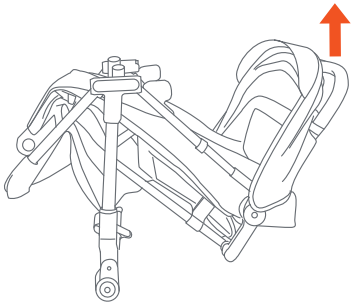
Fig. 1c

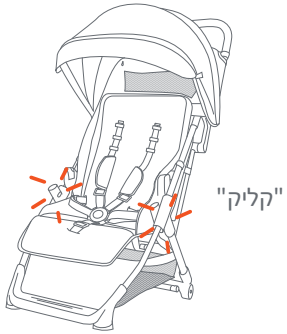

Fig. 1d

הרכבת הגלגלים האחוריים

2. • יישר את פין הגלגל האחורי עם החור בציר האחורי. דחוף את הגלגל פנימה עד שתשמע קליק (איור 2א).

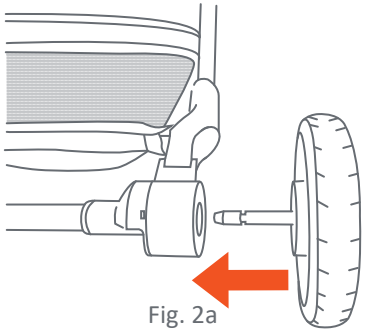
Fig. 2a

הרכבת הגלגלים הקדמיים

3. • מהצד התחתון, דחוף כל גלגל קדמי לתוך בית הגלגל הקדמי עד שיינעלו במקומם (איור 3א).

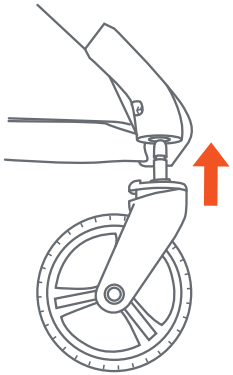
Fig. 3a

הערה: משוך את הגלגלים הקדמיים והאחוריים כדי לוודא שכולם מחוברים היטב לעגלה. **לעולם** אין להשתמש בעגלה אם הגלגלים אינם ננעלים במקומם. אם אתה זקוק לעזרה, אנא צור קשר עם customerservice@babytrend.com.

גגון (במידת הצורך)

4. • כדי להתקין את הגגון, החלק את הקצוות הזכריים של הגגון לתוך החריצים הנקביים שעל שלדת העגלה (איור 4א).

• להסרת גגון העגלה, יש ללחוץ על לשונית השחרור העגולה שבחלקו הפנימי של שלדת העגלה בעזרת סיכה או עט. לאחר מכן יש למשוך את הגגון החוצה (איור 4b). יש לחזור על הפעולה בצד השני.

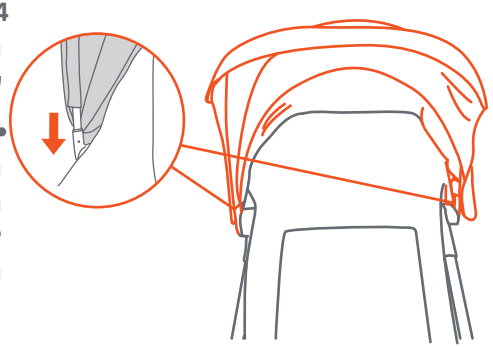

Fig. 4a

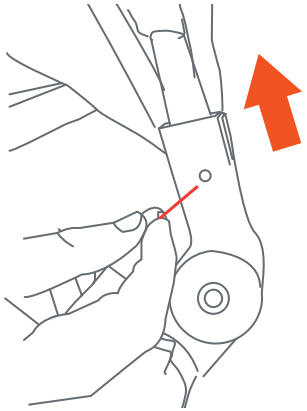

Fig. 4b

• משוך את קצה החופה קדימה או אחורה כדי לפתוח ולסגור (איור 4ד).

• קפל את מגן השמש החוצה לקבלת צל נוסף או קפל פנימה כאשר אינו בשימוש (איור 4e).

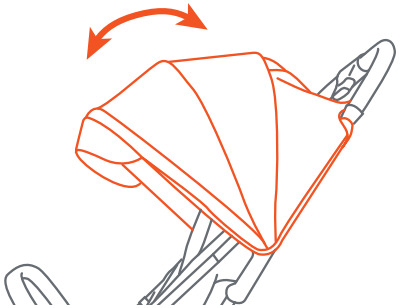

Fig. 4d

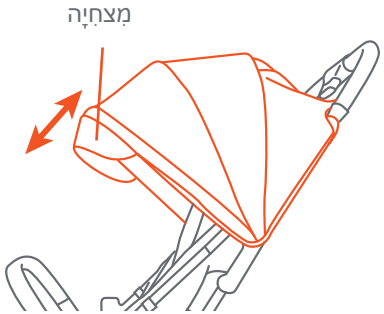

Fig. 4e

אבטחת בד העגלה והגגון

5. • אבטח את בד העגלה תחילה לפני הגגון.

- כדי לחבר את בד העגלה, יש לקשר את הבד בלולאה ללשונית המתאימה (איור 5א).
- חבר את 2 רצועות הגגון ללשונית המתאימה (איור 5ב).
- חזור על שלבים אלה עבור הצד השני של העגלה.

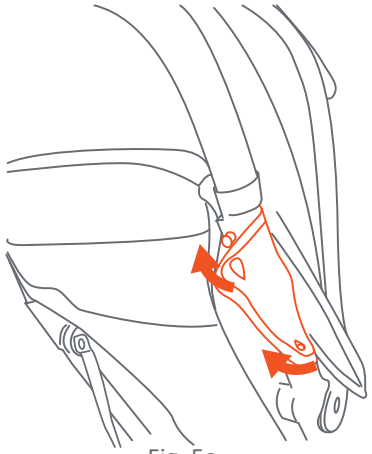

Fig. 5a

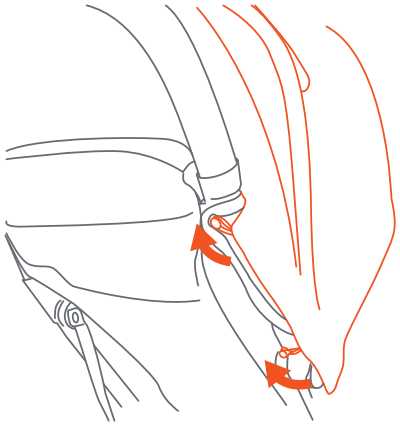

Fig. 5b

מגן פגוש

6. • כדי לחבר את מגן הפגוש, יש ליישר את העיגונים עם החריצים שבמושב. דחוף עד שיינעל במקומו (איור 6א).

- כדי לנתק לחלוטין את מוט הבטיחות מהעגלה, לחץ על הלשוניות הסגלגלות בצד הפנימי של מוט הבטיחות ומשוך בו זמנית את המוט הרחק (איור 6ב).
- ניתן לנתק צד אחד של מוט הפגוש כדי להניח את הילד במושב או כדי לחבר את הרתמה (איור 6ג). חבר מחדש את מגן הפגוש היטב לפני השימוש.

חשוב! התקן את מגן הפגוש כך שלוגו Baby Trend יהיה כלפי מעלה וקריא (איור 6ד). אם הלוגו הפוך, מגן הפגוש לא יותקן כראוי.

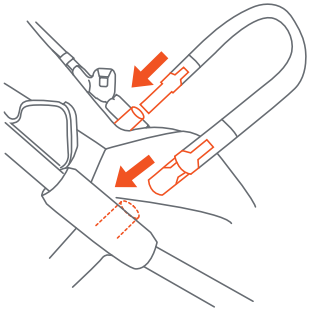

Fig. 6a

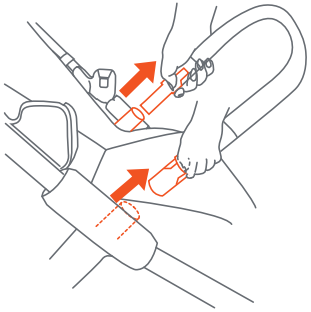

Fig. 6b

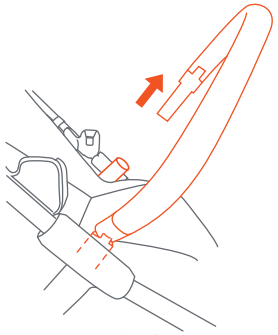

Fig. 6c

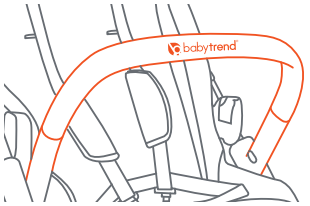

Fig. 6d

מחזיק כוסות גמיש

⚠ אזהרה: כדי למנוע כוויות, לעולם אל תשים נוזלים חמים במחזיק כוסות. הימנע מהתהפכות אפשרית, אין להניח יותר מ-0.45 ק"ג (1lb) במחזיק כוסות.

7. • **כדי לחבר את מחזיק הכוסות,** החליק את הקליפס שעל מחזיק הכוסות מעל לשונית מחזיק הכוסות שעל הכידון. דחוף עד שייכנס במקומו בחוזקה (איור 7א).

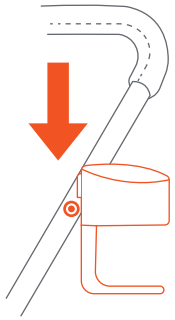

Fig. 7a

בלם אחורי

⚠ אזהרה: תמיד יש לבלום את העגלה כאשר היא לא נדחפת, כדי שהיא לא תתגלגל. **לעולם** אין להשאיר את העגלה ללא השגחה על גבעה או מדרון מכיוון שהיא עלולה להחליק במורד הגבעה.

8. • לחץ את ידית הבלם אחורה כדי לשלב אותה (איור 8א).

• לחץ את הידית קדימה כדי לשחרר (איור 8ב).

הערה: ייתכן שיידרש תנועה קדימה או אחורה של העגלה כדי להפעיל את הבלם. בדוק שהבלמים מופעלים כראוי.

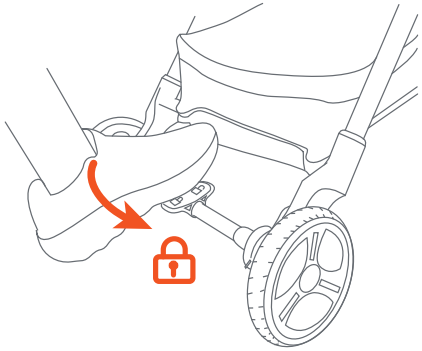

Fig. 8a

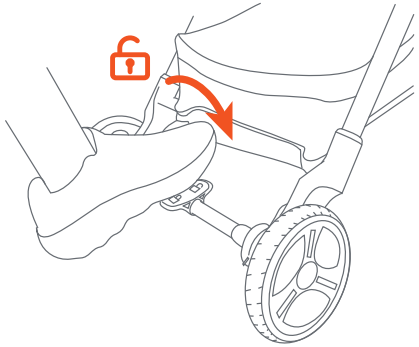

Fig. 8b

מיקום גב המושב

9. • כדי להטות את המושב אחורה, לחצו על לשוניות הכוונון ומשכו כלפי מטה תוך כדי החזקת החישוק. כדי להציב את המושב במצב מורם, החזיק את החישוק ודחוף את הכוונון כלפי מעלה. הרצועה תינעל אוטומטית (איור 9א).

חשוב! יש להשתמש במצב מורם רק עבור ילד בן 6 חודשים לפחות. יש תמיד להתאים מחדש את רתמת הבטיחות, כולל חגורות הכתף, בעת שינוי מיקום גב המושב

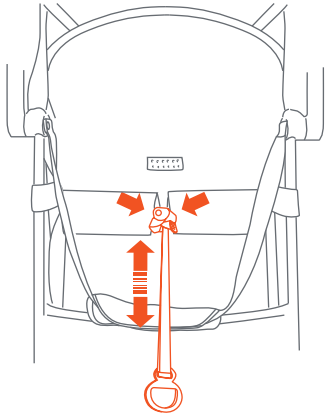

Fig. 9a

כיסוי גלילה

10. • **כדי להשתמש בכיסוי הגלילה:** שחרר את האבזם מהלולאה האלסטית כדי לפתוח את הכיסוי (איור 10א). גלגל את הכיסוי למטה (איור 10ב) וסגור אותו עם הרוכסן (איור 10ג).

• **כדי לאחסן את הכיסוי המתגלגל:** בצע את השלב שלמעלה בהפוך.

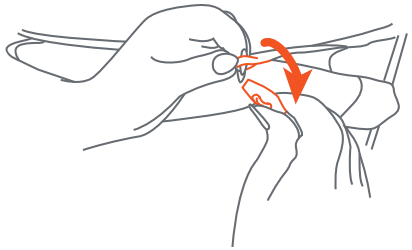

Fig. 10a

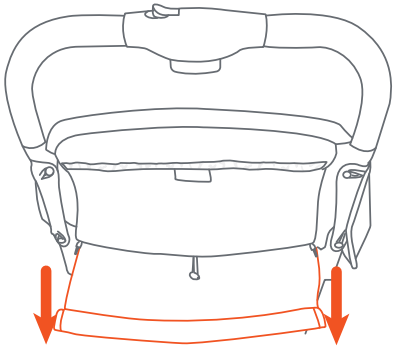

Fig. 10b

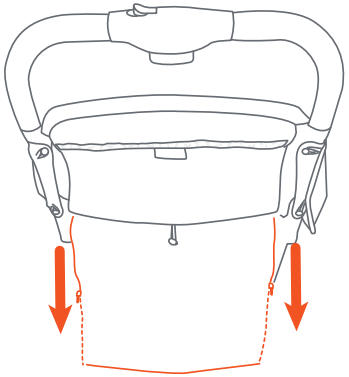

Fig. 10c

כיס אחסון

⚠ אזהרה: המשקל המרבי שניתן לשאת בכיס האחסון הוא 0.45 ק"ג (1lb).

11. • כדי להשתמש בכיס האחסון: משוך את הלשונית בחוזקה כדי לקלף את אבזמי הקרס ולפתוח את הקפל (איור 11א).

- **כדי לסגור את כיס האחסון:** יישר את הלשונית עם רצועת ההידוק ולחץ בחוזקה לאורך המשטח כדי לחבר מחדש את החיבור (איור 11א).

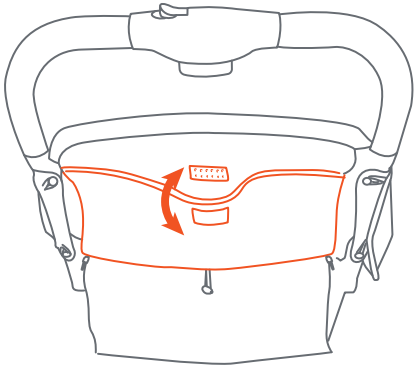

Fig. 11a

רצועת נשיאה

12. • כדי להשתמש ברצועת הנשיאה: קפל את העגלה (ראה **שלב 16**).

- אתר את הרצועה המחוברת לגב המושב ונתק את הרצועה מהוו (איור 12א).
- השתמש ברצועה כדי לשאת את העגלה (איור 12ב).
- **אחסון רצועת הנשיאה:** חבר את הרצועה לקרס ולולאה שעל גב המושב (איור 12ג).

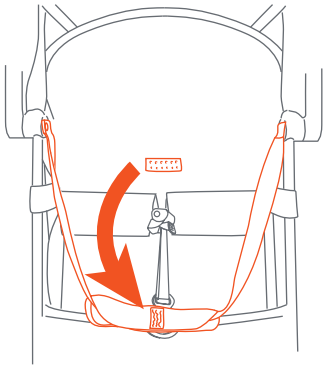

Fig. 12a

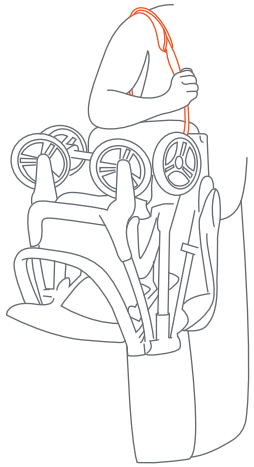

Fig. 12b

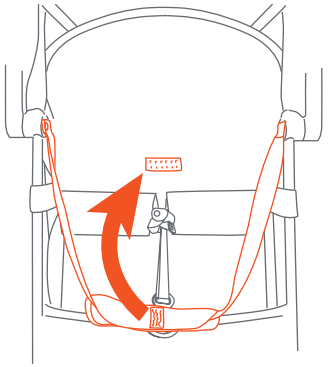

Fig. 12c

משענת רגליים

13. • כדי לכוונן את משענת הרגליים: לחץ על כפתורי השחרור בתחתית המושב (איור 13א). הזז בו זמנית את משענת הרגליים למעלה או למטה כדי לכוונן את המיקומים.

- ישנם שלושה מצבים עבור משענת הרגליים (איור 13ב)

הערה: מומלץ להשתמש במצב משענת הרגליים **(1)** כאשר גב המושב נשען לחלוטין לאחור.

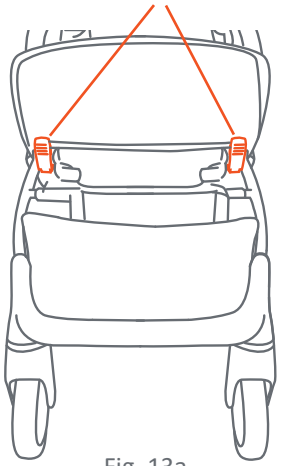

Fig. 13a

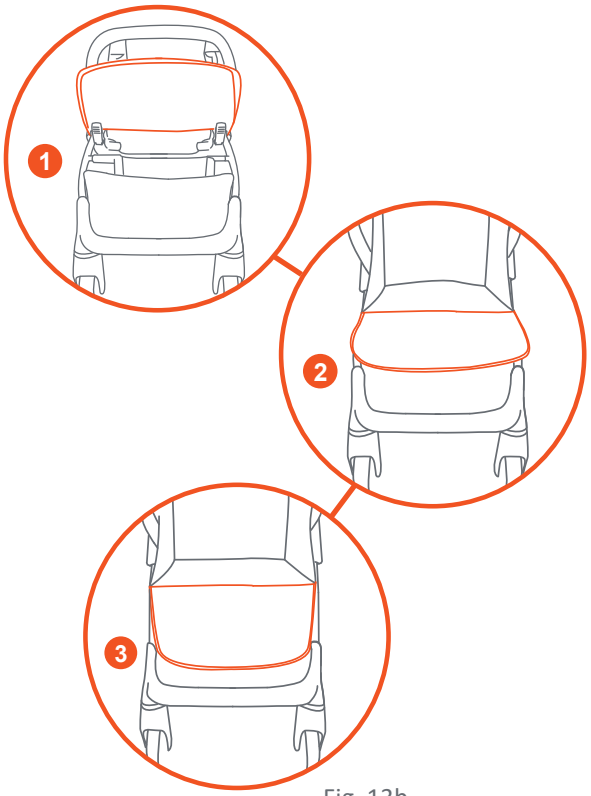

Fig. 13b

אבטח את הילד

⚠ אזהרה: הימנע מפגיעה חמורה כתוצאה מנפילה או החל־קה החוצה. השתמש תמיד ברתמת הבטיחות.

סכנת חנק: ילד עלול להיחנק כשהוא נמצא ברתמת בטיחות רופפת. לעולם אין להשאיר ילד במושב כאשר רתמת הבטיחות רופפת או פתוחה.

14. • לרצועות הכתף של רתמת 5 הנקודות יש מספר מצבים. בחרו את המיקום שבו רצועת הכתף נמצאת בגובה או מתחת לחלק העליון של כתפו של הילד (איור 14א).

- כדי לאבטח את הילד, ראשית, יש להניח את רתמת הבטיחות סביב מותניו ומעל הכתפיים. הנח את רצועת המפשעה בין רגלי הילד.

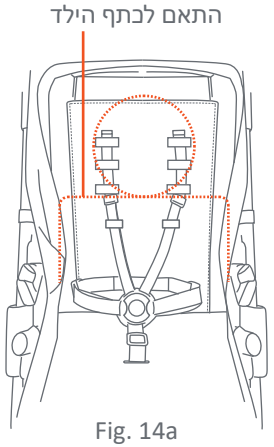

Fig. 14a

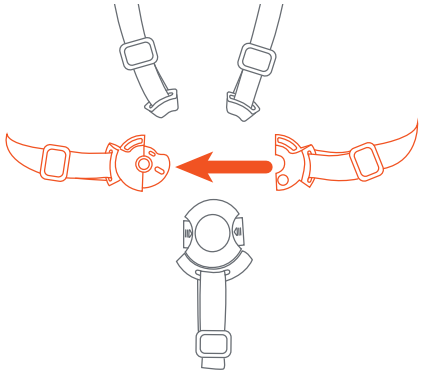

Fig. 14b

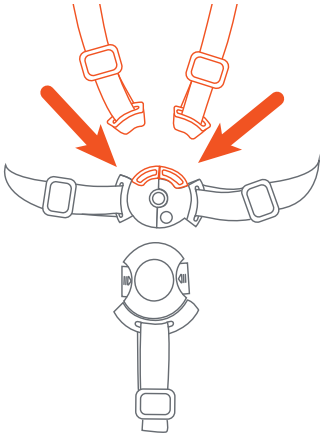

Fig. 14c

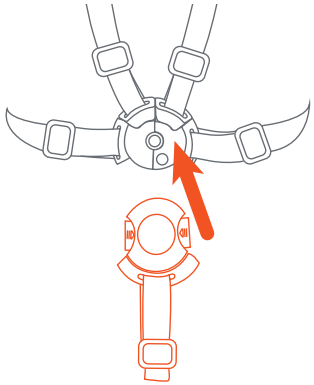

Fig. 14d

- לאחר מכן, סגור את 2 האבזמים המגנטיים סביב מותניו של הילד (איור 14ב).
- לאחר מכן, הצמיד את שני אבזמי רצועות הכתף לאבזמי המותניים (איור 14ג).
- לבסוף, הצמד את הפלטה העליונה לאבזם (איור 14ד) ומשוך את הרצועות כדי לוודא שהרתמה מהודקת היטב.

- כוונן את כל האבזמים להתאמה המתאימה לילד (איור 14ה).
- כדי לכוונן את הרתמה לרמת הגובה הבאה, לחץ על אבזם השחרור המרכזי. החלק את רצועות הכתף כלפי מעלה דרך החריץ לגובה הרצוי. החלק את אבזמי הפלסטיק מטה כדי להאריך את רצועות הכתפיים (איור 14ו).
- כדי לכוונן את הרתמה לגובה נמוך יותר, הזיז את רצועות הכתף לחריצים התחתונים וכוונן את הרתמה לגובה הכתף הרצוי (איור 14ז).

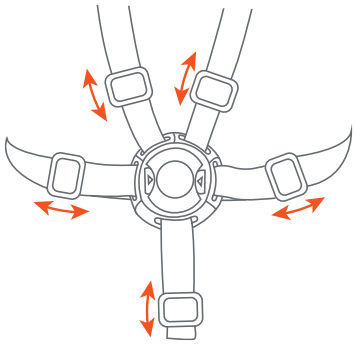

Fig. 14e

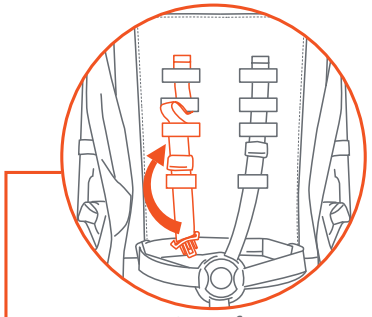

Fig. 14f

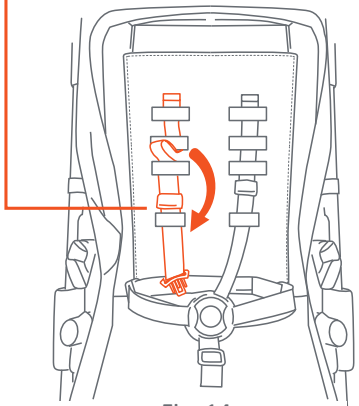

Fig. 14g

- **כדי לפתוח את הרתמה:** לחץ על כפתורי השחרור במרכז האבזם והרם (איור 14h).
הערה: אם רכיבי האבזם שמתחת נשארים מחוברים, משכו אותם זה מזה כדי להפריד אותם.

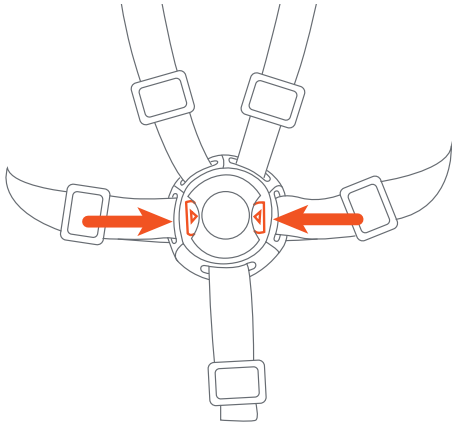

Fig. 14h

מושב בטיחות לתינוקות

⚠ אזהרה: יש להימנע מפגיעה חמורה כתוצאה מנפילה או החלקה, יש להשתמש תמיד ברתמת מושב הבטיחות לתינוקות.

שים לב: **CS02 EZ-Lift PLUS, CS03 EZ-Lift PRO and CS04 Secure-Lift, CS06 Secure-Lift LTE Infant Car Seats** חייבים להתחבר למודל של המושב הקדמי של העגלה. בדגמים אלה נדרשת כיוונון גב המושב למצב השכבה הגבוה ביותר. מושב בטיחות לרכב נמכר בנפרד.

CS02 EZ-Lift PLUS, CS03 EZ-Lift PRO and CS04 Secure Lift, CS06 Secure-Lift LTE Infant Car Seats

15. • הטה את גב המושב לאחור לפני הנחת מושב הבטיחות.
הערה: כדי לבצע התאמות למיקום המושב, עיינו ב-**שלב 9**.

- יישר את מודול מושב הרכב למחברים הפנימיים של המסגרת. הניח בזהירות את מושבי הרכב האחוריים התחתונים כנגד נקודת הזווית של הידית. חבר את המודול למסגרת העגלה. לחץ בחוזקה למטה לקבלת הקליק.
- **תמיד** יש לוודא שמושב הבטיחות מחובר ונעול כראוי לעגלה לפני כל שימוש על ידי הרמת ידית מושב הבטיחות (איור 15a).

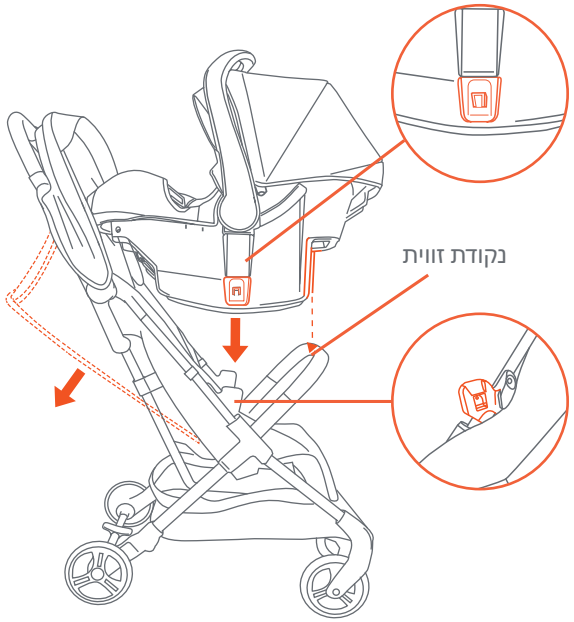

Fig. 15a

הסרת מושב הבטיחות:

הערה: כוון את הידית למצב נשיאה (איור 15ב). לחץ על ידית השחרור הממוקמת בחלקו העליון-האחורי של מושב הבטיחות והרימו אותו מהעגלה (איור 15ג).

Fig. 15b

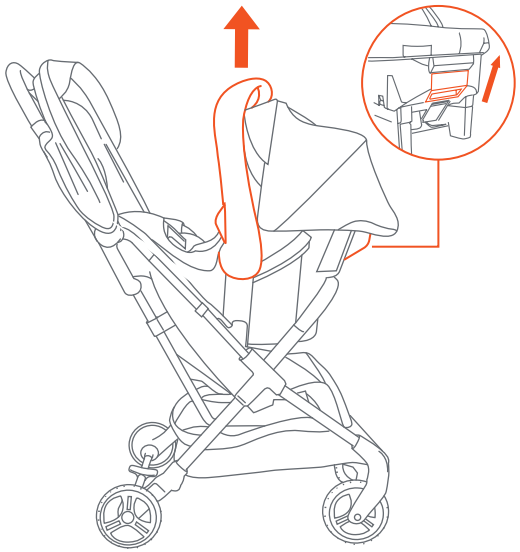

Fig. 15c

לקיפול עגלה

⚠ **אזהרה:** יש לנקוט משנה זהירות בעת קיפול ופתי־חה של העגלה כדי למנוע לכידת אצבעות.

⚠ **אזהרה:** יש לנקוט משנה זהירות בעת קיפול העגלה כדי למנוע נזק. ודאו שכל האביזרים, הטלפונים הניידים, תיקי החיתולים או הארנקים הוסרו לפני הקיפול. אי הוצאת פריטים מהעגלה או עליה עלולה לגרום נזק לעגלה או לפריט/ים אם לא יוסרו. Baby Trend® לא תהיה אחראית ולא מחויבת לכל נזק.

זהירות: אין לאפשר לילדים להתקרב לעגלה בזמן קיפולה.

16. • סגר את הגגון לפני קיפול העגלה.
חשוב! יש לכוון את הגלגלים הקדמיים כך שיפנו קדימה לפני קיפול העגלה כדי למנוע נזק לגוף הגלגלים האחוריים.

- על ידית הדחיפה של העגלה, תחילה החליק את תפס האגודל שמאלה **(1)**, לאחר מכן לחץ על הדק המשיכה **(2)** (איור 16א) ודחוף את הידית כלפי מטה (איור 16ב).
- דחוף את צידי העגלה יחד כדי לוודא שהמסגרת המקופלת נעולה (איור 16ג).
- כדי לפתוח את העגלה, עיין ב-**שלב 1.**

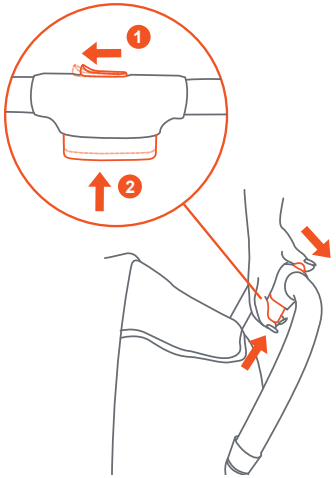

Fig. 16a

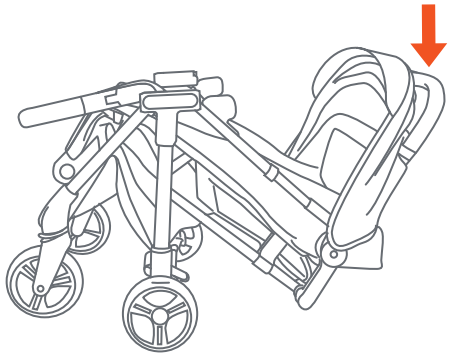
Fig. 16b

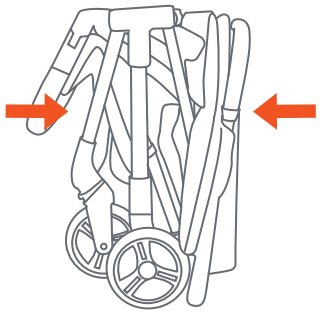
Fig. 16c

שחרור גלגלים

17. • **אם מחליפים את הגלגל הקדמי:** אתר את פין השחרור הכסוף בחלק האחורי של ציר הגלגל הקדמי. דחוף את פין השחרור פנימה ומשוך את הגלגל החוצה (איור 17א).

- **התקן מחדש:** הרכיב את הגלגלים הקדמיים על ידי הכנסת כל גלגל לחריץ הגלגל. לחץ בחוזקה עד שתשמע קליק.
- **אם מחליפים את הגלגל האחורי:** לחץ על פין השחרור (איור 17ב) ומשוך את הגלגל החוצה (איור 17ג).
- **התקנה מחדש:** הרכיב את הגלגלים האחוריים על ידי הכנסת כל גלגל לחריץ הגלגל בציר האחורי. לחץ בחוזקה עד שתשמע קליק.

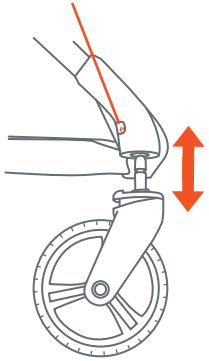

Fig. 17a

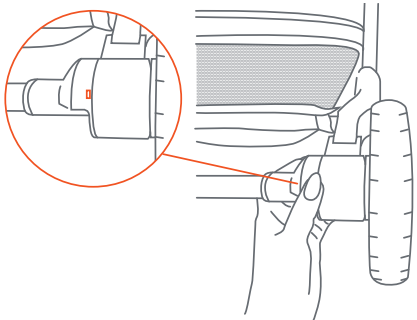
Fig. 17b

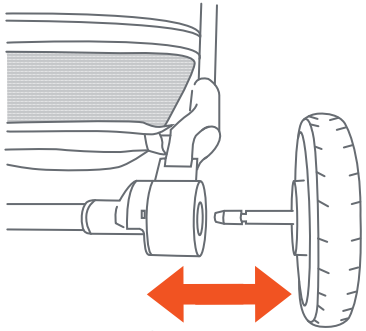
Fig. 17c

טיפול ותחזוקה

כרית מושב

- לניקוי כרית המושב, השתמש רק בסבון ביתי עדין או בחומר ניקוי ובמים חמימים על ספוג או מטלית נקייה.

אַחֵר

- בדוק את העגלה שלך באופן קבוע לאיתור ברגים רופפים, חלקים שחוקים, בד קרוע או תפרים. החלפה או תיקון של חלקים לפי הצורך.

BABY TREND® CUSTOMER SERVICE

The Customer Service Department can be contacted at customerservice@babytrend.com. Return Authorizations are required prior to returning product(s) to Baby Trend®.

BABY TREND® SERVICIO AL CLIENTE

El Departamento de Servicio al Cliente puede ser contactado a customerservice@babytrend.com. Un numero de autorizacion es requerido antes de la devolución de los producto(s) a Baby Trend®.

BABY TREND® SERVICE CLIENT

Vous pouvez contacter notre service client à l'adresse suivante customerservice@babytrend.com. Une autorisation de retour est nécessaire avant de renvoyer un ou plusieurs produits à Baby Trend®.

BABY TREND® KUNDENSERVICE

Die Kundendienstabteilung kann unter customerservice@babytrend.com kontaktiert werden. Vor der Rücksendung von Produkten an Baby Trend® ist eine Rücksendegenehmigung erforderlich.

SERVIZIO CLIENTI BABY TREND®

È possibile contattare il Servizio Clienti all'indirizzo customerservice@babytrend.com. È richiesta l'autorizzazione al reso prima di restituire i prodotti a Baby Trend®.

שירות לקוחות BABY TREND®

ניתן ליצור קשר עם מחלקת שירות הלקוחות בכתובת customerservice@babytrend.com. נדרשים אישורי החזרה לפני החזרת מוצר/ים ל-Baby Trend®.