דנאור רון

בטיחות • התקנה • הפעלה • תחזוקה • שירות • פתרון בעיות • אחריות

# מדריך הוראות שימוש

**מידע חשוב!**
**המכסחת מיועדת לשימוש ביתי בלבד. לא לשימוש מקצועי!**
**אחריות: שנתיים**
**בנזין: 95 אוקטן נטול עופרת**

**שמן מנוע: 0.6 ליטר מצורף באריזה**

## מכסחת דשא נדחפת דגם SMART46POD
## מכסחת דשא הסעה עצמית דגם SMART46SPOD

**אזהרה**

**קראו ופעלו על פי הנחיות הבטיחות וההוראות במדריך זה לפני שתנסו להפעיל את המכסחת.**
**אי מילוי הנחיות אלו עלול לגרום לפציעה חמורה.**

20240516-1555

# אל הבעלים

**תודה**

תודה שרכשתם מכסחת דשא מתוצרת MTD. המכסחת תוכננה הנדסית בתשומת לב כדי להעניק לכם ביצוע מעולה בהפעלה ותחזוקה נאותה.

אנא קראו את המדריך במלואו לפני הפעלת המכסחת. המדריך כולל הוראות בטיחותיות להרכבה, הפעלה ותחזוקה של המכונה. אנא ודאו כי אתם וכל אדם אחר שיפעיל את המכונה תמלאו את נוהלי הבטיחות המומלצים בכל עת. אי עמידה בהם עלול לגרום לפציעה אישית או נזק לרכוש.

כל המידע במדריך זה מתייחס למידע העדכני ביותר על המוצר בזמן הדפסתו. עיינו במדריך לעתים תכופות להכרת המכסחת, תכונותיה ואופן פעולתה. אנא היו מודעים לכך כי מדריך למשתמש זה עשוי לכסות טווח מפרטי מוצר לדגמים שונים. יתכן כי אפיונים ותכונות הנדונים ו/או מאוירים במדריך זה אינם מתאימים לכל הדגמים. MTD-שומרת לעצמה את הזכות לשנות את מפרט, עיצוב וזיווד המוצר ללא הודעה מוקדמת מראש. מוצר זה עומד בתקני בטיחות מחמירים. אם יש לכם בעיות או שאלות הנוגעות למכסחת, טלפנו אל ספק שירות המקומי המורשה של MTD או התקשרו אלינו ישירות. מספרי הטלפון, כתובת האינטרנט וכתובת הדואר של תמיכת הלקוחות של וולף נמצאים בעמוד זה. אנו מבקשים להבטיח את שביעות רצונכם המלאה בכל עת.

לאורך כל מדריך זה, כל ההתייחסויות לצד *ימין* ו*שמאל* של המכונה הנן מנקודת המבט של עמדת ההפעלה.

MTD אחראית למנוע. בנוגע לביצועים, מפרט טכני, אחריות ושירות. אנא עיינו בהמשך מדריך.

---

**תוכן העניינים**


*מד שיפוע* ..... *3*
*נוהלי הפעלה בטיחותיים*..... *4*
*התקנה* ..... *8*
*הפעלה*..... *10*
*תחזוקה ואחסון במשך החורף* ..... *12*
*פתרון בעיות*..... *14*
*תפעול מנוע בטיחותי* ..... *16*
*פעולת המנוע*..... *18*
*תחזוקת המנוע*..... *20*
*הצהרת אחריות*..... *28*
*אחריות*..... *29*


**רשמו את הדגם והמספר הסידורי של המוצר**

לפני התקנת והפעלת המכסחת החדשה שלכם, אנא אתרו את לוחית המידע על המכסחת ורשמו את המידע במקום המיועד משמאל . תוכלו לאתר את לוחית הדגם כשתעמדו בעמדת המפעיל ותביטו מטה למכסה האחורי. מידע זה יהיה נחוץ אם תבקשו סיוע טכני דרך אתר האינטרנט שלנו, מחלקת תמיכת לקוחות, או מספק השירות המוסמך המקומי.

## שרות לקוחות

**אנא <u>אל</u> תחזירו את המכסחת לחנות בה קניתם אותה מבלי להתקשר תחילה אל מחלקת תמיכת הלקוחות שלנו.**

אם נתקלתם בקושי בהרכבת מוצר זה או אם יש לכם שאלות בנוגע להפעלה, שרות או תחזוקת המכונה, תוכלו לבקש סיוע מן המומחים. בחרו מתוך האפשרויות להלן:

◊ בקרו באתר שלנו www.mtd.co.il
◊ התקשרו לשרות לקוחות של חברת דנאור רון. 1-700-700-940
◊ כתבו אלינו לפקס: 09-7440345, או לדואר אלקטרוני info@danorron.co.il

השתמשו בעמוד זה כמדריך להגדרת מדרונות בהם לא תוכלו לפעול באופן בטיחותי. **אל תפעילו** את מכסחת הדשא שלכם במדרונות שכאלו.

# 1

## כיסוח בשיפועים

### אזהרה

אל תפעילו את מכסחת הדשא שלכם במדרונות כאלה. אל תכסחו מדרונות עם שיפוע גדול מ- 15 מעלות (עלייה של כ- 80 ס"מ כל 3 מ').
מכסחת בנסיעה עלולה להתהפך ולגרום לפציעה חמורה.

לעולם אין להפעיל מכסחת בשיפוע בנסיעה אלכסונית!

הפעילו מכסחות אדם הולך לרוחב פני המדרונות, לעולם לא מעלה ומטה.

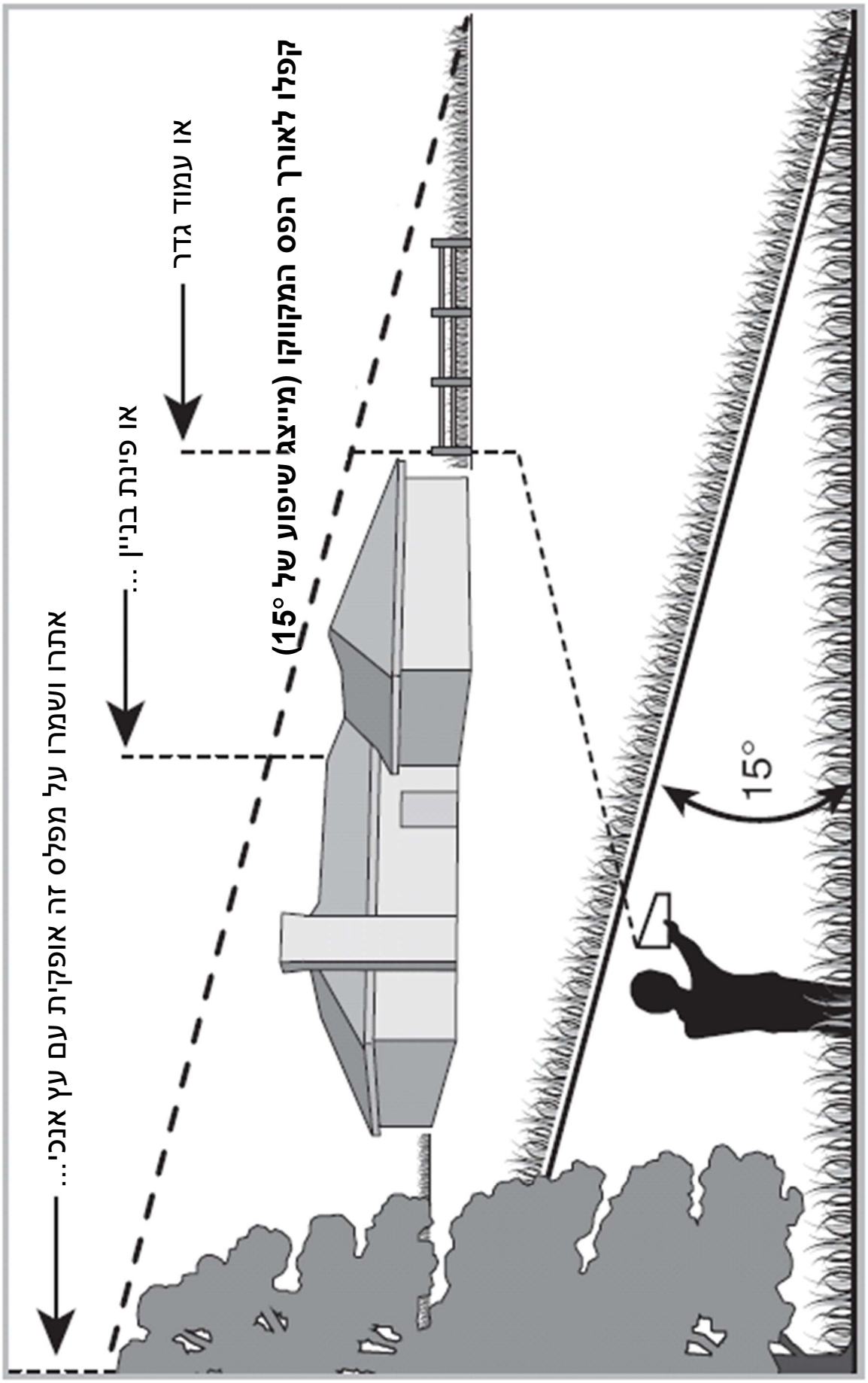

# נהלים חשובים להפעלה בטיחותית

**אזהרה!** סמל זה מודיע על הוראות בטיחות חשובות אשר, אם לא תנהגו לפיהן, קיימים סיכוני בטיחות אישית ו/או רכוש לכם ולאחרים. קראו ועקבו אחר ההוראות במדריך זה לפני שתנסו להפעיל מכסחת דשא זו. אי מילוי ההוראות אלו עלול להוביל לפציעה אישית.
כאשר אתם רואים סמל זה, **שימו לב לאזהרה!**

**סכנה!** מכונה זו נבנתה לפעולה בהתאם לנוהלי ההפעלה הבטיחותיים המופיעים במדריך זה. כמו בכל סוג אחר של ציוד מוטורי, אי זהירות או שגיאה מצד המפעיל עלולות לגרום לפציעה חמורה. מכונה זו מסוגלת לקטוע אצבעות, זרועות, בהונות וכפות רגליים ולהעיף חפצים. אי הקפדה על הוראות הבטיחות הבאות עלול לגרום לפציעה חמורה או מוות.

**הפעלה כללית**

1. קראו מדריך הפעלה זה במלואו בתשומת לב לפני התקנת המכסחת. קראו, הבינו ועקבו אחר כל ההוראות המופיעות על המכונה עצמה ובמדריך לפני הפעלה. שמרו מדריך זה במקום בטוח לעיון עתידי סדיר ולהזמנת חלפים.
2. הכירו היטב את כל ידיות ההפעלה ואת השימוש הנכון במכונה לפני הפעלתה.
3. מכונה זו הנה כלי עבודה מוטורי, לא צעצוע. לכן, הקפידו על זהירות יתרה בכל עת. מכונה זו תוכננה לבצע משימה אחת: כיסוח דשא. אל תשתמשו בה לכל מטרה אחרת.
4. לעולם אל תאפשרו לילדים מתחת לגיל 16 להפעיל את המכונה. על ילדים מגיל 16 ומעלה לקרוא ולהבין את ההוראות ונוהגי ההפעלה והבטיחות הכלולים במדריך זה ועל המכונה ולקבל הכשרה והשגחה של אדם מבוגר.
5. רק בני אדם אחראים המכירים כללים אלה להפעלה בטיחותית מורשים להשתמש במכונה.
6. בדקו ביסודיות את הדשא בו תשתמשו במכסחת. סלקו את כל האבנים, המקלות, התיל, העצמות, הצעצועים וחפצים זרים אחרים, אשר עלולים לגרום למעידה או להעפה על ידי הלהב. חפצים מועפים עלולים לגרום לפציעה אישית חמורה.
8. על מנת למנוע מגע עם הלהב או פציעה מחפץ מועף, הישארו באזור המפעיל מאחורי המכסחת והרחיקו ילדים, עוברי אורח, סייעים וחיות מחמד למרחק של לפחות 25 מטר מן המכסחת כשהיא פועלת. עצרו את המנוע אם מישהו נכנס למדשאה.
9. הרכיבו תמיד משקפי מגן בעת ההפעלה ובעת ביצוע כיוונים או תיקונים להגנה על עיניכם. חפצים עפים המנתרים חזרה עלולים לגרום לפציעת עיניים חמורה.
10. נעלו נעלי עבודה מחוזקות עם סוליות נגד החלקה ולבשו מכנסיים וחולצה שאינם מתנפנפים. המכנסים והחולצה צריכים לכסות את הזרועות והרגליים ומומלץ שנעלי העבודה יהיו בעלות הגנת מתכת. לעולם אל תפעילו את המכסחת ברגליים יחפות, בסנדלים, או בנעליים קלות משקל או מועדות להחלקת (למשל נעלי בד).
11. אל תקרבו ידיים או רגליים לחלקים מסתובבים או מתחת לגוף המכסחת. מגע עם אלה עלול לקטוע אצבעות, ידיים, בהונות וכפות רגליים.
12. מכסה אחורי חסר או פגום עלול לגרום למגע עם הלהב או לפציעה מחפצים מועפים.
13. פציעות רבות קורות כתוצאה ממשיכת המכסחת מעל הרגל בעת נפילה הנגרמת מהחלקה או מעידה. אל תחזיקו במכסחת אם אתם נופלים. שחררו מיד את הידיות.
14. לעולם אל תמשכו את המכסחת אחורה כלפיכם כאשר אתם הולכים. אם אתם חייבם להרחיק את המכסחת אחורה מקיר או מכשול הסתכלו תחילה למטה ואחורה למניעת מעידה ואז בצעו את השלבים הבאים:
   א. צעדו אחורה מן המכסחת למרחק זרועות פשוטות במלואן.
   ב. ודאו כי אתם יציבים עם מדרך בטוח.
   ג. משכו את המכסחת אחורה באיטיות, לא מעבר לחצי המרחק ביניכם ובינה.
   ד. חזרו על שלבים אלה לפי הצורך.
15. לעולם אל תפעילו את המכסחת כשאתם תחת השפעת אלכוהול או סמים.
16. אל תפעילו את מנגנון ההסעה העצמית במכונות המצוידות בו בעת התנעת המנוע.
17. משבת המנוע הוא אביזר בטיחותי. לעולם אל תנסו לעקוף את פעולתו. אם תעשו זאת הוא יהפוך ללא פעיל ועלולה להיגרם פציעה אישית במגע עם הלהב המסתובב. ידית משבת המנוע חייבת לפעול בקלות בשני הכיוונים ולחזור אוטומטית למצב מנותק עם שחרורה.

18. לעולם אל תפעילו את המכסחת על דשא רטוב. הבטיחו תמיד שמדרך הרגל שלכם יציב. החלקה ונפילה עלולות לגרום לפציעה אישית חמורה. אם אתם חשים כי אתם מאבדים יציבות, שחררו מייד את המשבת והלהב יפסיק להסתובב תוך שלוש שניות.
19. כסחו רק באור יום או עם תאורה מלאכותית טובה. לכו, אל תרוצו.
20. עצרו את הלהב בעת חציית דרכי חצץ, שבילים או דרכים.
21. אם המכסחת מתחילה לרעוד באופן מוגזם, עצרו את המנוע ובדקו מייד מה הסיבה. רעידות הן תמיד התראה לבעיות.
22. לפני הוצאת סל האיסוף או שחרור סתימות גזם כבו את המנוע והמתינו עד שהלהב יגיע לעצירה מוחלטת . להב החיתוך ממשיך להסתובב מספר שניות לאחר שחרור משבת המנוע. לעולם אל תקרבו חלק גוף לאזור הלהב עד שאתם בטוחים כי הלהב הפסיק להסתובב.
23. לעולם אל תפעילו את המכסחת אם מגן הגומי האחורי, המכסה האחורי, סל האיסוף, ידית משבת המנוע או אביזרי בטיחות אחרים אינן תקינים ונמצאים במקומם. לעולם אל תפעילו את המכסחת עם אביזרי בטיחות פגומים. אם לא תנהגו כך, עלולה להיגרם פציעה אישית.
24. המפלט והמנוע מתחממים ועלולים לגרום לכוויה. אל תגעו בהם.
25. לעולם אל תנסו לבצע כוונון גובה גלגל או גובה כיסוח כאשר המנוע פועל.
26. השתמשו רק בחלפים ואביזרים שיוצרו עבור מכונה זו על ידי היצרן. אם לא תעשו זאת עלולה להיגרם פציעה אישית.
27. בעת הפעלת המנוע, משכו את הכבל באיטיות עד שתחושו בהתנגדות ואז משכו במהירות. חזרה מהירה של כבל המתנע (רתיעה) תמשוך את היד והזרוע כלפי המנוע מהר יותר מכפי שתספיקו לשחררו. הדבר עלול לגרום לעצמות שבורות, שברים, פציעות או נקעים.
28. אם מתרחש מצב שאינו מכוסה במדריך זה, היו זהירים והפעילו שיקול דעת. התקשרו לתמיכת הלקוחות לסיוע בטלפון 940-700-700-1.

**הפעלה במדרון**

מדרונות ושיפועים הם גורם עיקרי לתאונות החלקה ונפילה, אשר עלולות לגרום לפציעה חמורה. הפעלה במדרונות דורשת זהירות יתרה. אם אתם מרגישים לא בנוח במדרון, אל תכסחו בו. למען בטיחותכם, השתמשו במד המדרון הכלול במדריך זה למדידת מדרונות לפני הפעלת המכונה, במיוחד באזור תלול או הררי. אם השיפוע גדול מ- 15 מעלות, אל תכסחו אותו.

**עשו:**

1. הפעילו מכסחות נדחפת לרוחב פני המדרונות, לעולם לא מעלה ומטה.
2. היזהרו מחורים, תלמים, חפצים חבויים או גבשושיות העלולים לגרום להחלקה או מעידה. דשא גבוה עלול להסתיר מכשולים.
3. הבטיחו תמיד את יציבותכם. החלקה ונפילה עלולות לגרום לפציעה אישית חמורה. אם אתם חשים כי אתם מאבדים יציבות, שחררו מייד את ידית המשבת והלהב יפסיק להסתובב תוך שלוש שניות.

**אל תעשו**

4. אל תכסחו סמוך לשיפועים חדים, תעלות או סוללות. אתם עלולים לאבד את יציבותכם או את מדרך רגלכם.
5. אל תכסחו שיפועים גדולים מ- 15 מעלות כפי שנראה במד המדרון.
6. אל תכסחו דשא רטוב. מדרך רגל לא יציב עלול לגרום להחלקה.

**ילדים**

אם המפעיל אינו ערני לנוכחות ילדים עלולות להתרחש תאונות טראגיות. ילדים נמשכים לעתים קרובות למכסחת ולפעולת הכיסוח. הם אינם מבינים את הסיכונים. לעולם אל תניחו כי הילדים נשארו במקום בו ראיתם אותם לאחרונה.

1. שמרו על ילדים הרחק מאזור הכיסוח תחת השגחה קפדנית של מבוגר אחראי שאינו המפעיל.
2. היו ערניים וכבו את המכסחת אם ילד נכנס לאזור.
3. לפני ובעת כיסוח לאחור, הסתכלו אחורה ולמטה וחפשו ילדים קטנים.
4. היזהרו מאוד בעת התקרבות לפינות, פתחים, שיחים, עצים או חפצים אחרים העלולים להסתיר משדה הראייה שלכם ילד העלול לרוץ לתוך המכסחת.
5. הרחיקו ילדים ממנועים חמים או פועלים. הם עלולים להיכוות מאגזוז חם.
6. לעולם אל תניחו לילדים מתחת לגיל 16 להפעיל את המכונה. על ילדים מגיל 16 ומעלה לקרוא ולהבין את ההוראות ונוהגי ההפעלה הבטוחים במדריך זה ועל המכונה ולקבל הכשרה והשגחה של אדם מבוגר.

## שירות

### טיפול בטיחותי בבנזין:

1. למניעת פציעה אישית או נזק לרכוש היזהרו מאוד בעת טיפול בבנזין. הבנזין דליק מאוד והאדים שלו נפיצים. פציעה אישית חמורה עלולה להתרחש כאשר בנזין נשפך עליכם ועל בגדיכם, העלולים להתלקח. שטפו את עורכם והחליפו בגדים מייד.
2. השתמשו רק בג'ריקן תקני לבנזין.
3. לעולם אל תמלאו ג'ריקנים בתוך רכב ,משאית או נגרר עם משפך פלסטי. הניחו תמיד את המיכלים על הארץ הרחק מן הרכב לפני המילוי.
4. הוציאו מכסחת המופעלת בבנזין מן המשאית או הנגרר ותדלקו אותם על רצפה. בכל מקרה, תדלקו את המכסחת באמצעות ג'ריקן, ולא מפיית משאבת דלק.
5. שמרו על מגע של הזרבובית עם שפת מיכל הדלק בכל עת עד להשלמת התדלוק. אל תשתמשו בג'ריקן עם פתח פתיחה- נעילה.
6. כבו את כל הסיגריות, הסיגרים, המקטרות ומקורות הצתה אחרים.
7. לעולם אל תתדלקו מכסחת בתוך מבנה כיוון שאדים דליקים יצטברו באזור.
8. לעולם אל תסירו את מכסה הדלק או תוסיפו דלק למנוע כאשר הוא חם או פועל. הניחו למנוע להתקרר למשך לפחות שתי דקות לפני התדלוק.
9. לעולם אל תמלאו את מיכל הדלק במנוע יתר על המידה. מלאו את המיכל לא מעל 2.5 ס"מ מתחת לתחתית צוואר המילוי על מנת לאפשר התפשטות הדלק.
10. החזירו את מכסה מיכל הדלק למקומו וסגרו.
11. אם נשפך דלק, נגבו אותו מן המנוע והמכסחת. העבירו את המכסחת למקום אחר. המתינו 5 דקות לפני הפעלת המנוע.
12. לעולם אל תאחסנו את המכסחת או הג'ריקן סמוך ללהבה חשופה, ניצוצות או מנורת בקרה של דוד חימום מים, תנור חימום, מייבש כביסה או מתקני גז.
13. להפחתת סיכון אש, שמרו את המכסחת נקייה מדשא, עלים או הצטברות פסולת אחרת. נקו נזילות שמן או בנזין וסלקו פסולת ספוגה בדלק.
14. הניחו למנוע להתקרר לפחות 5 דקות לפני האחסון.

### שירות כללי

1. לעולם אל תפעילו מנוע בתוך מבנה או באזור שאינו מאוורר היטב. המנוע פולט פחמן חד חמצני, גז חסר ריח וקטלני.
2. לפני ניקוי, תיקון או בדיקה, ודאו כי הלהב וכל החלקים הנעים הגיעו לעצירה מלאה. נתקו את כבל המצת והאריקו אותו מול המנוע למניעת התנעה מקרית.
3. בדקו לעתים תכופות שהברגים המחברים את הלהב והמנוע מחוזקים היטב. כמן כן, בצעו בדיקה חזותית אם יש נזקים בלהב (למשל כיפוף, סדקים, שחיקה). החליפו להב בלהב של יצרן הציוד המקורי (.O.E.M) בלבד, הרשום במדריך זה. "שימוש בחלקים שאינם עומדים במפרטי הציוד המקוריים עלול להוביל לתקפוד לקוי ולהוות סיכון בטיחותי!"
4. להבי מכסחת חדים ועלולים לפצוע. בעת ביצוע פעולות שירות עטפו את הלהב או לבשו כפפות והיזהרו מאוד.
5. שמרו על הידוק כל האומים והברגים על מנת להבטיח כי המכסחת במצב עבודה בטיחותי.
6. לעולם אל תזניחו מכלולים בטיחותיים. בדקו את פעולתם התקינה באופן סדיר.
7. לאחר פגיעת הלהב בחפץ זר עצרו את המנוע, נתקו את כבל המצת והאריקו אותו מול המנוע. בדקו ביסודיות נזקים למכסחת. תקנו את הנזק לפני התנעה והפעלה מחדש.
8. לעולם אל תנסו לבצע כוונון גלגל או גובה כיסוח כאשר המנוע פועל.
9. סל האיסוף, המכסה האחורי ומגן הגומי האחורי נתונים לבלאי ונזק העלולים לחשוף חלקים נעים או לאפשר תעופת אבנים וחפצים. לצורך הבטיחות, בדקו את הרכיבים הנ"ל לעתים תכופות והחליפו מייד בחלפים מקוריים של יצרן הציוד (.O.E.M) בלבד, הרשומים במדריך זה. שימוש בחלפים שאינם עומדים במפרט הציוד המקורי עלול להוביל לתפקוד לקוי ולהתפשר בבטיחות!
10. אל תשנו את כיווני וסת המנוע. אל תכוונו את המנוע למהירות יתר. הוסת מפקח על מהירות ההפעלה המרבית הבטוחה של המנוע.
11. בדקו סדקים ונזילות בצינור הדלק, במיכל, במכסה הדלק והמחברים לעתים תכופות. החליפו בעת הצורך.
12. אל תסובבו את המנוע כאשר המצת מוסר.
13. החליפו מדבקות והוראות הבטיחות לפי הצורך.
14. צייתו לחוקי ותקנות סילוק הפסולת. סילוק בלתי נאות של נוזלים וחומרים עלול להזיק לסביבה.

### אל תבצעו שינויים במנוע

למניעת פציעה חמורה או מוות, אל תבצעו שינויים כלשהם במנוע. התעסקות בכיווני הוסת עלולה להוביל להאצת המנוע ולגרום לו לפעול במהירויות לא בטיחותיות. לעולם אין לשנות את הכוונון המקורי של וסת המנוע.

# 3

## הרכבה והתקנה

**הערה: מדריך משתמש זה מכסה2 דגמים שונים של מכסחות דשא. היחידות המאוירות עשויות להיות שונות מעט מן היחידה שלכם. עקבו רק אחר ההוראות השייכות למכסחות דשא מן הדגם שלכם על פי האיורים המצורפים לעלון זה.**

**1.** הוציאו את מארז ההרכבה ואת כל חומרי האריזה המצויים בין הידיות העליונה והתחתונה. משכו את הידית העליונה מעלה ואחורה כנראה באיור 3-1 . ודאו כי הידית התחתונה מונחת היטב בתוך התושבת שלה. אל תפתלו את הכבל בעת הרמת הידיות.
סובבו את אומי הכוכב לחיזוק הידית העליונה אל הידית התחתונה.ודאו כי כל בורג מונח היטב במקומו.

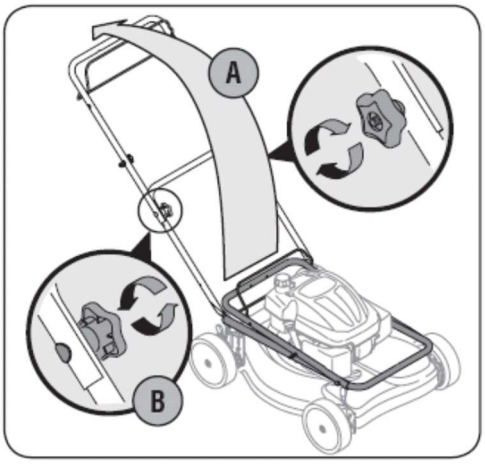

איור 3-1

**3.** הרכבת מוביל החבל כלהלן, ראו איור 3-3:
א. משכו את המשבת מול הידית העליונה. עמדה A.
ב. משכו את חבל ההתנעה באיטיות החוצה מן המנוע. עמדה B.
ג. הכניסו את חבל ההתנעה לתוך מוביל החבל. עמדה C.
ד. חזקו את אום פרפר. עמדה D.

**4.** הכניסו את הפין של המהדק הפלסטי המסופק לחור בידית התחתונה. סגרו את המהדק וחתכו את החלק העודף. ראו איור 3-4.

**5.** בכלי זה קיימת ידית הרמה מרכזית אשר מכוונת את גובה הכיסוח על ידי הרמה והורדת הגלגלים.

איור 3-2

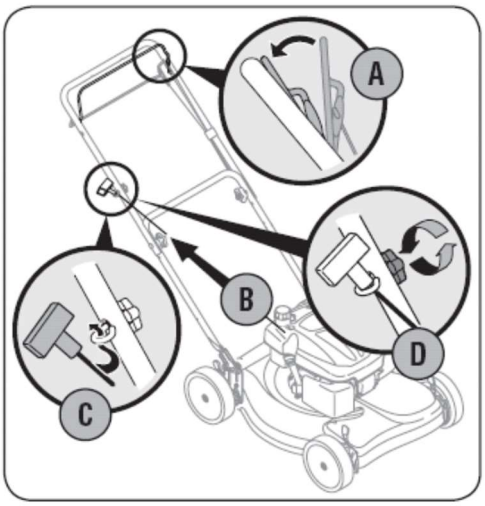

איור 3-3

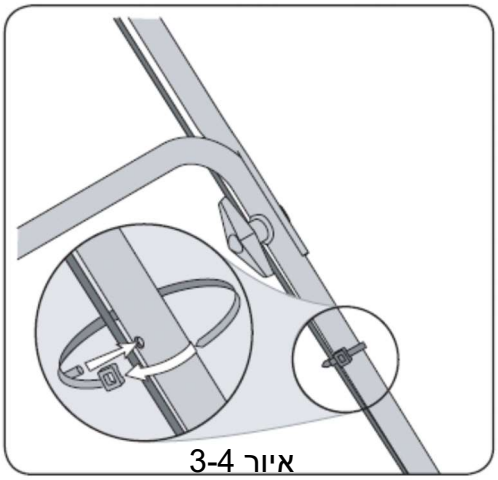
איור 3-4

## אזהרה

נתקו והאריקו את כבל המצת לפי ההוראות במדריך המנוע המצורף.

**חשוב**

מכסחת זו מסופקת ללא דלק או שמן. לאחר ההתקנה, מלאו את המנוע בדלק ושמן לפי ההוראות במדריך המנוע המצורף.

# 3

# הרכבה והתקנה

**הערה:** ודאו כי צדו הנכון של הסל פונה החוצה לפני ההרכבה (תווית אזהרה על הצד החיצוני).
**הערה:** ודאו כי הכבלים מנותבים לצד החיצוני של הידית כך שלא יפריעו בעת הרכבת סל האיסוף

**אזהרה**
לעולם אל תפעילו את המכסחת אלא אם ווי סל האיסוף יושבים היטב על מוט ציר המכסה האחורי וזה נשען היטב מול צדו העליון של סל האיסוף.
כל המכסחות מצוידות במגן גומי אחורי. המגן מסייע במניעת פגיעה של חפצים המועפים על ידי הלהב במפעיל.
**אל תסירו מגן זה.**

**6.** הרכבת סל האיסוף:
א. הניחו את הסל מעל המסגרת (צד הפלסטיק השחור הוא תחתית הסל).הכניסו את הווים שבמסגרת דרך המרווח בין תעלות הפלסטיק הצדדיות של הסל. ראו איור 3-6.
ב. חזקו את הסל למסגרת בהעברת תעלות הפלסטיק של הסל מעל המסגרת כנראה באיור 3-6. כל תעלות הפלסטיק למעט העליונה המרכזית של הסל מתחברות מצדו החיצוני של הסל. החלק העליון המרכזי של הסל מתחבר מתוך הסל.

**7.** הרכבת סל האיסוף למכסחת
א. הרימו את המכסה האחורי של המכסחת והניחו את ווי סל האיסוף על מוט הציר. שחררו את המכסה האחורי כך שיישען על סל האיסוף. ראו איור 3-7.

**אזהרה:** לעולם אל תפעילו את המכסחת אלא אם ווי סל האיסוף ממוקמים היטב על מוט הציר והמכסה האחורי נשען היטב מול צדו העליון של הסל.

**8.** להוצאת סל האיסוף והפעלת אופציית המיחזור:
א. הרימו את המכסה האחורי על המכסחת כנראה באיור 3-7. הוציאו את סל האיסוף למעלה והחוצה, מחוץ למוט הציר. שחררו את המכסה האחורי כדי לאפשר לו לסגור את הפתח האחורי של המכסחת.

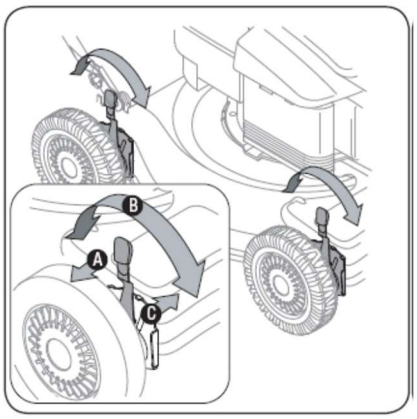


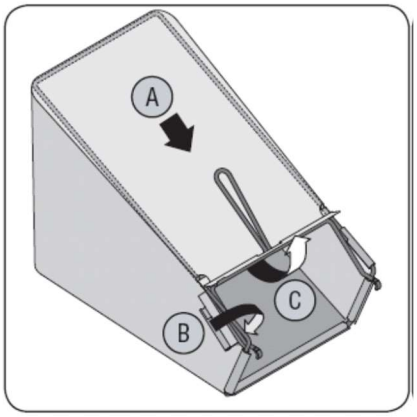


**איור 3-6**

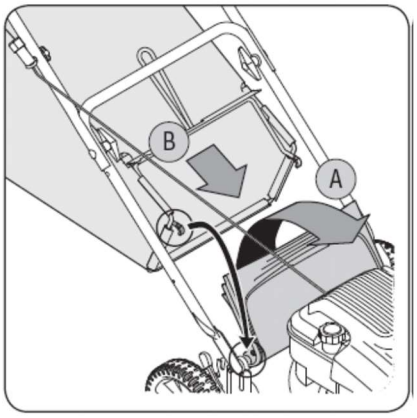


**איור 3-7**

# הכירו את מכסחת הדשא שלכם

איור 1-4

**משבת המנוע**
המשבת נמצא על הידית העליונה של המכסחת. ראו איור 1-4. יש למשוך את המשבת להפעלת המנוע. שחררו את המשבת לעצירת המנוע והלהב.

**ידית התנעה**
מתנע הרתיעה מחובר לידית ההתנעה הימנית העליונה. להתנעה, עמדו מאחורי המכסחת ומשכו את ידית ההתנעה.

**ידיות כוונון גובה הכיסוח**
ידית כוונון המשמשת לכוונון גובה הכיסוח. במכסחת זו ידית הכיוונון מחוברת אל כל ארבעת הגלגלים וכיוונון הגובה מתבצע בידית מרכזית

**ידית הסעה (בדגמי הסעה עצמית)**
משיכת ידית ההסעה כלפי מעלה מפעילה את מערכת ההסעה העצמית והמכסחת נוסעת קדימה מעצמה. עזיבת ידית ההסעה עוצרת את נסיעת המכסחת.

**מילוי דלק ושמן**
עיינו בפרק המנוע של מדריך זה למידע על המנוע.
1. מלאו שמן לפני ההתנעה הראשונה לאחר הוצאת המכסחת מן האריזה.
2. מלאו בנזין למנוע לפי ההוראות בפרק המנוע של מדריך זה.

**אזהרה:** היזהרו מאוד בטיפול בבנזין. בנזין הנו דליק מאוד והאדים שלו נפיצים. לעולם אל תתדלקו מכסחת בתוך מבנה או כאשר המנוע חם או פועל. כבו סיגריות, סיגרים, מקטרות ומקורות הצתה אחרים

**אזהרה:** פעולה של כל מכסחת דשא עלולה להוביל להעפת חפצים זרים לעיניים, ולגרום לנזק חמור. הרכיבו תמיד משקפי מגן בעת הפעלת המכסחת, או בעת ביצוע כוונים ותיקונים.

4

## הפעלת מכסחת הדשא שלכם

**אזהרה**
קראו, הבינו, ועקבו אחר כל ההוראות והאזהרות שעל המכסחת ובמדריך זה לפני הפעלה.

משבת המנוע הינו אביזר בטיחות. לעולם אל תנסו לעקוף את פעולתו.

**אזהרה:** היזהרו מאוד בטיפול בבנזין. בנזין הנו דליק מאוד והאדים שלו נפיצים. לעולם אל תתדלקו מכסחת בתוך מבנה או כאשר המנוע חם או פועל. כבו סיגריות, סיגרים, מקטרות ומקורות הצתה אחרים

# 4

## הפעלת מכסחת הדשא שלכם

**אזהרה**

**פעולה של כל מכסחת דשא עלולה להוביל לתעופת חפצים זרים לתוך העיניים, ולגרום לנזק חמור לעיניכם. הרכיבו תמיד משקפי מגן בעת הפעלת המכסחת, או בעת ביצוע כוונים ותיקונים. לעולם אל תפעילו מנוע בתוך מבנה או באזור שאינו מאוורר היטב. פלט מנוע מכיל פחמן חד חמצני, גז חסר ריח וקטלני.**

**ודאו כי איש מלבד המפעיל אינו עומד ליד המכסחת בעת התנעת המנוע או הפעלת המכסחת. לעולם אל תפעילו מנוע בתוך מבנה או באזור שאינו מאוורר היטב. הרחיקו ידיים, רגליים, שיער וביגוד מתנפנף מן החלקים הנעים על המנוע ומכסחת הדשא.**

### הפעלת המנוע

**אזהרה:** ודאו כי איש מלבד המפעיל אינו עומד ליד המכסחת בעת התנעת המנוע או הפעלת המכסחת. לעולם אל תפעילו מנוע בתוך מבנה או באזור שאינו מאוורר היטב. פלט מנוע מכיל פחמן חד חמצני, גז חסר ריח וקטלני. הרחיקו ידיים, רגליים, שיער וביגוד מתנופף מן החלקים הנעים על המנוע ומכסחת הדשא.

1. עמדו מאחורי המכסחת, הצמידו את המשבת מול ידית ההסעה (צעד מספר 1, איור 2-4.)
2. אחזו בידית ההתנעה (3) כנראה באיור ומשכו באיטיות עד שתחושו בהתנגדות, ואז משכו במהירות למניעת רתיעה ולהתנעת המנוע. החזירו את הידית באיטיות למוביל החבל.

**חשוב:** אל תניחו לידית ההתנעה לקפוץ חזרה מול מוביל החבל.

.

### כיבוי המנוע

1. שחררו את המשבת לעצירת המנוע והלהב.

**אזהרה:** המתינו לעצירה מוחלטת של הלהב לפני ביצוע כל עבודה על המכסחת או הוצאת סל האיסוף.

### השימוש במכסחת הדשא שלכם

ודאו כי הדשא נקי מאבנים, תיל או חפצים אחרים העלולים להזיק למכסחת הדשא או למנוע. חפצים כאלה עלולים להיות מועפים במקרה על ידי המכסחת לכל עבר ולגרום לפציעה חמורה של המפעיל ושל אחרים.

**אזהרה:** אם פגעתם בחפץ זר, עצרו את המנוע. הוציאו את הכבל מן המצת. בדקו ביסודיות את המכסחת לנזקים ותקנו את הנזק לפני התנעה והפעלה מחדש. רעידות חזקות של המכסחת הן סימן לנזק. יש להעביר מיד את המכסחת לבדיקה ותיקון.

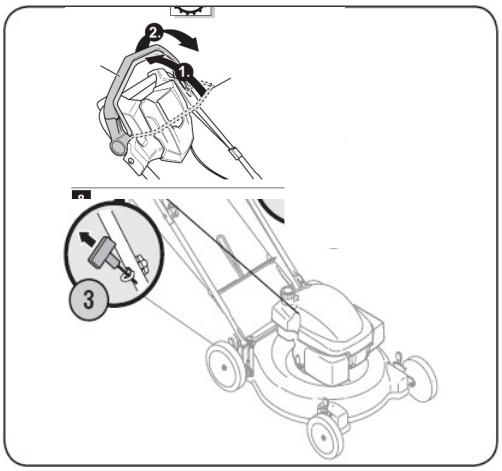


איור 2-4

### הפעלה

1. להסעה, דחפו את ידית ההסעה (2 באיור ) קדימה בכיוון הנסיעה. להאטה במפגש עם מכשול, סיבוב או עצירה, הרפו או שחררו את ידית ההסעה
2. לתוצאות מיטביות אל תכסחו דשא רטוב.
3. דשא חדש, דשא סמיך או דשא רטוב עשוי להצריך כיסוח בפסים צרים.
4. לבריאות הדשא, אין לכסח יותר משליש העליון של עלי הדשא.
5. הדשא שלכם זקוק לכיסוח גם בסתיו, כל עוד יש צמיחה.
6. אם אפשרתם לדשא לצמוח לגובה מעל 10 ס"מ, לא מומלץ לבצע מיחזור. כסחו תוך שימוש בפליטה הצדדית להפחתת גובה הדשא ל- 8 ס"מ או פחות לפני מעבר למיחזור.

### המלצות כלליות

1. הקפידו תמיד על כללי הבטיחות בעת ביצוע פעולות תחזוקה.
2. האחריות למכסחת דשא זו אינה חלה על רכיבים אשר נעשה בהם שימוש לא נכון או היו נתונים להזנחה. לקבלת ערך אחריות מלא, המפעיל חייב לתחזק את המכסחת לפי ההוראות המצורפות.
3. שינוי סל"ד מנוע מווסת יבטל את אחריות המנוע.
4. יש לבדוק את כל הכוונונים לפחות פעם בעונה.
5. בצעו בדיקה תקופתית של כל החבקים וודאו כי הם מהודקים.

**הערה:** להפעלת המכסחת עם סל איסוף, ,במצב מיחזור, או עם פליטה צדדית עיינו בעמוד 7

# 5

# תחזוקה

## אזהרה

דוממו את המנוע, נתקו את המצת והאריקו את הכבל מול המנוע לפני ניקוי, החלפת שמן או ביצוע כל סוג של תחזוקה במכסחת שלכם.
אם אתם מטים את המכסחת לצורך גישה נוחה ללהב או לרצועה, הטו את המכסחת כמתואר במדריך המנוע הנפרד. אם לא מצוין כיוון הטיית המכסחת על צדה ודאו כי מסנן האוויר והמאייד נמצאים למעלה.

כיסוח דשא בתנאי אדמה חולית גורם לבלאי שפשוף ללהב.

**שמנו נקודות אלו לפני הרכבה מחדש**

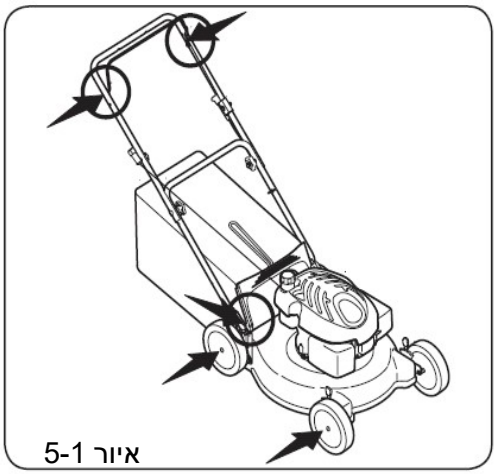

איור 5-1

**סיכה**

1. שמנו בשמן קל את נקודות הציר על המשבת לפחות פעם בעונה. המשבת חייב לפעול החופשיות בשני הכיוונים. ראו איור 5-1.
2. שמנו את הגלגלים לפחות פעם בעונה בשמן קל. אם הגלגלים מוסרים מסיבה כלשהי, שמנו את משטח בורג הציר ואת השטח הפנימי של הגלגל בשמן רכב קל.
3. בצעו שימון תקופתי של קפיצי הפיתול ונקודות הציר במכסה האחורי בשמן קל למניעת חלודה. ראו איור 5-1.

**מנוע**

1. עיינו בפסקאות הנוגעות להפעלה והתחזוקה של המנוע במדריך זה.
2. שמרו על מפלס השמן של המנוע.
3. בצעו שירות למסנן כל 25 שעות בתנאי רגילים. נקו כל מספר שעות בתנאים מאובקים מאוד.
4. נקו את המנוע בסדירות במטלית או מברשת. שמרו על ניקיון מערכת הקירור כדי לאפשר זרימת אוויר נאותה, שהנה חיונית לביצועי ומשך חיי המנוע. הוציאו את כל הדשא, הלכלוך, ואת הפסולת הדליקה מאזור המפלט

**טיפול בגוף המכסחת**

נקו את הצד התחתון של גוף המכסחת לאחר כל שימוש למניעת הצטברות גזם דשא, או פסולת אחרת. אם תניחו לפסולת להצטבר, תעודדו החלדה הגוף ניתן לניקוי על ידי הטיית המכסחת וקרצוף לניקוי בכלי מתאים (ודאו כי כבל המצת מנותק).

**טיפול בלהב**

בצעו בדיקה תקופתית לנוכחות סדקים ב מתאם הלהב, במיוחד אם פגעתם בחפץ זר. החליפו להב בעת הצורך. עקבו אחר השלבים הבאים לביצוע טיפול ללהב:

1. הוציאו את הבורג ותומך פעמון הלהב המקשרים את הלהב ואת מתאם הלהב לציר המנוע. ראו איור 5-2.
2. הוציאו את הלהב והמתאם מהציר.
3. הלהב ניתן להשחזה או ליטוש קצה החיתוך תוך שמירה מרבית על השיפוע המקורי. אל תנסו להשחיז את הלהב כאשר הוא עדיין בתוך המכסחת.
4. **חשוב מאוד** שכל קצה חיתוך יקבל מידה שווה של השחזה למניעת אי איזון של הלהב.
5. **הערה:** להב בלתי מאוזן יגרום לרעידת המכסחת בסיבובים במהירות גבוהה. הדבר עלול לגרום נזק למנוע ולמכסחת. נזק אפשרי הנובע מלהב בלתי מאוזן אינו באחריות היצרן. במקרה שאין איזון, החליפו את הלהב. **הערה:** בדקו איזון בעזרת תליית הלהב על מברג עגול המונח כציר אופקי. לפני הרכבת הלהב ומתאם הלהב על המכסחת, שמנו את ציר המנוע ואת השטח הפנימי של מתאם הלהב בשמן קל.
6. הרכיבו את מתאם הלהב על הציר כאשר ה"כוכב" פונה החוצה מן המנוע. ראו איור 5-2. הניחו את הלהב כך שצדו התחתון המסומן "Bottom" (או עם מק"ט) יפנה החוצה מן המתאם. הרכיבו את הפעמון תומך הלהב מעל הלהב עם הלשוניות הבולטות בחורי הלהב והכניסו את הבורג המשושה.
7.

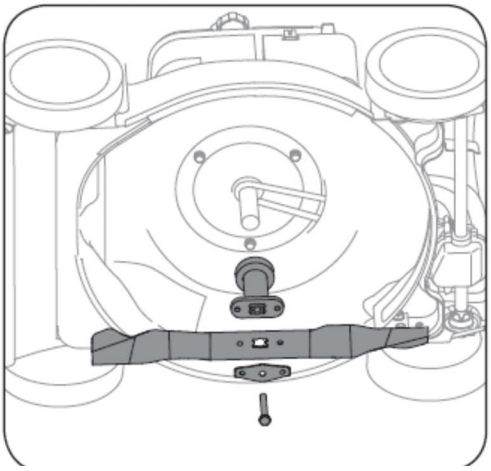

8. הדקו את הבורג המשושה במומנט הנ"ל:
**מומנט חיזוק להב**: **68- 51 ניוטון מטר**
. להבטחת פעולה בטיחותית של המכסחת שלכם, בצעו בדיקה תקופתית של **כל** האומים והברגים להידוק נכון.

יש לבצע את השלבים הבאים להכנת מכסחת הדשא לאחסון.

1. נקו ושמנו את המכסחת ביסודיות כמתואר בהוראות השימון והסיכה.
2. אל תשתמשו במנקה לחץ או בצינור גינה לניקוי ההמכסחת.
3. עיינו במדריך המנוע להוראות אחסון נכון של המנוע.
4. צפו את להב החיתוך של המכסחת בגריז למניעת החלדה.
5. אחסנו את המכסחת באזור נקי ויבש. אל תאחסנו סמוך לחומרים מחלידים, כגון דשן.

**הערה:** בעת אחסון כל ציוד מוטורי באזור שאינו מאוורר היטב או במחסן, יש להקפיד על טיפול נג חלודה לציוד. בעזרת שמן קל או סיליקון צפו את הציוד. במיוחד את הכבלים וכל החלקים הנעים ע המכסחת לפני האחסון.

# 5

# תחזוקה

## אזהרה

**בעת הוצאת הלהב או הרצועה, הגנו על ידיכם בזוג כפפות עבות או השתמשו בסחבה עבה להחזקת הלהב.**

**להב בלתי מאוזן יגרום לרעידה מוגזמת בסיבובים במהירות גבוהה. הדבר עלול לגרום נזק למכסחת והלהב עלול להישבר ולגרום לפציעה אישית.**

**אנו לא ממליצים על שטיפה בלחץ או בצינור גינה לניקוי המכסחת. פעולות אלו עלולות לגרום נזק לרכיבים החשמליים, המכניים, למיסבים או למנוע. שימוש במים יגרום לקיצור חיי המכסחת ולהפחתת יכולת התפקוד.**

# 6 פתרון בעיות

| בעיה | סיבה | פתרון |
|---|---|---|
| אי התנעת המנוע | 1. ידית המשבת משוחררת.<br>2. מגף המצת מנותק.<br>3. מיכל הדלק ריק או הדלק ישן.<br>4. המנוע מופעל ללא משנק<br>5. מצת פגום.<br>6. צינור דלק סתום<br>7. מנוע מוצף | 1. הפעילו את ידית המשבת.<br>2. חברו את הכבל למגף המצת.<br>3. מלאו את המיכל בדלק נקי וטרי.<br>4. עיינו במדריך המנוע.<br>5. נקו והתאימו את המרווח, או החליפו.<br>6. נקו את צינור הדלק.<br>7. המתינו מספר דקות להתנעת המנוע מחדש, אך אל תפעילו את המשנק. |
| פעולת המנוע לא יציבה. | 1. מגף המצת משוחרר.<br>2. צינור דלק סתום או דלק ישן.<br>3. החריר במכסה הדלק סתום.<br>4. מים או לכלוך במערכת הדלק.<br>5. מסנן אוויר מלוכלך.<br>6. מאייד לא מכוון.<br>7. המשנק מופעל | 1. חברו והדקו את מגף המצת.<br>2. נקו את צינור הדלק, מלאו את המיכל בדלק נקי וטרי.<br>3. וודאו חריר פתוח.<br>4. נקזו את מיכל הדלק. מלאו מחדש בדלק טרי.<br>5. עיינו במדריך המנוע.<br>6. עיינו במדריך המנוע.<br>7. דחפו את כפתור הפעלת המשנק פנימה |
| חימום יתר של המנוע | 1. מפלס השמן של המנוע נמוך.<br>2. מסנן אוויר מלוכלך.<br>3. זרימת אוויר חסומה.<br>4. מאייד לא מכוון. | 1. מלאו את אגן השמן בשמן מתאים.<br>2. החליפו קרב.<br>3. עיינו במדריך המנוע<br>4. עיינו במדריך המנוע. |
| דילוגים אקראיים (היסוס) בפעולת המנוע במהירות גבוהה | 1. מרווח המצת קרוב מדי.<br>2. התאמת תערובת הסרק של המאייד לא כוונה כראוי. | 1. התאימו את המרווח ל-"030. (0.76 מ"מ).<br>2. עיינו במדריך המנוע. |
| סל"ד סרק לא יציב | 1. מצת סתום, פגום או מרווח רחב מדי.<br>2. מאייד לא מכוון.<br>3. מסנן אוויר מלוכלך. | 1. התאימו את המרווח ל-"030. (0.76 מ"מ) או החליפו מצת.<br>2. עיינו במדריך המנוע.<br>3. עיינו במדריך המנוע. |
| רעידה מוגזמת | 1. להב ההכיסוח משוחרר או לא מאוזן.<br>2. להב כיסוח מעוקם. | 1. הדקו את הלהב והמתאם. אזנו את הלהב.<br>2. החליפו להב. |
| | | |
| חיתוך לא אחיד. | 1. הגלגלים לא מוצבים נכון.<br>2. להב קהה. | 1. כוונו את כל ארבעת הגלגלים בגובה זהה (אם יש ידיות כוונון גובה פרטניות).<br>2. השחיזו או החליפו את הלהב. |
| | 1. | 1. |

**לתיקונים מעבר לבעיות הקטנות הרשומות כאן, התקשרו לשרות לקוחות ב- 1-700-700-940.**

# 7

## תמרורי בטיחות

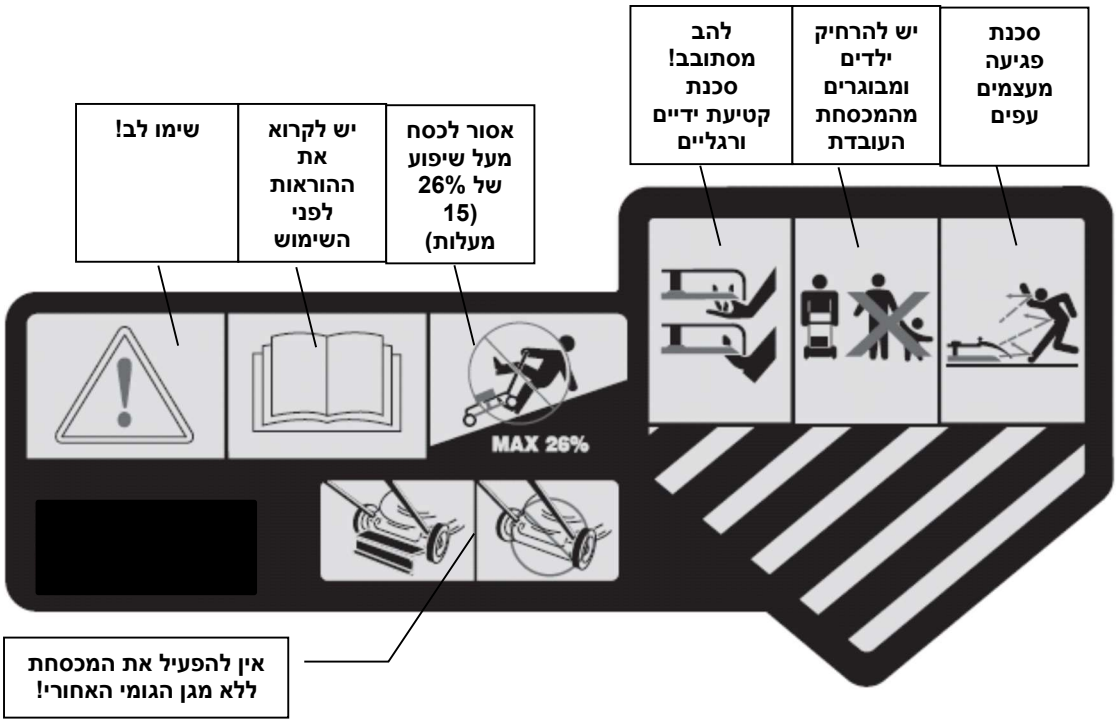

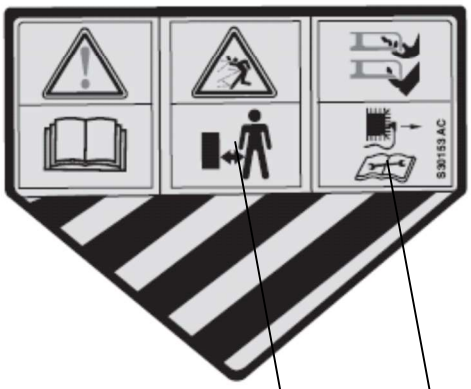


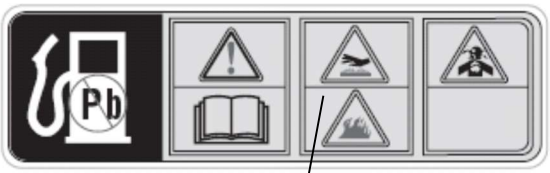


תמרורי אזהרה הקשורים למנוע. ראה באורים בפרק המנוע

יש לדומם את המנוע ולנתק את כבל המצת לפני טיפול תחזוקה!

בזמן הכיסוח יש להרחיק בני אדם מהדשא

## אזהרה

תמרור זה מודיע על הוראות בטיחות חשובות אשר, אם לא תנהגו לפיהן, קיימים סיכוני בטיחות אישית ו/או רכוש לכם ולאחרים. קראו ועקבו אחר ההוראות מדריך זה לפני שתפעילו מכסחת זו. אי ציות להוראות אלו עלול להוביל לפציעה אישית.

כאשר אתם רואים סמל זה, **שימו לב לאזהרה!**

באחריותכם להגביל את השימוש במכסחת זו לאנשים היכולים לקרוא, להבין ולבצע את האזהרות וההוראות זה ועל המכונה

**אזהרה:** בנזין ואדי בנזין הנם דליקים מאוד ונפיצים. אש או פיצוץ עלולים לגרום לכוויות חמורות או מוות. אם נשפך דלק עליכם ועל בגדיכם, שטפו את עורכם והחליפו בגדים מייד.

# 8

# הפעלת מנוע בטיחותית

## אזהרה

בנזין ואדי בנזין הנם דליקים מאוד ונפיצים. אש או פיצוץ עלולים לגרום לכוויות חמורות או מוות. אם נשפך עליכם ועל בגדיכם בנזין, שטפו את העור והחליפו מייד בגדים.

התנעת המנוע יוצרת ניצוצות. ניצוץ עלול להצית גזים דליקים הנמצאים בסמיכות. הדבר עלול להוביל לפיצוץ ושריפה.

ניצוץ מקרי עלול להוביל לאש או התחשמלות. התנעה מקרית עלולה לגרום להסתבכות, קטיעה טראומטית ולפגיעות שונות.

**בנזין ואדי בנזין הנם דליקים מאוד ונפיצים. אש או פיצוץ עלולים לגרום לכוויות חמורות או מוות. אם נשפך עליכם ועל בגדיכם בנזין, שטפו את עורכם והחליפו בגדים מייד.**

- בהוספת בנזין, **כבו** את המנוע והניחו לו להתקרר לפחות 2 דקות לפני הסרת מכסה מיכל הדלק.
- מלאו את מיכל הדלק בחוץ או באזור מאוורר היטב.
- השתמשו רק בג'ריקן בנזין תקני.
- לעולם אל תמלאו ג'ריקן בתוך רכב או בחלק האחורי של משאית או נגרר עם ריפוד פלסטי. הניחו תמיד את הג'ריקן על הארץ הרחק מן הרכב לפני המילוי.
- אם ניתן, הוציאו ציוד מנועי מן המשאית או הנגרר ותדלקו אותם על הקרקע. תדלקו תמיד באמצעות ג'ריקן, ולא מפיית משאבת דלק.
- שמרו על מגע של הפיה עם שפת מיכל הדלק או פתח המיכל בכל עת עד להשלמת התדלוק. אל תשתמשו בג'ריקן לא תקני לבנזין.
- אל תמלאו את מיכל הדלק יתר על המידה. מלאו את המיכל עד בערך 2 ס"מ מתחת לתחתית צוואר המילוי על מנת לאפשר התפשטות הדלק.
- הרחיקו דלק מניצוץ, להבות חשופות, חום או מקורות הצתה אחרים.
- לעולם אל תתדלקו ציוד מנועי בתוך מבנה עקב סכנה שאדים דליקים יצטברו בסביבה.
- כבו את כל הסיגריות, הסיגרים, המקטרות ומקורות הצתה אחרים.
- בדקו סדקים ונזילות של צינור הדלק, המיכל, המכסה והמתאמים לעתים תכופות. החליפו בעת הצורך.
- בהתנעת המנוע ודאו כי המצת, המפלט, מכסה מיכל הדלק ומסנן האוויר נמצאים במקומם.
- אל תסובבו את ציר המנוע כאשר המצת מוסר.
- אם נשפך בנזין, המתינו עד שיתאייד לפני התנעת המנוע.
- בהפעלת המכסחת, אל תטו את המנוע או המכסחת לזווית אשר תגרום לשפיכת דלק.
- אל תעצרו את המנוע על ידי הפעלת המשנק.
- בהעברת המכסחת, העבירו עם מיכל דלק **ריק**.
- באחסון דלק או ציוד עם דלק במיכל, אחסנו הרחק מתנורים, דודי חימום מים או מתקנים אחרים עם מנורת חיווי או מקור הצתה אחר כיוון שהם עלולים להצית את אדי הדלק.

**התנעת המנוע יוצרת ניצוץ. ניצוץ עלול להצית גזים דליקים באזור. עלולים להיגרם פיצוץ ושריפה.**

- אם יש דליפת גז טבעי או גז LP באזור, אל תפעילו את המנוע.
- אל תשתמשו בנוזלי הצתה בלחץ כיוון שהאדים דליקים.

**מנועים פולטים פחמן חד חמצני, גז חסר ריח וקטלני. נשימת פחמן חד חמצני גורמת לבחילה, עילפון או מוות.**

- התניעו והפעילו את המנוע בחוץ.
- אל תתניעו מנוע באזור סגור, גם אם הדלתות או החלונות פתוחים.

**ניצוץ מקרי עלול להוביל לאש או התחשמלות. התנעה מקרית עלולה לגרום להסתבכות, קטיעה טראומטית ולשיסוע.**

- לפני ביצוע כיוונים או תיקונים, נתקו את כבל המצת והרחיקו אותו מן המצת.
- בבדיקת ניצוץ, השתמשו בטסטר מצת מאושר.
- אל תבדקו ניצוץ עם מצת מוסר.

# 8 הפעלת מנוע בטיחותית

## אזהרה

מנוע פועל מייצר חום. חלקי מנוע, במיוחד המפלט, עלולים להתחמם מאוד. מגע עמם עלול לגרום לכוויות חום חמורות. פסולת דליקה כגון עלים, דשא וכו' עלולה להתלקח.

חלקי מנוע נעים עלולים לגעת או לסבך ידיים, רגליים, שיער, ביגוד או אביזרים. קטיעה טראומטית או שיסוע חמור עלולים להיות התוצאה.

חזרה מהירה של כבל המתנע (רתיעה) תמשוך את היד והזרוע כלפי המנוע מהר יותר מכפי שתספיקו לשחררו. הדבר עלול לגרום לשברים בעצמות, פציעות או נקעים.

**מנוע פועל מייצר חום. חלקי מנוע, במיוחד המפלט, עלולים להתחמם מאוד. מגע עמם עלול לגרום לכוויות חמורות. פסולת דליקה כגון עלים, דשא וכו' עלולה להתלקח.**

- הניחו למפלט, ולצילינדר המנוע להתקרר לפני שתגעו בהם.
- הרחיקו ילדים ממנועים פועלים. הם עלולים להיכוות מהמפלט.
- הוציאו חומרים דליקים מאזור המפלט והצילינדר.

**חלקי מנוע מסתובבים עלולים לגעת או לסבך ידיים, רגליים, שיער, ביגוד או אביזרים. קטיעה טראומטית או שיסוע חמור עלולים להיות התוצאה.**

- הפעילו את המכסחת עם כל המגינים במקומם.
- הרחיקו ידיים ורגליים מחלקים נעים.
- אספו שיער ארוך והסירו תכשיטים.
- אל תלבשו בגדים מתנפנפים, שרוכים תלויים או פריטים שעלולים להיתפס.

**חזרה מהירה של כבל המתנע (רתיעה) תמשוך את היד והזרוע כלפי המנוע מהר יותר מכפי שתספיקו לשחררו. הדבר עלול לגרום לעצמות שבורות, שברים, פציעות או נקעים.**

- בהתנעת המנוע, משכו את הכבל באיטיות עד לנקודת התנגדות ואז משכו במהירות.
- הסירו כל גורם התנגדות לפני תחילת ההתנעה (לכלוך, דשא גבוה וכו').
- רכיבים המוצמדים ישירות כגון, אך לא רק, להבים, פולים, גלגלי שיניים וכו', חייבים להיות מהודקים בחוזקה.

**תווית האזהרה בנושא הבטיחות**
תוית האזהרה מזהירה אתכם מפני סיכונים אפשריים העלולים לגרום לפציעה חמורה. קראו אותה בתשומת לב. ראו איור 1-8 להסבר הסמלים.
אם התווית מתקלפת או קשה לקריאה, התקשרו לספק להחלפתה.

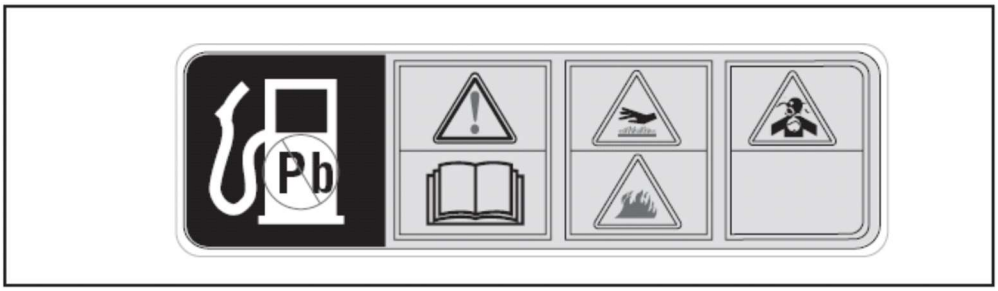


**סמלים בינלאומיים ומשמעותם**

איור 1-8

# 9

# הפעלת המנוע

**חשוב:** המנוע מסופק ללא דלק או שמן במנוע. הפעלת המנוע ללא כמות שמן מספקת עלולה לגרום לנזק חמור למנוע ולבטל את אחריות המנוע.

**חשוב:** שימוש בשמן לא מתאים עלול לקצר את חיי השירות של המנוע.

הקפידו לבדוק את מפלס שמן המנוע על משטח אופקי עם מנוע דומם.

## הכירו את המנוע שלכם

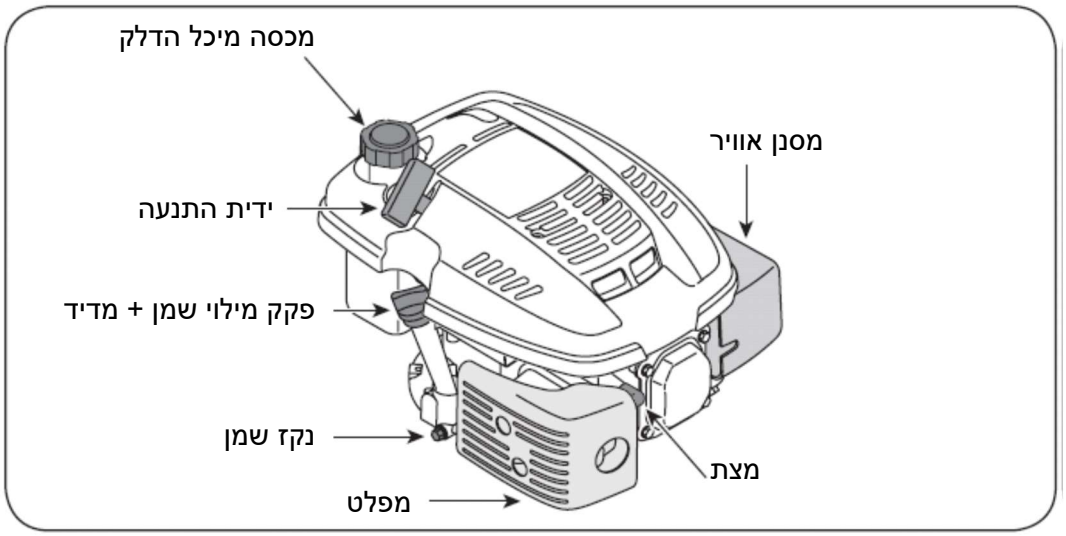


איור 9-1: רכיבי המנוע העיקריים

קראו פרק זה לפני התנעת מנוע מכסחת הדשא שלכם. השוו את איור 9-1 עם מנוע המכסחת שלכם כדי להכיר את מיקום ידיות ההפעלה והכוונונים השונים.

### בדיקה טרם הפעלה

**המלצות בנושא שמן**

**חשוב:** מנוע זה מסופק ללא דלק או שמן במנוע. הפעלת המנוע ללא כמות שמן מספקת עלולה לגרום נזק חמור למנוע ולבטל את אחריות המנוע.

- לפני התנעת המנוע, מלאו שמן. אל תמלאו יתר על המידה. **קיבולת השמן הנה כ- 580 מ"ל (0.6 ליטר).**

השתמשו בשמן מנוע 4 פעימות באיכות פרמיום אשר עומד או עולה על דרישות יצרני המנוע של ארה"ב לסיווג שירות SG/SF. בשמני מנוע בסיווג SG/SF כינוי זה מצוין על המיכל.

## שמן 20W-50 מומלץ לשימוש בישראל.

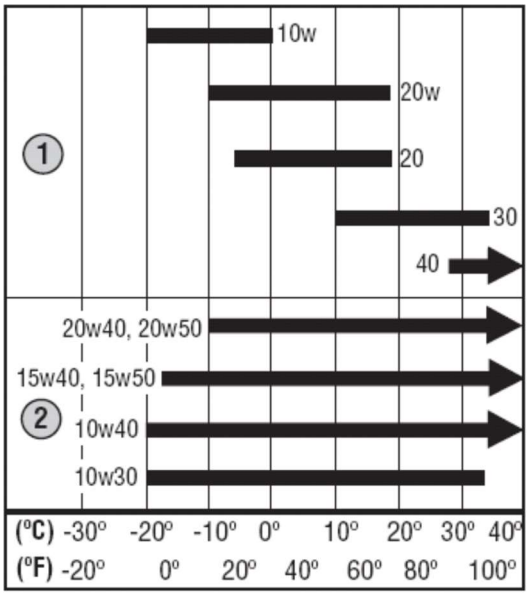


איור 9-2: בדיקת מפלס השמן.
פקק מילוי שמן + מדיד
מדיד
מפלס עליון

**סוג השמן המתאים בהקשר טמפרטורת סביבה**

1. צמיגות יחידה
2. רב צמיגות

הערה: שימוש בשמן לא דטרגנטי או שמן מנוע 2 פעימות עלול לקצר את חיי השירות של המנוע. **אין להשתמש בשמנים מסוג זה בישראל אלא רק ב-20W-50.**

# 9

# הפעלת המנוע שלכם

**אזהרה**

הרחיקו תמיד ידיים ורגליים מחלקים נעים. אל תשתמשו בנוזל הצתה בלחץ. האדים דליקים.

חשוב: אל תניחו לידית הפעלת המתנע לצלוף חזרה מול המנוע. החזירו אותה בעדינות למניעת נזק למתנע.

**בדיקת מפלס השמן**

**חשוב: ודאו לבדוק את מפלס השמן במנוע על משטח אופקי כשהמנוע דומם.**

1. סובבו את פקק מילוי השמן, הוציאו את המדיד ונקו אותו בניגוב. ראו איור 9-2.
2. הכניסו את המדיד לתוך צוואר מילוי השמן, אך אל תבריגו אותו פנימה.
3. אם המפלס נמוך, הוסיפו שמן באיטיות עד למגבלה העליונה במדיד. ראו איור תוספת לאיור 9-2.
4. סגרו היטב את המדיד לפני התנעת המנוע.

**חשוב:** אל תמלאו שמן יתר על המידה. מילוי יתר עלול לגרום לנזקים בלתי הפיכים.

**המלצות בנושא דלק**

השתמשו בדלק מכוניות (בנזין נטול עופרת 95 אוקטן). לעולם אל תשתמשו בתערובת שמן/דלק או בדלק מלוכלך. מנעו חדירת לכלוך אבק או מים למיכל הדלק.

**אזהרה:** בנזין הוא נוזל דליק מאוד ונפיץ בנסיבות מסוימות.

תדלקו באזור מאוורר היטב עם מנוע דומם. אל תעשנו באזור התדלוק ואל תאפשרו ניצוצות באזור זה בו מתודלק המנוע או מאוחסן בנזין.

אל תמלאו את מיכל הדלק יתר על המידה (לא אמור להימצא דלק בצוואר המילוי). לאחר התדלוק, ודאו כי מכסה מיכל הדלק סגור היטב ובחוזקה.

היזהרו לא לשפוך בנזין בעת התדלוק. בנזין שפוך או אדי דלק עלולים להתלקח. אם נשפך בנזין, ודאו כי הסביבה יבשה לפני התנעת המנוע.

הימנעו ממגע חוזר וממושך עם העור או נשימת האדים.

**בדיקת מפלס הדלק**

1. נקו את סביבת פתח מילוי הדלק לפני הוצאת מכסה מיכל הדלק לתדלוק.
2. מלאו את המיכל עד בערך 2.5 ס"מ מתחת לחלק התחתון של הצוואר כדי לאפשר התפשטות דלק. הקפידו לא למלא יתר על המידה.

**חשוב:** לפני התדלוק, הניחו למנוע להתקרר 2 דקות.

**התנעת המנוע**

**אזהרה: הרחיקו תמיד ידיים ורגליים מן החלקים הנעים של המכסחת. אל תשתמשו בנוזל התנעה דחוס. האדים דליקים.**

1. משכו את כפתור הפעלת המשנק הנמצא בצד שמאל של הידית העליונה. ראו איור 9-3. יתכן ולא יהיה צורך להשתמש במשנק אם המנוע חם או אם טמפרטורת האוויר גבוהה.

איור 9-2: בדיקת מפלס השמן.

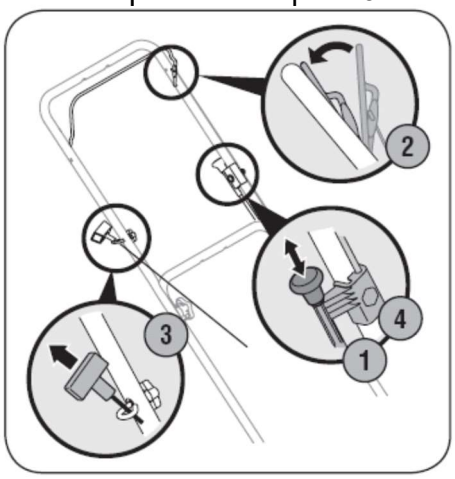


איור 9-3: התנעת המכסחת

1. עמדו מאחורי המכסחת, משכו את המשבת והחזיקו אותו מול הידית העליונה.
2. משכו בקלות את ידית הפעלת המתנע עד לתחושת התנגדות, ואז משכו במהירות להתגבר על ההתנגדות, למניעת רתיעה, והתניעו את המנוע. חזרו על התהליך בעת הצורך. ראו איור 9-3.

   **חשוב:** אל תניחו לידית הפעלת המתנע לצלוף חזרה מול מוביל החבל. החזירו אותה בעדינות למניעת נזק למתנע.
3. כאשר המנוע התחמם, דחפו את כפתור הפעלת המשנק. ראו איור 9-3.

**כיבוי המנוע**

1. שחררו את המשבת.

# 10 תחזוקת המנוע

**אזהרה**
כבו את המנוע לפני ביצוע תחזוקה כלשהי. למניעת התנעה מקרית, נתקו את מגף המצת.
לפני הטיית המנוע או המכסחת לניקוז שמן, נקזו את הדלק מן המיכל על ידי הפעלת המנוע עד לריקון מיכל הדלק.

**חשוב**
ודאו לבדוק את מפלס השמן על משטח אופקי כאשר המנוע דומם. נקזו את השמן כל עוד המנוע חם להבטחת ניקוז מהיר ומלא.

**אזהרה: דוממו את המנוע לפני ביצוע תחזוקה כלשהי. למניעת התנעה מקרית, נתקו את מגף המצת.**

**חשוב**: אם יש להטות את המנוע לצורך שינוע, בדיקה או הוצאת דשא שנתפס, הקפידו על כך שצד המצת של המנוע יהיה למעלה. העברת או הטיית המנוע כשהמצת כלפי מטה עלולה לגרום לעשן, התנעה קשה, סתימת המצת או הרוויה במסנן האוויר.

בדיקה וכוונון תקופתיים של המנוע הנם חיוניים אם ברצונכם לשמר ביצועים ברמה גבוהה. תחזוקה סדירה תבטיח גם משך חיים ארוך. מרווחי השירות הדרושים וסוגי התחזוקה לביצוע מתוארים בטבלה להלן. עקבו אחר מרווחי השעות או הימים, לפי המוקדם ביניהם. שירות תכוף יותר נדרש בהפעלה בתנאים קשים.

## לוח זמני תחזוקה

| | 5 שעות ראשונות | כל שימוש או כל 5 שעות | כל עונה או כל 25 שעות | כל עונה או כל 50 שעות | כל עונה או כל 100 שעות | תאריכי שירות |
|---|---|---|---|---|---|---|
| בדיקת מפלס השמן במנוע | | √ | | | | |
| החלפת שמן מנוע | √ | | √++ | √ | | |
| בדיקת מסנן אוויר | | √ | | | | |
| שירות מסנן אוויר | | | | | √+ | |
| בדיקת מצת | | | √ | | | |
| החלפת מצת | | | | | √ | |
| ניקוי מכסה המנוע | | √ | | | | |
| ניקוי סביב המפלט | | √ | | | | |

+ שירות תכוף יותר נדרש בשימוש באזורים מאובקים.
++ בהפעלה תחת עומס כבד או טמפרטורת סביבה גבוהה.

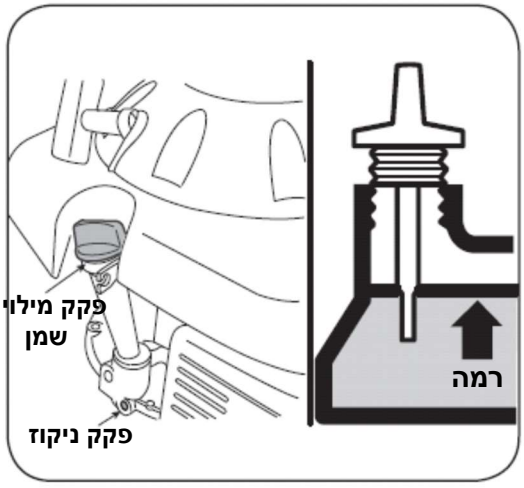


### בדיקת והחלפת שמן

- בדקו את מפלס השמן בקביעות.
- הבטיחו שמירה על מפלס שמן תקין. בדקו כל חמש שעות עבודה או אחת ליום לפני התנעת המנוע. ראו תהליך בדיקת שמן בעמוד 16.

### החלפת שמן

**חשוב:** ודאו לבדוק את מפלס השמן על משטח אופקי כאשר המנוע דומם. נקזו את השמן כל עוד המנוע חם להבטחת ניקוז מהיר ומלא.

1. הוציאו את פקק מילוי השמן ונקזו שמן על ידי הפיכת המכסחת על צדה (צד מסנן האוויר למעלה) והניחו לשמן להתנקז לתוך מיכל מתאים. ראו איור 10.

**אזהרה: לפני הטיית המכסחת לניקוז שמן, רוקנו את הדלק מן המיכל על ידי הפעלת המנוע עד לריקון מיכל הדלק.**

2. החזירו את פקק הניקוז למקומו (אם הוצא) והדקו בחוזקה.
3. מלאו בשמן המומלץ (ראו עמוד 16) ובדקו את מפלס השמן. ראו איור 1-10.
4. החזירו את פקק מילוי השמן למקומו בחוזקה.

# 10

# תחזוקת המנוע

**אזהרה**

**לעולם אל תשתמשו בבנזין או בחומרים מסיסים עם נקודת הצתה נמוכה לניקוי גוף מסנן האוויר. הדבר עלול להוביל לשריפה או פיצוץ.**

**אל תבדקו ניצוץ עם מצת מוסר. אל תסובבו את ציר המנוע עם מצת מוסר.**

**אם המנוע פעל, המפלט יהיה חם מאוד.היזהרו לא לגעת מפלט**

**חשוב:** שמן מנוע משומש עלול לגרום לסרטן העור אם הוא בא במגע שוב ושוב עם העור לזמן ממושך. למרות שהדבר אינו סביר אלא אם אתם מטפלים בשמן משומש על בסיס יומיומי, עדיין מומלץ לשטוף ידיים ביסודיות בסבון ומים מוקדם ככל הניתן לאחר טיפול בשמן משומש.

**הערה:** אנא היפטרו משמן מנוע משומש באופן המתאים לסביבה. אנו מציעים לקחת אותו במיכל אטום לתחנת השירות המקומית למיחזור. אל תשליכו אותו לאשפה או תשפכו על הקרקע.

**שירות למסנן האוויר**

מסנן אוויר מלוכלך מפחית את זרימת האוויר למאייד. למניעת תקלה במאייד, בצעו שירות קבוע למסנן האוויר. השירות צריך להיות תכוף יותר באזורים מאובקים מאוד.

**אזהרה:** לעולם אל תשתמשו בבנזין או בחומרים מסיסים עם נקודת הצתה נמוכה לניקוי גוף מסנן האוויר. הדבר עלול להוביל לשריפה או פיצוץ.

**חשוב:** לעולם אל תפעילו את המנוע ללא מסנן האוויר. התוצאה תהיה בלאי מנוע מואץ.

1. הוציאו את בורג הפרפר ואת מכסה מסנן האוויר. הוציאו את הקרביים והפרידו אותם. ראו איור 10-2. החליפו את קרב הנייר כאשר הוא מלוכלך או פגום. נקו את קרב הספוג או החליפו כאשר הוא פגום.
2. **קרב הספוג**: רחצו אותו בתמיסת נוזל ניקוי ומים חמים ושטפו ביסודיות, או שטפו בחומר מסיס לא דליק עם נקודת הצתה גבוהה. הניחו לייבוש יסודי. השרו את הקרב בשמן מנוע צלול וסחטו החוצה שמן עודף.המנוע יעלה עשן בהתנעה הראשונית אם יוותר שמן רב מדי בספוג.
3. **קרב הנייר**: דפקו קלות את קרב הנייר מספר פעמים על משטח קשה להסרת לכלוך קל. לעולם אל תנסו להבריש את הלכלוך. ההברשה תגרום לכניסת הלכלוך לסיבים. החליפו את קרב הנייר כאשר הוא מלוכלך מאוד.

מק"ט חלף קרב ספוג:
מק"ט חלף קרב נייר:

**אזהרה: אל** תבדקו ניצוץ כאשר המצת מוסר. **אל** תסובבו את המנוע כאשר המצת מוסר.

להבטחת פעולת מנוע תקינה, המצת חייב להיות בעל מרווח מתאים ונקי ממשקעים.

1. הוציאו את מגף המצת והשתמשו במפתח יעודי למצתים להוצאת המצת. ראו איור 10-3.

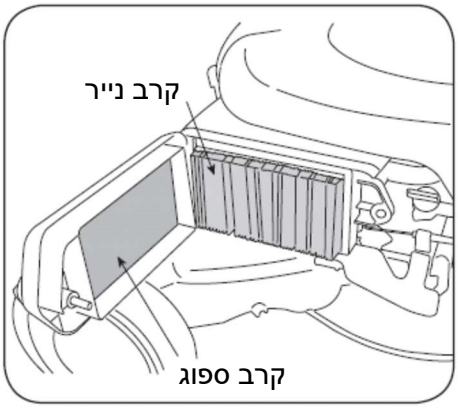


איור 10-3

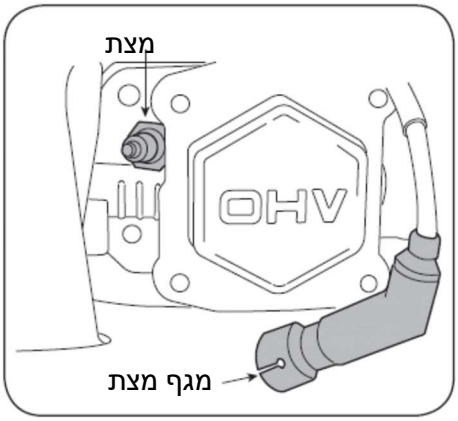


איור 10-4

**אזהרה:** אם המנוע פעל, המפלט יהיה חם מאוד. היזהרו לא לגעת בו.

2. בצעו בדיקה חזותית של המצת. השליכו לפח את המצת אם יש בו בלאי ניכר או אם הבידוד סדוק או שבור. נקו את המצת במברשת מתכת אם בכוונתכם לעשות בו שימוש חוזר.
3. מדדו את מרווח המצת במד מרווח. תקנו לפי הצורך באמצעות כיפוף האלקטרודה הצדדית. ראו איור 10-4. המרווח צריך להיות 0.76 מ"מ או "0.030. מדדו את מרווח המצת במד מרווח. תקנו לפי הצורך באמצעות כיפוף האלקטרודה הצדדית. ראו איור 10-4.
4. בדקו כי דסקית ההידוק של המצת במצב טוב והבריגו את המצת ידנית למניעת נזק
5. כאשר המצת הוברג למקומו, הדקו במפתח ייעודי למצתים עד ללחיצת הדסקית.

**הערה:** בהתקנת מצת חדש, סובבו ½ סיבוב לאחר שהמצת הוכנס למקומו עד ללחיצת הדסקית. בהתקנה מחדש של מצת משומש, הדקו 1/8-1/4 סיבוב לאחר שהמצת הוכנס למקומו עד ללחיצת הדסקית.

# 10 תחזוקת המנוע

**אזהרה**
**הצטברות פסולת סביב המפלט עלולה לגרום לשריפה. בדקו ונקו לפני כל שימוש.**

**חשוב**
אל תרססו את המנוע במים לניקוי כיוון שמים עלולים לזהם את הדלק. גם שימוש בצינור גינה או ציוד שטיפה בלחץ עלול להחדיר מים למסנן האוויר או פתח המפלט. מים במסנן האוויר יגרמו להרטבת קרב הנייר, ומים העוברים דרך הקרב או המפלט עלולים לחדור לצילינדר ולגרום לנזק.

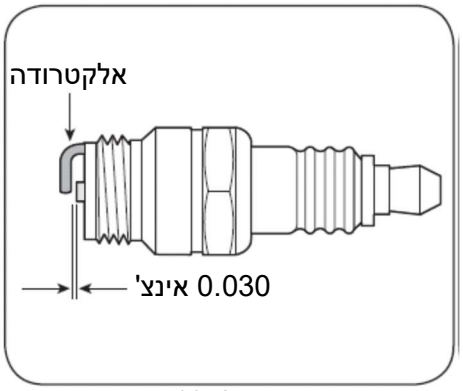

איור 4-10

**חשוב:** המפלט חייב להיות מהודק היטב. מפלט שאינו מהודק היטב עלול להתחמם מאוד ולהזיק למנוע.

**מספר חלף המפלט:**

**ניקוי המנוע**
אם המנוע פעל, הניחו לו להתקרר למשך לפחות חצי שעה לפני הניקוי. בצעו הסרה תקופתית של הצטברות דשא ולכלוך מן המנוע. נקו את מגן האצבעות סביב המפלט. נקו במברשת או אוויר דחוס.

**חשוב:** אל תרססו את המנוע במים לניקוי כיוון שמים עלולים לזהם את הדלק. גם שימוש בצינור גינה או ציוד שטיפה בלחץ עלול להחדיר מים למסנן האוויר או פתח המפלט. מים במסנן האוויר יגרמו להרטבת קרב הנייר, ומים העוברים דרך הקרב או המפלט עלולים לחדור לצילינדר ולגרום לנזק.

**אזהרה:** הצטברות פסולת סביב המפלט עלולה לגרום לשריפה. בדקו ונקו לפני כל שימוש.

**אחסון**
מנועים המאוחסנים מעל 30 יום יש לרוקן מדלק למניעת קלקול והידבקות במערכת הדלק או חלקי מאייד חיוניים. אם הדלק במנוע שלכם מתקלקל בעת האחסון, יתכן ויהיה צורך בטיפול מקצועי או בהחלפת המאייד ורכיבי מערכת דלק אחרים.

1. רוקנו את כל הדלק מן המיכל על ידי הפעלת המנוע עד לעצירתו עקב חוסר דלק.
2. החליפו שמן. ראו פרק החלפת שמן בעמוד 18.
3. הוציאו את המצת ושפכו כ- 15 מ"ל שמן מנוע לתוך הצילינדר. החזירו את המצת וסובבו את הציר באיטיות לפיזור השמן.
4. נקו דשא ופסולת מסביב למנוע, תחת מגן האצבעות ו סביב ומאחורי המפלט. בצעו תיקוני צבע וצפו אזורים אחרים העלולים להחליד בשכבת שמן דקה.
5. אחסנו במקום נקי, יבש ומאוורר היטב הרחק מכלים הפועלים באמצעות להבה או חום, כגון תנורים, מחממי מים ומייבשי כביסה. הימנעו גם מסביבת מנועי חשמל המפיקים גיצים, או ממקום בו נעשה שימוש בכלים חשמליים.
6. אם ניתן, הימנעו גם מאחסון במקומות עם לחות גבוהה, כיוון שהיא תורמת להחלדה.
7. המכסחת צריכה להישמר אופקית בעת האחסון. הטיה עלולה לגרום לדליפת דלק או שמן.

**הוצאה מאחסון**
1. בדקו את המנוע כמתואר בפרק בדיקות טרם הפעלה במדריך זה בעמוד 16.
2. אם הדלק נוקז בהכנה לאחסון, מלאו את המיכל בדלק טרי. אם אתם שומרים ג'ריקן דלק לתדלוק, ודאו כי הוא מכיל דלק טרי בלבד. דלק מתחמצן ומתקלקל על הזמן, וגורם להתנעה קשה.
3. אם הצילינדר צופה בשמן בהכנה לאחסון, המנוע יעלה מעט עשן בהתנעה. זו תופעה רגילה.

# ריכוז נתוני שרות

## דלק
**בנזין 95 אוקטן נטול עופרת**

## שמן
**0.6 ליטר שמן 20W-50**

## פילטר אויר
**מק"ט חלף קרב ספוג:**
**מק"ט חלף קרב נייר:**

## מצת
**TORCH F7RTC, NGK BPR6ES**

## לוח זמני תחזוקה

| | 5 שעות ראשונות | כל שימוש או כל 5 שעות | כל עונה או כל 25 שעות | כל עונה או כל 50 שעות | כל עונה או כל 100 שעות | תאריכי שירות |
|---|---|---|---|---|---|---|
| בדיקת מפלס השמן במנוע | | √ | | | | |
| החלפת שמן מנוע | √ | | ++√ | √ | | |
| בדיקת מסנן אוויר | | √ | | | | |
| שירות מסנן אוויר | | | | | +√ | |
| בדיקת מצת | | | √ | | | |
| החלפת מצת | | | | | √ | |
| ניקוי מכסה המנוע | | √ | | | | |
| ניקוי סביב המפלט | | √ | | | | |

+ שירות תכוף יותר נדרש בשימוש באזורים מאובקים.
++ בהפעלה תחת עומס כבד או טמפרטורת סביבה גבוהה.

# אחריות מוגבלת של יצרן המכסחת

MTD ערבה למוצר זה (למעט *בלאי רגיל של חלקים ותוספות* כמתואר להלן) כנגד פגמים בחומר ובעבודה לתקופה של שתי (2) שנים החל מתאריך הרכישה המקורי ותתקן או תחליף, לפי בחירתה, ללא תשלום, כל חלק שנמצא פגום בחומר או בעבודה. אחריות מוגבלת זו תחול רק על מוצרים שהופעלו ותוחזקו בהתאם למדריך ההפעלה שסופק עם המוצר, ואשר לא היו נתונים לשימוש מוטה, התעללות, שימוש מסחרי, הזנחה, תאונה, תחזוקה לא נאותה, שינויים, ונדליזם, גניבה, אש, מים, או נזק עקב סכנה אחרת או אסון טבע. נזק הנובע מן ההתקנה או משימוש בחלק, אביזר או תוספת כלשהם אשר לא אושרו לשימוש על ידי MTD עם המוצר(ים) המכוסה(ים) במדריך זה יבטל את האחריות שבידיכם לגבי כל נזק תוצאתי.
מובטח כי *חלקים עם בלאי רגיל* יהיו ללא פגם בחומר ובעבודה לתקופה של שלושים (30) יום מתאריך הרכישה. בלאי חלקים רגיל כולל, אך לא מוגבל, לפריטים כגון: סוללות, רצועות, להבים, מתאמי להב, חודים, שקי דשא, גלגלים, גלגלי הגה, מושבים, נעלי החלקה על מפלסות שלג, גלגלי חיכוך, לוחות הקצעה, גומי מקדח בורגי, שמן מנוע, מסנני אוויר, מצתים וצמיגים.
*אביזרים* –MTD אחראית לאביזרים כנגד פגמים בחומר ובעבודה לתקופה של שנה אחת (1) החל מתאריך הרכישה או החכירה המקורי. התוספות כוללות, אך לא רק, פריטים כגון: סל איסוף וערכות מלצ'ינג.
**כיצד לקבל שירות:** שירות האחריות זמין, **עם הוכחת קנייה**, דרך ספק השירות המורשה המקומי שלכם. לאיתור הספק באזורכם:

**<u>בישראל</u>**
התקשרו לשרות הלקוחות של דנאור רון בע"מ הסוכן והמפיץ הראשי של MTD בישראל.
טל: 1-700-700-940, פקס: 09-7440345
info@danorron.co.il

אחריות מוגבלת זו **אינה** מעניקה כיסוי במקרים הבאים:
א. פריטי תחזוקה שגרתית כגון חומרי סיכה, מסננים, השחזת להב, כיוונים, התאמת מעצורים, התאמת מצמד, ובלאי רגיל עקב שימוש או חשיפה.
ב. שירות שהושלם על ידי מישהו שאינו ספק שירות מוסמך.
ג. MTD אינה מרחיבה אחריות כלשהי למוצרים שנמכרו או יוצאו מחוץ לארה"ב ו/או קנדה, ולרכושן או לטריטוריות שלהן בהתאמה, למעט אלה שנמכרו דרך ערוצי הפצת היצוא המוסמכים .
ד. החלפת חלקים שאינם חלקים מקוריים .
ה. הוצאות הובלה וקריאות שירות.
ו. MTD אינה ערבה למוצר זה בשימוש מסחרי (מיקצועי).
**שום אחריות מחויבת, כולל אחריות מרומזת של יכולת מכירה להתאמה למטרה מסוימת, לא חלה לאחר תקופת הזמן הכתובה המפורש באחריות לעיל באשר לחלקים כפי שזוהו. שום אחריות מפורשת אחרת, בין בכתב ובין בעל פה, למעט כפי שצוין לעיל, שניתנה על ידי אדם או גוף, כולל הספק או הקמעונאי, ביחס למוצר כלשהו, לא מחייבת את** MTD. **במשך תקופת האחריות, הפיצוי הבלעדי הנו תיקון או החלפה של המוצר כפי שפורסם לעיל. התנאים שפורסמו בכתב אחריות זה מהווים את הפיצוי היחיד והבלעדי הנובע מן המכירה.**MTD **לא תהא אחראית לאובדן או נזק מקרי או תוצאתי כולל, ללא הגבלה, הוצאות שנגרמו מתחליפי או החלפת שירותי טיפול במדשאה או הוצאות שכירה להחלפה זמנית של המוצר המכוסה באחריות.**
מדינות מסוימות אינן מאפשרות החרגה או הגבלה של נזקים מקריים או תוצאתיים, או הגבלות של משך האחריות, כך שהחרגות והגבלות אלו עשויות לא לחול עליכם.בשום מקרה לא יהיה פיצוי מכל סוג שהוא גדול מסכום מחיר הקנייה של המוצר הנמכר. **שינוי של תכונות הבטיחות של המוצר יבטל את האחריות.**
אתם תישאו בסיכון ובאחריות לאובדן, נזק או פציעה לכם ולרכושכם ו/או לאחרים ולרכושם הנובעים משימוש לרעה או אי יכולת להשתמש במוצר.
אחריות מוגבלת זו לא תורחב למי שאינו הקונה המקורי או האדם עבורו בוצעה הרכישה כמתנה.
**כיצד קשור חוק המדינה לאחריות זו:** אחריות מוגבלת זו מעניקה לכם זכויות משפטיות מסוימות, ויתכן שיש לכם גם זכויות אחרות המשתנות ממדינה למדינה.
**חשוב:** הבעלים חייבים להציג הוכחת קנייה מקורית לקבלת כיסוי האחריות

דנאור רון

## תעודת אחריות למכסחת דשא
SMART46SPOD /**SMART46POD**

**דנאור רון בע"מ**
זאב בלפר 35 ת.ד 277
כפר-סבא 4410201
טל: 1-700-700-940
פקס: 09-7440345
info@danorron.co.il

מספר דגם (למלא) | | | | | | | | | | |

מספר סדרתי (למלא) | | | | | | | | | | |

יש לשמור תעודה זו, חתומה ומושלמת ע"י בית המסחר בו נקנתה מכסחת הדשא לאורך כל תקופת האחריות בצמוד לחשבונית הקניה. את הספח הרצ"ב יש לשלוח לדנאור רון בע"מ כשהוא מלא וחתום בתוך שבועיים מיום הקניה. בעת תביעת אחריות יש לפנות למחלקת שרות לקוחות של דנאור רון טל: 1-700-700-940.

**<u>תקופת האחריות:</u>** שנתיים מיום הקניה.

**<u>מהות האחריות:</u>** האחריות ניתנת לשימוש פרטי בלבד. במשך תקופת האחריות יחליף או יתקן היבואן בהתאם להנחיות היצרן, ללא תשלום, כל חלק שיכיר בו כפגום כתוצאה מייצור פגום, או כתוצאה מליקויים בחומר או בשניהם ובתנאי שהמוצר קיבל שרות וטיפול בחלקים מקוריים ובהתאם להוראות היצרן.

**<u>תנאי האחריות:</u>**

- האחריות אינה כוללת חלק שנפגם כתוצאה משימוש לא מתאים, או לא נכון, תחזוקה בלתי נכונה או תיקון בידי מכונאים שאינם מוסמכים על ידי היצרן ונציגו, ו/או שימוש בחלפים לא מקוריים.
- אין האחריות כוללת הובלת הכלי לתחנת השרות וממנה, הוצאות ישירות או עקיפות בגין הפסד שעות עבודה וימי עבודה.
- אין האחריות כוללת חלקים המתבלים באופן טבעי תוך כדי עבודה.
- האחריות תקפה רק עם הצגת תעודת אחריות חתומה על ידי בית המסחר וחשבונית.

חותמת בית המסחר + חתימה:

תאריך:........................................................

מספר חשבונית:..............................................

✂ --------------- ***יש לשלוח ספח זה אלינו תוך 14 יום מיום הקניה.*** ---------------

דנאור רון

## תעודת אחריות למכסחת דשא
SMART46SPOD /**SMART46POD**

**דנאור רון בע"מ**
זאב בלפר 35 ת.ד 277
כפר-סבא 4410201
טל: 1-700-700-940
פקס: 09-7440345
info@danorron.co.il

מספר דגם (למלא) | | | | | | | | | | |

מספר סדרתי (למלא) | | | | | | | | | | |

שם הלקוח ..................................................................

רחוב ................................................. מספר.......................

עיר.............................................. מיקוד..........................

שכונה .......................................................................

טל ..................................... נייד.................................

חותמת בית המסחר + חתימה:

תאריך:........................................

מספר חשבונית:..............................

20240516-1555