הוראות שימוש

למכשיר שטיפה במים בלחץ גבוה

ANNOVI REVERBERI®
The Power of Experience

1001 - 1003 - 1005
1007 N - 1009

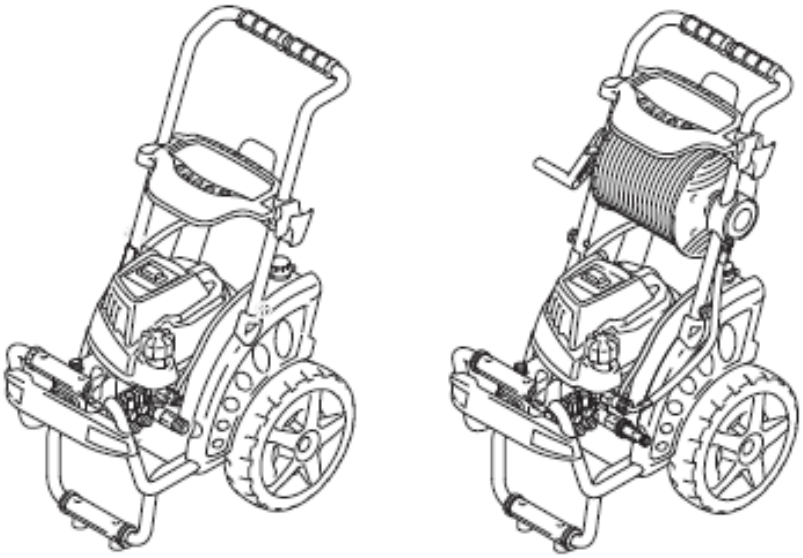

יש לקרוא הוראות אלה לפני השימוש.
יש לשמור את הוראות השימוש למקרה צורך בעתיד.
במקרה של בעיה או קושי נא לפנות לטלפון 1-700-700-940

שם היצרן:
Annovi Reverberi S.p.A
Modena Italy 41122
שם היבואן:
דנאור רון בע"מ
זאב בלפר 35 כפר סבא 4433008
ח.פ. 511027187

cod. 96833 Rev00_15022024 - BF

EN	*Please read these instructions carefully before use. Please retain these instructions for future reference. In case of problems or difficulties, please contact the consumer helpline:* ***supporth@annovireverberi.it***	***Page: 7-16***
IT	*Leggere attentamente queste istruzioni prima dell'uso. Conservare queste istruzioni per future consultazioni. In caso di problemi o difficoltà, contattate l'helpline consumatori:* ***supporth@annovireverberi.it***	***Pagina: 17-27***
BG	*Прочетете внимателно тези указания преди употреба. Запазете тези указания за справка. При проблеми или затруднения се обърнете към отдела за обслужване на клиенти:* ***supporth@annovireverberi.it***	***Страница: 28-37***
CS	*Před použitím si pozorně přečtěte tento návod. Laskavě si uložte tento návod pro budoucí použití. V případě jakýchkoli problémů nebo potíží laskavě kontaktujte linku pomoci zákazníkům:* ***supporth@annovireverberi.it***	***Strana: 38-47***
DA	*Læs disse instruktioner omhyggeligt inden brug. Opbevar disse instruktioner til senere brug. Kontakt kundeservicetelefonen i tilfælde af problemer eller vanskeligheder:* ***supporth@annovireverberi.it***	***Side: 48-57***
DE	*Lesen Sie bitte diese Bedienungsanleitung vor Gebrauch aufmerksam durch. Bewahren Sie diese Bedienungsanleitung sorgfältig auf, damit Sie sie auch später zu Rate ziehen können. Wenden Sie sich im Falle von Problemen bitte an die Verbraucher-Hotline:* ***supporth@annovireverberi.it***	***Seite: 58-68***
EL	*Διαβάστε προσεκτικά αυτές τις οδηγίες πριν από τη χρήση. Φυλάξτε αυτές τις οδηγίες για μελλοντικές αναφορές. Σε περίπτωση προβλημάτων ή δυσκολιών, επικοινωνήστε με τη γραμμή helpline υποστήριξης καταναλωτών:* ***supporth@annovireverberi.it***	***Σελίδα: 69-79***
ES	*Leer atentamente estas instrucciones antes de usar el equipo. Guardar estas instrucciones para poder consultarlas en el futuro. En caso de problemas o dificultades, ponerse en contacto con el servicio de asistencia al cliente:* ***supporth@annovireverberi.it***	***Página: 80-90***
ET	*Enne kasutamist lugege see juhend tähelepanelikult läbi. Hoidke juhend hilisemaks kasutamiseks alles. Probleemide või raskuste ilmnemisel pöörduge klienditoe poole:* ***supporth@annovireverberi.it***	***Lk: 91-100***
FI	*Lue ohjeet huolellisesti ennen käyttöä. Säilytä ohjeet huolellisesti tulevaa käyttöä varten. Jos kohtaat ongelmia, ota yhteys kuluttajien helpline-palveluun:* ***supporth@annovireverberi.it***	***Sivu: 101-110***
FR	*Lire attentivement ces instructions avant emploi. Conserver ces instructions pour toute consultation à venir. En cas de problèmes ou de difficultés, contacter l'assistance consommateur :* ***supporth@annovireverberi.it***	***Page : 111-121***
HR	*Molimo vas da prije uporabe pažljivo pročitate ovaj priručnik. Sačuvajte ove upute za buduće korištenje. Ako naiđete na kakve probleme ili poteškoće, molimo vas da se obratite službi za podršku korisnicima:****supporth@annovireverberi.it***	***Stranica: 122-131***
HU	*A készülék használatba vétele előtt gondosan olvassa el az útmutatót. A későbbi hivatkozások érdekében őrizze meg az útmutatót. Kérdés vagy probléma esetén forduljon ügyfélszolgálatunkhoz:* ***supporth@annovireverberi.it***	***132-141. oldal***
LT	*Prieš pradėdami naudoti įrenginį, atidžiai perskaitykite šias instrukcijas. Išsaugokite šias instrukcijas, kad bet kada galėtumėte jas vėl perskaityti. Jei kyla problemų arba sunkumų, kreipkitės į klientų pagalbos liniją:* ***supporth@annovireverberi.it***	***Puslapiai: 142-151***
LV	*Pirms lietošanas, lūdzu, rūpīgi izlasiet šo pamācību. Lūdzu, saglabājiet šos norādījumus turpmākai uzziņai. Ja rodas kādas problēmas vai grūtības, lūdzu, sazinieties ar klientu palīdzības dienestu:* ***supporth@annovireverberi.it***	***Lappuse: 152-161***
NL	*Lees deze gebruiksaanwijzing vóór het gebruik aandachtig door. Bewaar deze gebruiksaanwijzing voor latere raadpleging. Contacteer bij problemen of moeilijkheden de hulplijn voor de gebruikers:* ***supporth@annovireverberi.it***	***Pagina: 162-172***
NO	*Les disse instruksjonene nøye før bruk. Ta vare på instruksjonene for senere bruk. Ved problemer eller vanskeligheter, kontakt kundeservice:* ***supporth@annovireverberi.it***	***Side: 173-182***
PL	*Przed użyciem należy uważnie przeczytać niniejszą instrukcję obsługi. Instrukcję należy zachować na przyszłość. W razie jakichkolwiek problemów lub trudności można skontaktować się z działem pomocy technicznej pod adresem:* ***supporth@annovireverberi.it***	***Strona: 183-193***
PT	*Leia atentamente estas instruções antes de utilizar o aparelho. Conserve estas instruções para consultas futuras. Em caso de problemas ou dificuldades, contacte a helpline de atendimento aos consumidores:* ***supporth@annovireverberi.it***	***Página: 194-204***
RO	*Vă rugăm să citiţi cu atenţie aceste instrucţiuni înainte de utilizare. Vă rugăm să păstraţi aceste instrucţiuni pentru consultarea pe viitor. În caz de probleme sau dificultăţi, vă rugăm să contactaţi linia de asistenţă a clienţilor:* ***supporth@annovireverberi.it***	***Pagina: 205-214***
RU	*Внимательно прочитайте эти инструкции до начала использования. Сохраните инструкции для пользования ими в будущем. При появлении проблем или затруднений обращайтесь в отдел обслуживания клиентов:* ***supporth@annovireverberi.it***	***Страница: 215-225***
SK	*Pred použitím si, prosím, pozorne prečítajte tento návod. Tento návod si odložte na použitie v budúcnosti. Ak narazíte na akékoľvek problémy alebo ťažkosti, obráťte sa na linku pomoci pre zákazníkov:* ***supporth@annovireverberi.it***	***Strana: 226-235***
SL	*Pred uporabo pazljivo preberite ta navodila. Ta navodila shranite za prihodnjo uporabo. Če naletite na težave, se obrnite na službo za pomoč kupcem:* ***supporth@annovireverberi.it***	***Stran: 236-245***
SV	*Läs bruksanvisningen noggrant före användning. Förvara bruksanvisningen för framtida bruk. Vid ev. problem eller frågeställningar, kontakta kundtjänst på* ***supporth@annovireverberi.it***	***Sid.: 246-255***
TR	*Kullanmadan önce, bu talimatları dikkatlice okuyunuz. Bu talimatları, ileride danışmak için saklayınız. Problem veya zorluk durumunda, tüketici yardım hattına başvurunuz:* ***supporth@annovireverberi.it***	***Sayfa: 256-265***
UK	*Перед експлуатацією уважно прочитайте цю інструкцію. Зберігайте цю інструкцію для подальшого використання в довідкових цілях. У разі виникнення проблем або труднощів звертайтеся до нашої служби підтримки:* ***supporth@annovireverberi.it***	***Сторінки: 266-275***

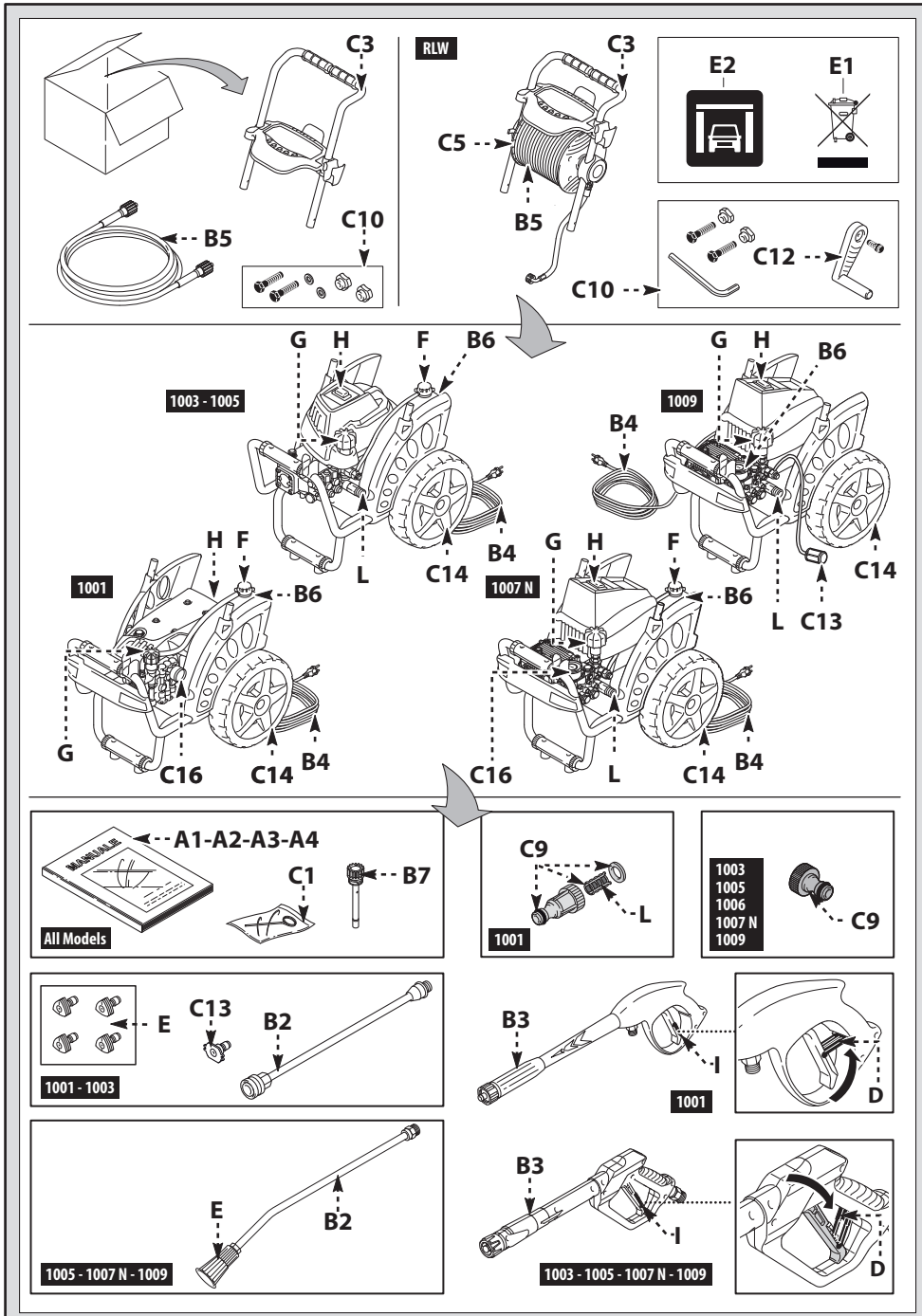
C3
C10
B5
RLW
C3
C5
B5
C10
E2
E1
C12
1003 - 1005
G
H
F
B6
L
C14
B4
1009
G
H
B6
B4
C14
L
C13
1001
H
F
B6
G
C16
C14
B4
1007 N
G
H
F
B6
C16
L
C14
B4
MANUALE
A1-A2-A3-A4
C1
B7
All Models
C9
L
1001
1003
1005
1006
1007 N
1009
C9
E
C13
B2
1001 - 1003
B3
I
1001
D
E
B2
1005 - 1007 N - 1009
B3
I
1003 - 1005 - 1007 N - 1009
D

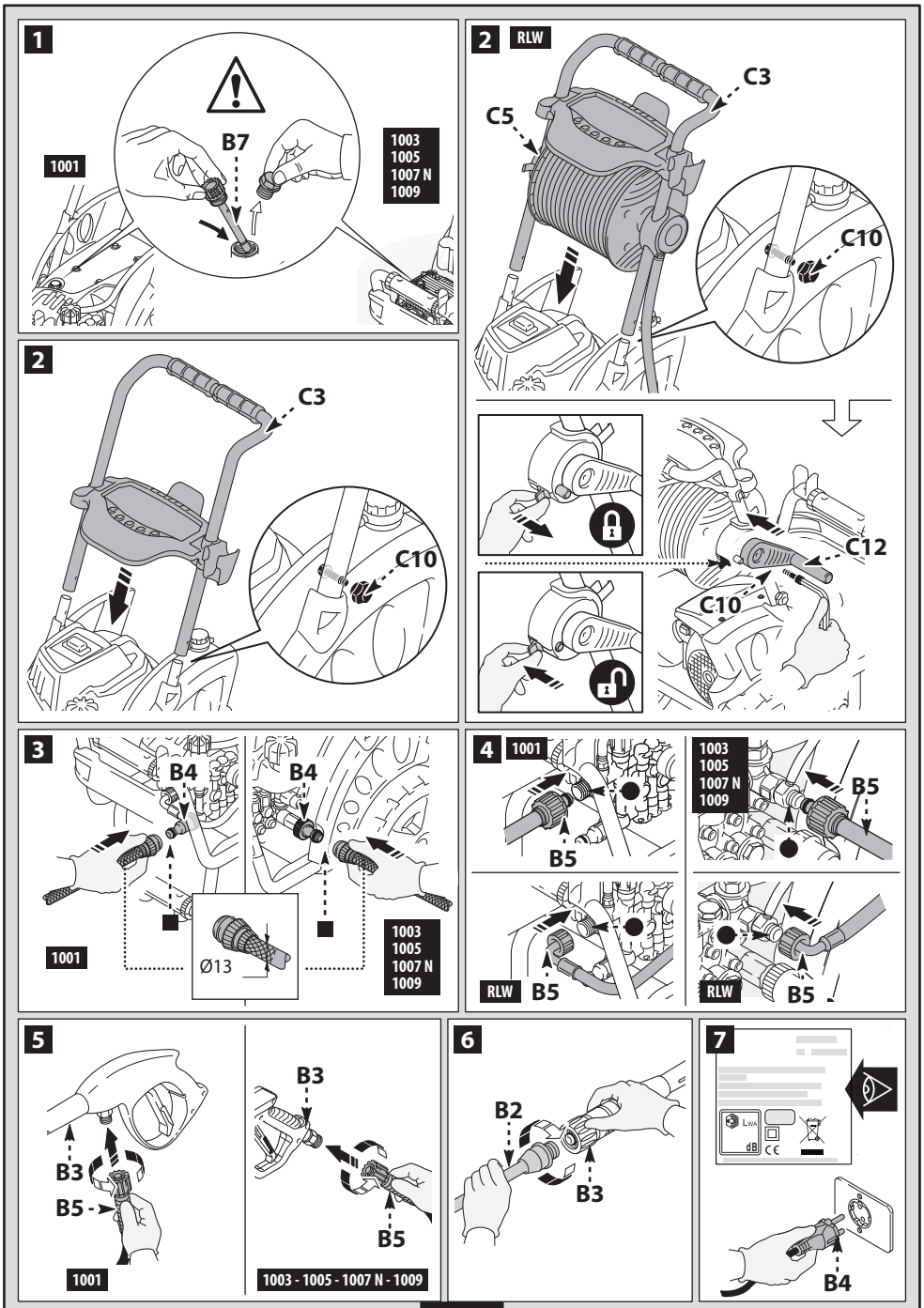
1
B7
1001
1003
1005
1007 N
1009
2
C3
C10
2
RLW
C3
C5
C10
C12
C10
3
B4
B4
1001
Ø13
1003
1005
1007 N
1009
4
1001
B5
1003
1005
1007 N
1009
B5
RLW
B5
RLW
B5
5
B3
B5
1001
B3
B5
1003 - 1005 - 1007 N - 1009
6
B2
B3
7
LWA
dB
CE
B4
2

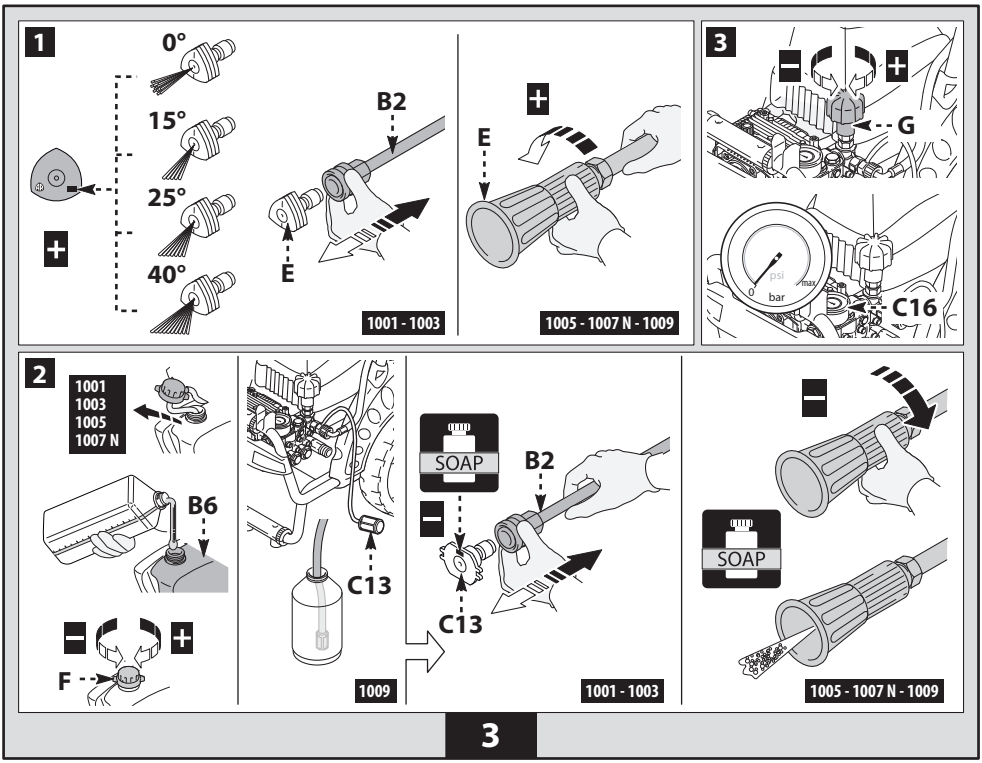
1
0°
15°
25°
40°
B2
E
1001 - 1003
E
1005 - 1007 N - 1009
3
G
psi
bar
C16
2
1001
1003
1005
1007 N
B6
F
C13
1009
SOAP
B2
C13
1001 - 1003
SOAP
1005 - 1007 N - 1009
3

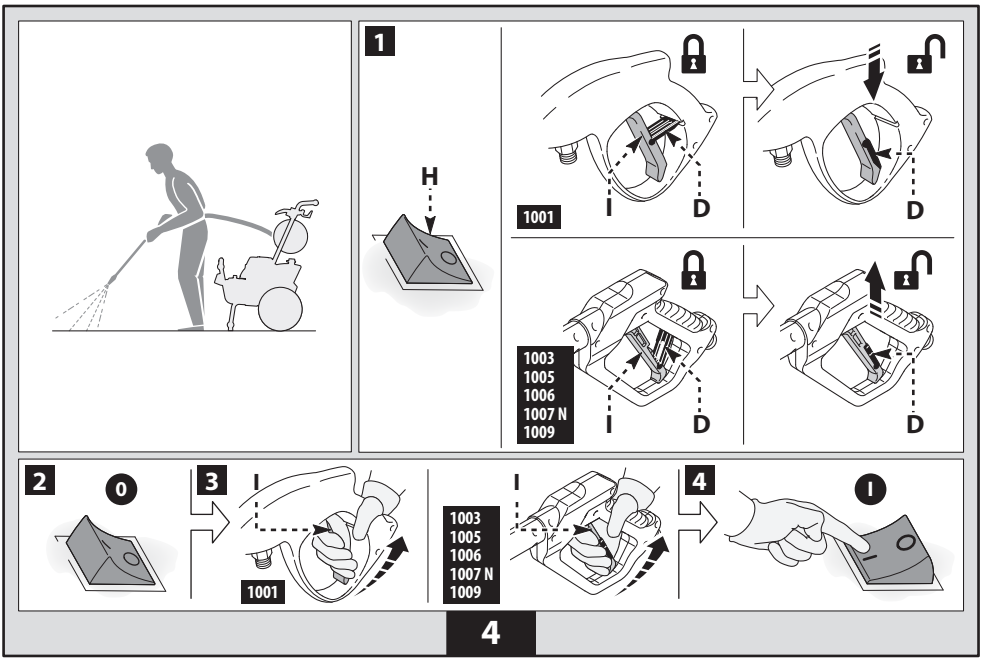
1
H
1001
I
D
D
1003
1005
1006
1007 N
1009
I
D
D
2
0
3
I
1001
1003
1005
1006
1007 N
1009
I
4
I
4

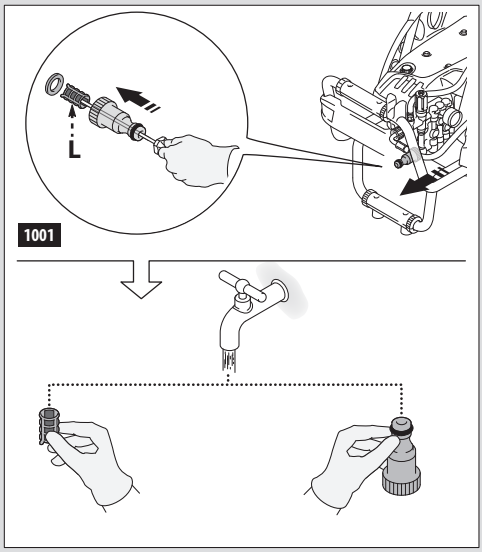

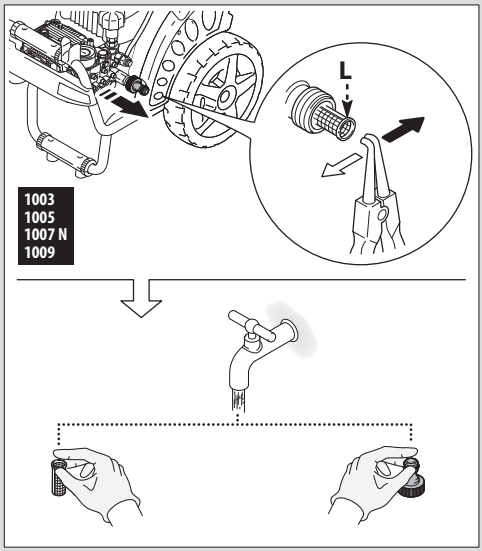

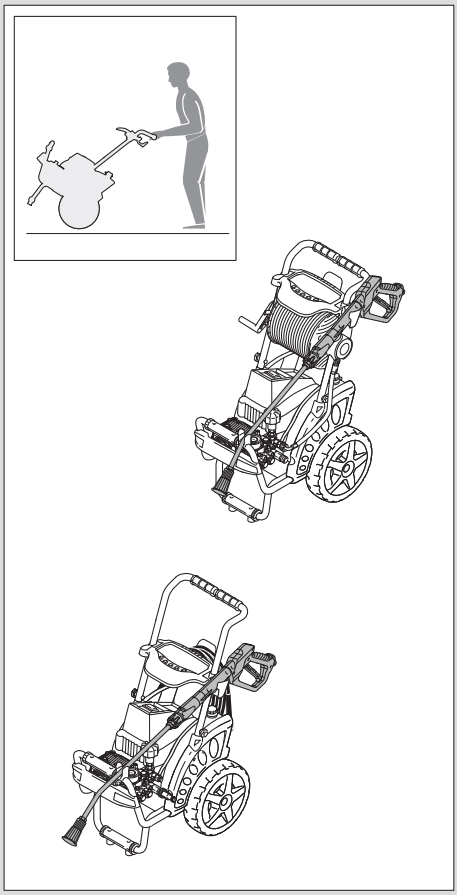

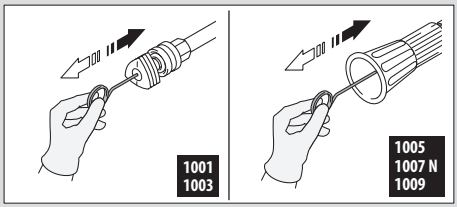

5

	Volt	1 ÷ 25 m	25 ÷ 50 m
	230 1~	3 x 1,5 mm²	3 x 2,5 mm²
	400 3~	4 x 1,5 mm²	4 x 2,5 mm²

I

הוראות בטיחות

1.1 המכשיר שרכשת הוא מוצר מתקדם טכנולוגית אשר פותח על-ידי אחת מהיצרניות המובילות באירופה של מכונות שטיפה בלחץ גבוה. על מנת ליהנות מהביצועים הטובים ביותר של המכשיר, יש לקרוא בעיון חוברת זו ולפעול לפי ההוראות בכל שימוש בו. במהלך החיבור, השימוש והתחזוקה של המכשיר, נקוט בכל אמצעי הזהירות האפשריים כדי להגן על בטיחותך האישית ושל האנשים בסביבה הקרובה. יש לקרוא בעיון את תקנות הבטיחות ולפעול לפיהן בכל הזדמנות; ולא, הדבר עלול לסכן את בריאותך ובטיחותך שלך ושל אחרים או לגרום לנזק יקר.

סימוני בטיחות

2.1 פעל בהתאם להוראות שבצלמיות וסימני הבטיחות המותאמים למכשיר ובמדריך זה.
המכשיר והמדריך מציגים רק את הסמלים הרלוונטיים לדגם הנרכש. ודא שהסמלים והסימנים המודבקים למכשיר תמיד קיימים וקריאים; אחרת, יש להתאים תחליפים במיקומים המקוריים.

אזהרה - זהירות - סכנה

אנא קרא הוראות אלה בעיון לפני השימוש.

סמל E3 - מציין שהמכשיר מיועד לשימוש לא מקצועי (ביתי). מכשיר זה עשוי לשמש אנשים עם יכולות פיזיות, חושיות או נפשיות לקויות, או שאין להם את הניסיון והידע הדרושים, אם הם תחת פיקוח או קיבלו הוראה לשימוש בטוח במכשיר ומבינים את הסיכונים הכרוכים בכך.

חלקים נעים אין לגעת.

0 מתג מצב "OFF".

I 1 POWER UNIT / II 2 POWER UNITS מעבר למצב "ON".

L_{WA} dB רמת עוצמת קול מובטחת

שלט איסור, מודיע למשתמשים שהתקנות המקומיות עשויות לאסור חיבור המוצר למערכת אספקת מי השתייה.

סימן סכנה, מזהיר את המשתמשים שלא לכוון את סילון המים לעבר אנשים, בעלי חיים, ציוד חשמלי או המוצר עצמו.

מוצר זה מדורג בדרגת בידוד II. פירוש הדבר שיש בו בידוד מחוזק או כפול.

CE המוצר תואם את ההנחיות האירופיות הרלוונטיות.

סמל E1 - מציין שאסור להשליך את המכשיר כפסולת עירונית; ניתן למסור אותו לסוחר בעת רכישת מכשיר חדש.
אסור לעשות שימוש חוזר בחלקים החשמליים והאלקטרוניים של המכשיר לשימוש לא תקין מאחר שהם מכילים חומרים המהווים סכנות בריאותיות.

ללבוש מגיני אוזניים.

ללבוש מסכת הגנה.

ללבוש מגן נשימה.

ללבוש כפפות מגן.

ללבוש נעלי בטיחות.

לבשו ביגוד מגן.

כללי בטיחות/סיכונים שיוריים

3.1 בטיחות "אל תעשה"

3.1.1 אזהרה. אל תאפשר לילדים להשתמש במכשיר; לפקח עליהם כדי להבטיח שהם לא ישחקו עם זה.

3.1.2 אזהרה. סילוני לחץ גבוה עלולים להיות מסוכנים בשימוש לא נכון.

3.1.3 אזהרה. אין להשתמש במכשיר עם נוזלים דליקים או רעילים, או כל מוצר שאינו תואם את פעולתו הנכונה. השימוש במכשיר במקום העלולה להתלקח או להיות נפיץ אסור בתכלית האיסור.

3.1.4 אזהרה. סכנת פיצוץ. אין להשתמש במכשיר לריסוס נוזלים דליקים.

3.1.5 אזהרה. אין לכוון את סילון המים לעבר אנשים או בעלי חיים.

3.1.6 אזהרה. אין לכוון את סילון המים אל היחידה עצמה, חלקים חשמליים או ציוד חשמלי אחר.

3.1.7 אזהרה. אין להשתמש במכשיר עם אנשים בטווח הפעולה אלא אם כן הם לובשים ביגוד מגן.

3.1.8 אזהרה. אין בשום אופן לכוון את הסילון לגופך או לגופם של אחרים לניקוי בגדים או נעליים

3.1.9 אזהרה. אין להשתמש במכשיר בחוץ כאשר יורד גשם.

3.1.10 אזהרה. אין לאפשר לילדים, אנשים לא מוכשרים או לאלה שלא קראו ולא הבינו את ההוראות להשתמש במכשיר.

3.1.11 אזהרה. אין לגעת בתקע ו/או בשקע בידיים רטובות.

3.1.12 אזהרה. אין להשתמש במכשיר אם הכבל החשמלי פגום. אם הכבל החשמלי פגום, יש להחליף אותו על ידי היצרן, אחד ממרכזי השירות המורשים שלו או אנשים מוסמכים דומים על מנת למנוע סכנה בטיחותית.

3.1.13 אזהרה. אל תשתמש במכשיר אם כבל אספקה או חלקים חשובים כגון התקני בטיחות, צינורות לחץ גבוה או אקדח פגומים.

3.1.14 אזהרה. אין לתקוע את ההדק במצב ההפעלה.

3.1.15 אזהרה. בדוק שלוחית הנתונים מודבקת למכשיר; אם לא, יידעו את הספק שלכם. אין להשתמש במכשירים ללא צלחות מכיוון שהם בלתי ניתנים לזיהוי ועלולים להיות מסוכנים.

3.1.16 אזהרה. אין להתעסק או לשנות את ההגדרה של שסתום הבטיחות או התקני הבטי־חות.

3.1.17 אזהרה. אין לשנות את הקוטר המקורי של פיית ראש הריסוס.
3.1.18 אזהרה. אין להזיז את המכשיר על ידי משיכת הכבל החשמלי.
3.1.19 אזהרה. אל תאפשר לרכבים לנסוע על צינור הלחץ הגבוה.
3.1.20 אזהרה. אין להזיז את המכשיר על ידי משיכת צינור הלחץ הגבוה.
3.1.21 אזהרה. כאשר מכוונים לצמיגים, לשסתומי צמיגים או לרכיבים אחרים בלחץ, סילון הלחץ הגבוה עלול להיות מסוכן. אל תשתמש בערכת הזרבובית המסתובבת, ושמור תמיד את הסילון במרחק של לפחות 30 ס"מ במהלך הניקוי.
3.1.22 אזהרה. אסור להשתמש באביזרים שאינם מקוריים ובחלקי חילוף אחרים שאינם מיועדים במיוחד לדגם הנדון. כל השינויים במכשיר אסורים; כל שינוי יהפוך את הצהרת ההתאמה לבטלה ויפטור את היצרן מכל אחריות לפי החוק האזרחי והפלילי.
3.2 בטיחות "חובה"
3.2.1 אזהרה. יש להגן על כל המוליכים החשמליים מפני סילון המים.
3.2.2 אזהרה. חיבור אספקת החשמל חייב להתבצע על ידי חשמלאי מוסמך ולעמוד בתקן IEC 60364-1. יש להתקין התקן זרם שייר שינתק את אספקת החשמל אם זרם הזליגה לאדמה חורג מ-30 mA למשך 30 אלפיות השנייה או התקן לפסיקת תקלת אדמה.
3.2.3 אזהרה. במהלך ההפעלה, המכשיר עלול לגרום לרעש רשת.
3.2.4 אזהרה. שימוש במפסק זרם שיורי (RCB) יספק הגנה נוספת למפעיל (30 מיליאמפר).
3.2.5 אזהרה. דגמים המסופקים ללא תקע חייבים להיות מותקנים על ידי צוות מוסמך.
3.2.6 אזהרה. השתמש רק בהובלת הרחבה חשמלית עם חתך מוליך מתאים.
3.2.7 אזהרה. כבה תמיד את המתג בעת השארת המכשיר ללא השגחה.
3.2.8

אזהרה. לחץ גבוה עלול לגרום לחלקים להירתע ממקומם: לבשו את כל ביגוד המגן (PPE) והציוד הדרושים כדי להבטיח את בטיחות המפעיל.
3.2.9 אזהרה. לפני ביצוע עבודה על המכשיר, הסר את התקע.
3.2.10 אזהרה. לפני לחיצה על ההדק, אחוז את האקדח בחוזקה כדי לפעול נגד הסליל.
3.2.11 אזהרה. יש לציית לתקנות רשות אספקת המים המקומית. לפי IEC 60335-2-79, ניתן לחבר את המכשיר לאספקת מי השתייה הראשית רק אם צינור האספקה מצויד בשסתום מונע זרימה חוזרת עם מתקן ניקוז התואם לתקן EN 12729 מסוג BA. ניתן להזמין יחידה למניעת זרימה חוזרת מהיצרן.

3.2.12 אזהרה. מים שעברו דרך מונעי זרימה חוזרת נחשבים לא ראויים לשתייה.
3.2.13 אזהרה. תחזוקה ו/או תיקון של רכיבים חשמליים חייבים להתבצע על ידי צוות מוסמך.
3.2.14 אזהרה. יש לשחרר לחץ עודף/שיורי לפני חיבור הצינור מהמכשיר.
3.2.15 אזהרה. בדוק לפני כל שימוש ובאופן שוטף/מרווחי זמן קבועים שהברגים מהודקים היטב ושאין חלקים שבורים או בלויים.
3.2.16 אזהרה. השתמש רק בחומרי ניקוי שלא יחלידו את חומרי הציפוי של צינור הלחץ/כבל החשמלי.
3.2.17 אזהרה. יש לוודא הרחקת כל אדם או בעל חיים למרחק מינימלי של 15 מטרים.
3.2.18 אזהרה. מכשיר זה מיועד לשימוש עם חומר הניקוי שסופק או מומלץ על ידי היצרן. השימוש בחומרי ניקוי או כימיקלים אחרים עלול להשפיע לרעה על בטיחות המכשיר.
3.2.19 אזהרה. אין לאפשר לדטרגנט לבוא במגע עם העור, ובמיוחד עם העיניים! במקרה של מגע בעיניים, שטוף בהרבה מים ופנה מיד לייעוץ רפואי!
3.2.20 אזהרה. צינורות לחץ גבוה, אביזרים ומפרקים חשובים לבטיחות המכשיר. השתמש רק בצינורות, אביזרים וחיבורים המומלצים על ידי היצרן.
3.2.21 אזהרה. כדי להבטיח את בטיחות המכשיר, השתמש רק בחלקים המקוריים של היצרן, או בחלקים אחרים הנושאים את אישורו.
3.2.22 אזהרה. אם נעשה שימוש בכבל מאריך, התקע והשקע חייבים להיות בעלי מבנה אטום למים.
3.2.23 אזהרה. כבלים מאריכים לא מתאימים עלולים להיות מסוכנים. אם נעשה שימוש בכבל מאריך, עליו להתאים לשימוש חיצוני, ויש לשמור על החיבור יבש ולא מהקרקע. מומלץ מאוד להשתמש בסליל כבל חשמל השומר על השקע לפחות 60 מ"מ מעל פני הקרקע.
3.2.24 אזהרה. כבה את המכשיר ונתק אותו מאספקת החשמל לפני הרכבה, ניקוי, כוונונים, תחזוקה, אחסון והובלה.
3.2.25 אזהרה. הכנס את ערכת הצינור למטה לסימן המצוין לפני הפעלת המכשיר.

4. מידע כללי (איור 1)/עמוד 3

4.1 שימוש במדריך

המדריך מהווה חלק בלתי-נפרד מהמכשיר

לפני ההתקנה/שימוש ביחידה. אם המכשיר נמכר, על המוכר להעביר מדריך זה לבעלים החדשים יחד עם המכשיר.

4.2 אספקה

המכשיר מסופק ללקוח כשהוא מורכב באופן חלקי בקופסת קרטון.

אריזת האספקה מוצגת באיור 1.

4.2.1 תיעוד שסופק עם המכשיר

A1 מדריך שימוש ותחזוקה

A2 הוראות בטיחות

A3 הצהרת תאימות

A4 תקנות אחריות

4.3 סילוק אריזה

חומרי האריזה אינם מזהמים סביבתיים אך עדיין חובה למחזרם ולסלקם בהתאם לחקיקה הרלוונטית במדינת השימוש.

5 מידע טכני (איור 1)/עמוד 3

5.1 שימוש מתוכנן

מכשיר זה מיועד לשימוש פרטני לניקוי כלי רכב, מכונות, סירות, בנייה בלבנים וכו', כדי להסיר לכלוך עיקש באמצעות מים נקיים וחומרי ניקוי כימיים מתכלים.

מנועי רכב מותר לשטוף אך ורק אם המשתמש דואג לסלק את המים המלוכלכים בהתאם לתקנות שבתוקף.

-טמפרטורת המים הנכנסים: ראה לוחית נתונים על המכשיר.

-לחץ מים הנכנסים: מינימום 0.1 מגה-פסקל - מקסימום 1 מגה-פסקל.טמפרטורת סביבה הפעלה: מעל 0°C.

המכשיר תואם לתקני IEC 60335-1 ו-IEC 60335-2-79.

5.2 החברה המפעילה

הסמל המוצג באיור 1 מזהה את המפעיל המיועד של המכשיר (מפעיל מקצועי או מפעיל לא מקצועי).

5.3 רכיבים עיקריים

B2 לאנס (רומח)

B3 אקדח עם תפס בטיחות B4 כבל חשמלי עם תקע B5 צינור לחץ גבוה

B6 מיכל חומר ניקוי

E פיה

F וסת חומר ניקוי

H מכשיר סטרטר

I ידית בקרת סילון מים

L מסנן מים

5.3.1 אביזרים (אם כלולים במארז האספקה - ראה איור 1)

C1 כלי לניקוי פיות	C2 ערכת פיות מסתובבות
C3 ידית	C5 תוף גלילת הצינור
C9 מתאם	C10 ברגים
C11 תושבות	C12 מנוף
C13 ערכת חומר ניקוי	C14 גלגלים
C18 מתאם פיה כפול	C19 פיה 5

5.4 התקני בטיחות

- התקן סטרטר (H).

התקן הסטרטר מונע שימוש מקרי/בלתי-רצוני במכשיר.

אזהרה - סכנה!

אין להתעסק או לשנות את הגדרת שסתום הבטיחות.

שסתום בטיחות ו/או שסתום הגבלת לחץ.

שסתום הבטיחות הוא גם שסתום הגבלת לחץ.

6. התקנה (איור 2)/עמוד 279/4

6.1 הרכבה

אזהרה - סכנה!

כל פעולות ההתקנה וההרכבה חייבות להתבצע כשהמכשיר מנותק מהחשמל.

רצף ההרכבה מודגם באיור 2.

6.2 התאמת הפיה המסתובבת

ערכת הפיה המסתובבת מספקת כוח שטיפה רב יותר.

שימוש בפיה המסתובבת עלול לגרום להפחתת לחץ של 25% בהשוואה ללחץ המתקבל עם הפיה המתכוננת. עם זאת, ערכת הפיה המסתובבת מספקת כוח שטיפה רב יותר הודות לסיבוב סילון המים.

6.3 חיבור חשמלי

אזהרה - סכנה!

בדוק שמתח אספקת החשמל והתדירות (וולט למתח והרץ לתדירות) תואמים לאלה המצוינים על לוחית הנתונים (איור 2).

6.3.1 שימוש בכבלים מאריכים

החתך של הכבל המאריך צריך להיות פרופורציונלי לאורכו; ככל שהוא ארוך יותר, כך גם החתך שלו אמור להיות גדול יותר. ראה טבלה I.

6.4 חיבור אספקת מים

אזהרה - סכנה!

יש לספק למכשיר רק מים נקיים או מסוננים. קצב הזרימה של ברז כניסת המים אמור להיות שווה לקצב זרימת המשאבה.

הנח את המכשיר קרוב ככל הניתן למערכת אספקת המים.

6.4.1 נקודות חיבור

* יציאת מים (OUTLET)

כניסת מים עם מסנן (INLET)

6.4.2 חיבור לאספקת המים

ניתן לחבר את המכשיר ישירות לאספקת מי השתייה רק אם צינור האספקה מצויד בשסתום מונע זרימה חוזרת בהתאם לתקנות העדכניות שבתוקף. ודא שקוטר הצינור הוא לפחות Ø 13 מ"מ, שהוא מחוזק ושאורכו אינו עולה על 25 מ'.

6.4.3 שאיבת מים מיכלים פתוחים

1) הברג את צינור הכניסה עם המסנן לכניסת המים והכנס אותו לתחתית המיכל.

שחרר את האוויר מהמכשיר.

a) הברג את הרומח.

b) הפעל את המכשיר והשאר את האקדח פתוח עד שאין בועות אוויר במים שזורמים החוצה.

3) כבה את המכשיר והברג בחזרה את הרומח.

נ.ב.: גובה היניקה המרבי הוא 0.5 מטר. יש למלא את צינור היניקה לפני השימוש.

7. התאמות (איור 3)/עמוד 5

7.1 התאמת פיית הריסוס

כוונון זרימת המים מתבצע על-ידי ויסות הפיה (E).

7.2 התאמת חומר הניקוי

כדי לספק חומר ניקוי בלחץ הנכון, התאם את ערכת חומר הניקוי (C13) כפי שמוצג באיור.

כמות חומר הניקוי המסופקת ניתנת לכוונון באמצעות הווסת (F).

8. מידע על השימוש במכשיר (איור 4)/עמוד 5

8.1 פקדים

- התקן סטרטר (H).

הפעל את יחידת הסטרטר (ON/I יחידת כוח אחת) להפעלת המנוע במצב "ניקוי רך ואקולוגי".

הפעל את יחידת הסטרטר (ON/II שתי יחידות כוח) להפעלת המנוע במצב "ניקוי מהיר" ולהגדלת כוח הניקוי ב-50%.

במצב עבודה זה, על משטחים גדולים ניתן להתאים את מתאם העזר ל"פיה כפולה" לשימוש בשתי פיות בו-זמנית ולקיצור זמני העבודה ב-70%.

הפעל את מתג התקן הסטרטר (OFF/0) כדי לעצור את המכשיר.

- ידית בקרת סילון מים (I).

אזהרה - סכנה!

במהלך הפעולה יש למקם את המכשיר כפי שמוצג באיור 4 על משטח חזק ויציב.

8.2 הפעלה (ראה איור 4)

פתח את ברז אספקת המים במלואו.

2) שחרר את תפס הבטיחות (D).

3) לחץ על הדק האקדח למשך מספר שניות והפעל את המכשיר על ידי העברת יחידתהסטרטר למצב העבודה הנדרש (ON/I יחידת כוח אחת) או (ON/II שתי יחידות כוח).

אזהרה - סכנה!

לפני הפעלת המכשיר בדוק שהוא מקבל מים כהלכה; שימוש במכשיר ללא מים יגרום לו נזק. אין לכסות את סורגי האוורור כאשר המכשיר נמצא בשימוש.

-כאשר משחררים את הדק האקדח, הלחץ הדינאמי מנתק אוטומטית את המנוע;

-כאשר לוחצים על הדק האקדח, הירידה האוטומטית בלחץ מפעילה את המנוע והלחץ חוזר לאחר השתהות קלה מאוד;

-אם המכונה אמורה לפעול כראוי, כל פעולות השחרור והלחיצה של האקדח חייבות להתבצע בהפרש של 4-5 שניות לפחות.

למניעת נזק למכשיר, אין לאפשר לו לפעול יבש ויש לבדוק אם מים מסופקים לו כהלכה.

8.3 עצירה

1)הפעל את מתג יחידת הסטרטר (OFF/0).

2)לחץ על ההדק של האקדח ושחרר את שאריות האוויר בתוך הצינורות.

3) חבר את תופסן הבטיחות (D).

8.4 הפעלה מחדש

1)שחרר את תפס הבטיחות (D).

2)לחץ על ההדק של האקדח ושחרר את שאריות האוויר בתוך הצינורות.

3)העבר את יחידת הסטרטר למצב העבודה הנדרש (ON/I יחידת כוח אחת) או (ON/II שתי יחידות כוח).

8.5 אחסון

1)סגור את ברז אספקת המים.

2)שחרר את הלחץ השיורי מהאקדח עד שכל המים יצאו מהמכשיר.

3)כבה את המכשיר (OFF/0).

4)הוצא את התקע מהשקע.

5)רוקן ושטוף את מיכל חומר הניקוי בסיום העבודה. לשטיפת המיכל, יש להשתמש במים נקיים במקום בחומר ניקוי.

6)דרוך את תופסן הבטיחות של האקדח (D).

8.6 שימוש בתוף גלילת הצינור

אזהרה! חובה לפרוק את הלחץ השיורי מצינור הלחץ הגבוה באמצעות אקדח ההדק לפני השימוש בתוף גלילת הצינור.

1) שחרר את תוף גלילת הצינור, ראה איור 1.

2) שחרר לחלוטין את צינור הלחץ הגבוה מגליל גלילת הצינור לפני השימוש.

3) נעל את תוף גלילת הצינור עם גמר העבודה, ראה איור 1.

8.7 מילוי ושימוש בדטרגנט

יש לספק את חומר הניקוי תוך שימוש באביזרים המתאימים ועל פי השלבים המתוארים בסעיף 7.2.

שימוש בצינור לחץ גבוה ארוך מזה שסופק במקור עם המכשיר, או שימוש בהארכת צינור נוסף, עלולים להפחית או לעצור לחלוטין את שאיבת חומר הניקוי.

מלא את המכל (B6) עם דטרגנט בעל יכולת התכלות גבוהה.

8.8 הליך ניקוי מומלץ

להמסת לכלוך, יש לפזר את חומר הניקוי המעורבב במים על פני השטח בעודו יבש.

כאשר מטפלים במשטחים אנכיים יש לעבוד מלמטה כלפי מעלה. יש להשאיר ולתת לחומר הניקוי לפעול במשך 1-2 דקות אך אין לאפשר למשטח להתייבש. החל מלמטה, יש להשתמש בסילון הלחץ הגבוה במרחק מינימלי של 30 ס"מ. אין לאפשר למי השטיפה לזרום על פני משטחים לא שטופים.

במקרים מסוימים, יש צורך בקרצוף עם מברשות כדי להסיר לכלוך.

לחץ גבוה הוא לא תמיד הפתרון הטוב ביותר לתוצאות ניקוי טובות, מכיוון שהוא עלול לפגוע במשטחים מסוימים. אין להשתמש בהגדרת סילון הפיה המתכוננת העדינה ביותר או בפיה המסתובבת כדי להתיז מים על חלקים עדינים או צבועים, או על רכיבים שבהם ישנו לחץ פנימי (כגון צמיגים, שסתומי ניפוח וכו').

ניקוי יעיל תלוי באותה מידה הן בלחץ והן בנפח המים המשמשים לניקוי.

9. תחזוקה (איור 5)/עמוד 6

את כל פעולות התחזוקה שאינן מכוסות בפרק זה חובה לבצע במרכז מכירות ושירות מורשה.

אזהרה - סכנה!

נתק תמיד את התקע משקע החשמל לפני ביצוע כל עבודה במכשיר.

9.1 בדוק את כבל החשמל, צינור הלחץ הגבוה, האביזרים, את האקדח וההדק ואת הרומח בכל שימוש.

9.2 ניקוי הפיה

1)נתק את הרומח מאקדח ההדק.

2) הסר את כל משקעי הלכלוך מחור הפיה באמצעות הכלי המיועד לשם כך (C1).

9.3 ניקוי המסנן

בדוק את מסנן הכניסה (L) ואת מסנן חומר הניקוי (אם קיים) לפני כל שימוש, ונקה בהתאם להוראות במידת הצורך.

9.4 אחסון סוף עונה

לפני הכנסת המכונה לאחסון למשך חודשי החורף, הפעל אותה עם חומר מונע קפיאה לא אגרסיבי ולא רעיל.

יש להעמיד את המכונה במקום יבש, מוגן מפני כפור.

10. אחסון ותחבורה (איור 5)/עמוד 6

אחסן את האביזרים כפי שמוצג באיור 5. הובל את המכונה כפי שמוצג באיור 5.

איתור תקלות

הבעיה	סיבות אפשריות	הפתרון
המשאבה לא מגיעה ללחץ העבודה	פיה בלויה	יש להחליף את הפיה
	מסנן המים התקלקל	נקה את המסנן (L) (איור 5)
	אספקת מים לא מספקת	פתח את ברז אספקת המים במלואו
	אוויר נשאב לתוך המערכת	בדוק את אטימות אביזרי הצינור
	אוויר במשאבה	כבה את המכשיר והמשך ללחוץ ולשחרר את הדק האקדח לסירוגין עד שהמים יוצאים בזרימה קבועה. הדלק שוב את המכשיר.
	מים נשאבים ממיכל פתוח מגובה של יותר מ-0.5 מ'.	הפחת את גובה היניקה.
לחץ המשאבה יורד לפתע במהלך השימוש	נשאבים מים ממיכל חיצוני	חבר את המכשיר לאספקת המים
	המים בכניסה חמים מדי	יש להנמיך את הטמפרטורה
	פיה סתומה	יש לנקות את הפיה (איור 5)
	מסנן הכניסה (L) פגום	נקה את המסנן (L) (איור 5)
המנוע "מזמזם" אך לא מצליח להתניע	מתח אספקת החשמל נמוך מדי	בדוק שהמתח של קו אספקת החשמל זהה לזה הרשום על גבי הלוחית (איור 2)
	נפילת מתח עקב שימוש בכבל מאריך	בדוק את מאפייניו של הכבל המאריך
	המכשיר אינו בשימוש במשך תקופה ארוכה	פנה למרכז השירות המורשה הקרוב אליך
	בעיות במכשיר TSS	פנה למרכז השירות המורשה הקרוב אליך
המנוע אינו מתניע	אין חשמל	ודא שהתקע מחובר היטב בשקע וכי יש מתח קיים (*)
	בעיות במכשיר TSS	פנה למרכז השירות המורשה הקרוב אליך
דליפת מים	אטמים בלויים	יש להחליף את האטמים במרכז השירות המורשה הקרוב אליך
מכשיר רועש	מים חמים מדי	הפחת טמפרטורה (ראה נתונים טכניים)
נזילת שמן	אטמים בלויים	פנה למרכז השירות המורשה הקרוב אליך
המכשיר מתניע אפילו כשהדק האקדח משוחרר	מערכת לחץ גבוה או מעגל משאבה אינם אטומים למים	פנה למרכז השירות המורשה הקרוב אליך
אין אספקת מים כאשר הדק האקדח נלחץ (כשצינור האספקה מחובר)	פיה סתומה	יש לנקות את הפיה (איור 5)
שום דטרגנט לא נשאב פנימה	דטרגנט צפוף מדי	יש לדלל במים
	משקעים או חסימות במעגל חומר הניקוי	יש לשטוף במים נקיים ולהסיר חסימות אם הבעיה נמשכת, פנה למרכז שירות מורשה

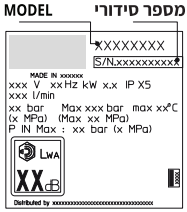

12. כיצד להימנע מפגיעה במשטחים

אזהרה

12.1 שימוש במכשיר לשטיפת צמיגים עלול לפגוע בצמיג ואף להיות מסוכן.
12.2 לעולם אין לכוון את סילון הלחץ הגבוה היישר אל הצמיג.
12.3 השתמש תמיד במכשיר ברמת הלחץ הנמוכה ביותר בעת ניקוי בקרבת גלגלים וצמיגים.
12.4 לעולם אין להשתמש ב"טורבו לאנס" (רומח טורבו) לשטיפת חלק כלשהו ברכב.
12.5 למידע נוסף, עיין בסעיף: "8.7 נוהל ניקוי מומלץ".

הצהרת תאימות לקהילייה האירופית (EC)

12.1 שימוש במכשיר לשטיפת צמיגים עלול לפגוע בצמיג ואף להיות מסוכן.
12.2 לעולם אין לכוון את סילון הלחץ הגבוה היישר אל הצמיג.
12.3 השתמש תמיד במכשיר ברמת הלחץ הנמוכה ביותר בעת ניקוי בקרבת גלגלים וצמיגים.
12.4 לעולם אין להשתמש ב"טורבו לאנס" (רומח טורבו) לשטיפת חלק כלשהו ברכב.
12.5 למידע נוסף, עיין בסעיף: "8.7 נוהל ניקוי מומלץ".

אחריות

תוקף האחריות הינו בהתאם לחקיקה הרלוונטית במדינה שבה נמכר המוצר (אלא אם צוין אחרת על-ידי היצרן).
האחריות מכסה ליקויים בחומרים, בבנייה ובתאימות בתקופת האחריות, במהלכה יחליף היצרן חלקים פגומים ויתקן את המוצר במידה ולא נשחק יתר על המידה, או יחליף אותו.
האחריות אינה מכסה רכיבים הנתונים לבלאי רגיל (שסתום, בוכנה, אטם מים, אטם שמן, קפיצים, טבעות O, אביזרים כגון צינור, אקדח, מברשות, גלגלים וכו');
האחריות אינה מכסה פגמים שנגרמו או נובעים מהסיבות הבאות:
-שימוש לא נכון, שימוש לרעה, רשלנות,
-שכירות או שימוש מקצועי אם המוצר נמכר לשימוש ביתי,
-אי-ציות להוראות התחזוקה המפורטות במדריך זה,
-תיקון על ידי צוות או מרכזים לא מורשים,
-שימוש בחלקים או אביזרים לא מקוריים,
-נזק שנגרם כתוצאה מהובלה, מלכלוך או גופים זרים, תאונות,
-בעיות אחסון או אחסנה במחסן.
יש להגיש הוכחת רכישה על מנת לקבל את כיסוי האחריות.
לקבלת שירות לאחר המכירה, פנה לחנות שבה נרכש המכשיר

סטפנו רברברי
מנכ"ל

12 HOW TO AVOID DAMAGING SURFACES

WARNING

12.1 Using the appliance to wash tyres may damage the tyre and can be dangerous.
12.2 Never point the high pressure jet straight at the tyre.
12.3 Always use the appliance at the lowest pressure setting when cleaning in the vicinity of wheels and tyres.
12.4 Never use the "Turbo Lance" for washing any part of the vehicle.
12.5 For further information refer to section: **"8.7 Recommended cleaning procedure"**.

EC Declaration of Conformity

We, Annovi Reverberi S.p.A, declare that the following Machine(s):

Designation of machine	High pressure washer				
Model No.	**1001**	**1003**	**1005**	**1007 N**	**1009**
Rated power	2.5 kW	3 kW	5 kW	7.4 kW	9.3k W

conform(s) to the following European Directives: 2006/42/EC, 2014/35/EU, 2011/65/EU, 2015/863/EU, 2012/19/EU, 2014/30/EU and 2000/14/EC and are (is) manufactured in accordance with the following standards or standardised documents: EN 60335-1; EN 60335-2-79; EN 55014-1; EN 55014-2; EN 61000-3-2; EN 61000-3-11; EN 60704-1; EN 62233; EN IEC 63000

Name and address of the person appointed to issue the technical file: Stefano Reverberi / AR Managing Director Via ML King, 3 - 41122 Modena, Italy

The conformity assessment procedure required by Directive 2000/14/EC has been performed in accordance with Annex V

Model No.	**1001**	**1003**	**1005**	**1007 N**	**1009**
Measured sound power level:	91 dB (A)	85 dB (A)	88 dB (A)	89 dB (A)	89 dB (A)
Guaranteed sound power level:	92 dB (A)	86 dB (A)	89 dB (A)	90 dB (A)	90 dB (A)

Date: 02.02.2024
MODENA (I)
Stefano Reverberi

Managing Director

WARRANTY

The validity of the warranty is in accordance with the relevant legislation in the country where the product is sold (unless otherwise stated by the producer).
The warranty covers materials, construction and conformity defects during the warranty period, during which time the manufacturer will replace defective parts and repair the product if not excessively worn, or replace it.
The warranty does not cover components subject to normal wear and tear (valve, piston, water gasket, oil gasket, springs, O-rings, accessories such as the hose, gun, brushes, wheels, etc.);
The warranty does not cover defects caused by or arising from:

- improper use, misuse, negligence,
- hire or professional use if the product has been sold for domestic use,
- failure to comply with the maintenance instructions provided in this manual,
- repair by unauthorised staff or centres,
- use of non-genuine parts or accessories,
- damage caused by transport, by dirt or foreign bodies, accidents,
- storage or warehousing problems.

Proof of purchase must be submitted to obtain warranty cover.

For assistance, contact the point of sale where your appliance was purchased

EN

Technical Data

Technical Data	Unit	1001	1003	1005	1007 N	1009
Flow rate	l/min	8.3	10.5	15	15	21
Maximum flow rate	l/min	-	-	-	-	-
Pressure	MPa	13.5	12	15	20	20
Maximum pressure	MPa	15	15	18	23	23
Power	kW	2.5	3	5	7.4	9.3
Maximum inlet temperature	°C	50	60	60	60	60
Maximum inlet pressure	MPa	1	1	1	1	1
Gun repulsive force at maximum pressure	N	21.8	26.1	40.9	47.3	66.2
Pump oil type	kg	0.13 SAE 30	0.26 15W40	0.26 15W40	0.35 15W40	0.435 15W40
Protection class	-	I / ⏚	I / ⏚	I / ⏚	I / ⏚	I / ⏚
Motor insulation	Class	F	F	F	F	F
Motor protection	-	IPX5	IPX5	IPX5	IPX5	IPX5
Voltage	V/Hz	230/50 1~	230/50 1~	400/50 3~	400/50 3~	400/50 3~
Maximum permitted electrical system impedance	Ω	0.243	0.35	0.251	0.111	-
Sound pressure level L_{PA} (EN 60704-1)(K = 3 dB(A))	dB (A)	84	78.4	81	82.3	82.3
Sound power level L_{WA} (EN 60704-1)(K = 3 dB(A))	dB (A)	92	86	89	90	90
Appliance vibration (K = 1.5 m/s^2):	m/s^2	2.93	2.93	<2.5	<2.5	<2.5
Weight	kg	26.8	40.6	43	54.8	67.5
With RLW model weight	kg	33.2	47	49.6	61.6	69

Subject to technical modification!

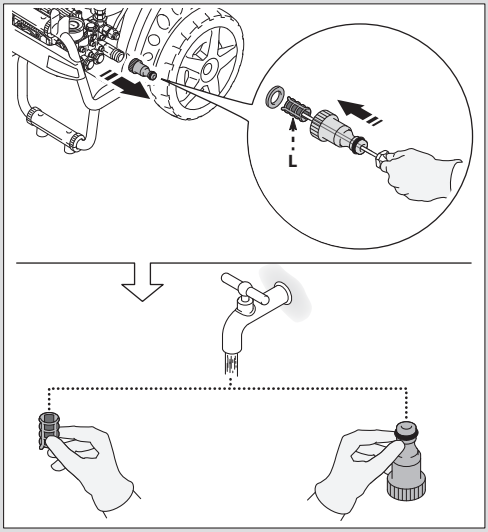

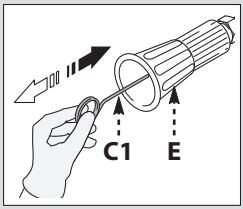

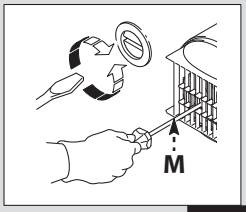

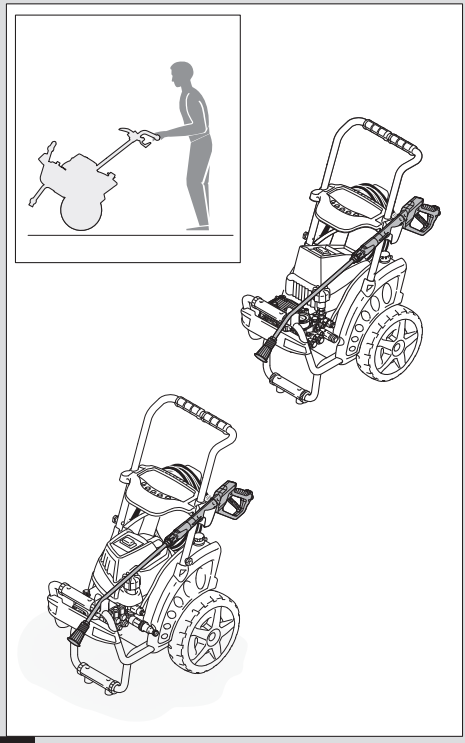

5

	Volt	1 ÷ 25 m	25 ÷ 50 m
	230 1~	3 x 1,5 mm²	3 x 2,5 mm²
	400 3~	4 x 1,5 mm²	4 x 2,5 mm²

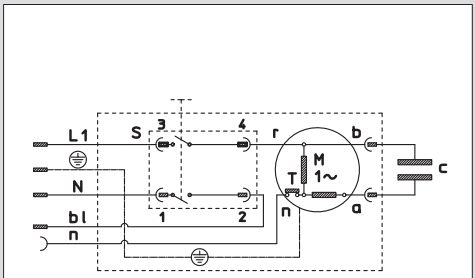

230 V 1~

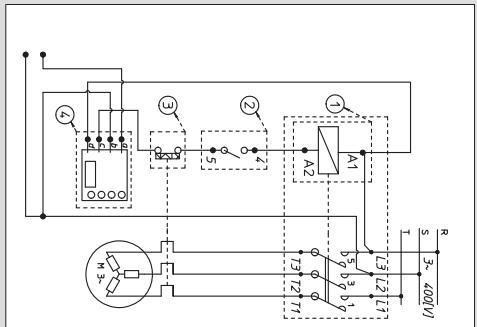

400 V 3~

I

Manufactured and distributed by: Annovi Reverberi S.p.A.
Via M.L. King 3
41122 Modena (Italy)
www.annovireverberi.it

ניתן לבצע רישום אחריות אונליין ללא צורך בשליחת הספח בכתובת
www.warranty-danorron.co.il

דנאור רון

דנאור רון בע"מ
זאב בלפר 35 ת.ד 277
כפר-סבא 4410201
טל: 1-700-700-940
פקס: 09-7440345
info@danorron.co.il

תעודת אחריות למכשיר שטיפה בלחץ
AR Blue Clean

מספר דגם (למלא) | | | | | | | | | | | | | | | |

מספר סדרתי (למלא) | | | | | | - | | | | | | | | | |

יש לשמור תעודה זו, חתומה ומושלמת ע"י בית המסחר בו נקנה המכשיר לאורך כל תקופת האחריות בצמוד לחשבונית הקניה. את הספח הרצ"ב יש לשלוח לדנאור רון בע"מ כשהוא מלא וחתום בתוך שבועיים מיום הקניה. בעת תביעת אחריות יש לפנות למחלקת שרות לקוחות של דנאור רון טל: 1-700-700-940.

תקופת האחריות: שנה מיום הקניה לשימוש ביתי.

מהות האחריות: האחריות ניתנת לשימוש ביתי בלבד. במשך תקופת האחריות יחליף או יתקן היבואן בהתאם להנחיות היצרן, ללא תשלום, כל חלק שיכיר בו כפגום כתוצאה מייצור פגום, או כתוצאה מליקויים בחומר או בשניהם ובתנאי שהמוצר קיבל שרות וטיפול בחלקים מקוריים ובהתאם להוראות היצרן.

תנאי האחריות:

- האחריות אינה כוללת חלק שנפגם כתוצאה משימוש לא מתאים, או לא נכון, תחזוקה בלתי נכונה או תיקון בידי מכונאים שאינם מוסמכים על ידי היצרן ונציגו, ו/או שימוש בחלפים לא מקוריים.
- אין האחריות כוללת הובלת הכלי לתחנת השרות וממנה, הוצאות ישירות או עקיפות בגין הפסד שעות עבודה וימי עבודה.
- אין האחריות כוללת חלקים המתבלים באופן טבעי תוך כדי עבודה.
- האחריות תקפה רק עם הצגת תעודת אחריות חתומה על ידי בית המסחר וחשבונית.

חותמת בית המסחר + חתימה:

תאריך:...

מספר חשבונית:...

יש לשלוח ספח זה אלינו תוך 14 יום מיום הקניה.

דנאור רון

דנאור רון בע"מ
זאב בלפר 35 ת.ד 277
כפר-סבא 4410201
טל: 1-700-700-940
פקס: 09-7440345
info@danorron.co.il

תעודת אחריות למכשיר שטיפה בלחץ
AR Blue Clean

מספר דגם (למלא) | | | | | | | | | | | | | | | |

מספר סדרתי (למלא) | | | | | | - | | | | | | | | | |

שם הלקוח ....

רחוב ....מספר ....

עיר.. מיקוד........................

שכונה ....

טל ....נייד ....

אי מייל:...

חותמת בית המסחר + חתימה:

תאריך:..

מספר חשבונית:...........................