BLUE CLEAN ®

שואב אבק עם פונקציית שאיבה רטובה ויבשה

הוראות מקוריות

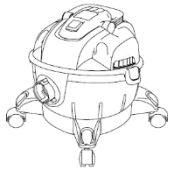

3170

3270

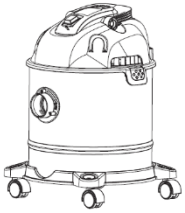

3370

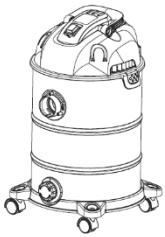

3670

3170
3270
3370
3670

אנא קראו הוראות אלה בקפידה לפני השימוש. אנא שמרו הוראות אלה אצלכם לעיון בעתיד.

במקרה של בעיות או קשיים, אנא צרו קשר עם קו הסיוע לצרכן בכתובת:
supporth@annovireverberi.it

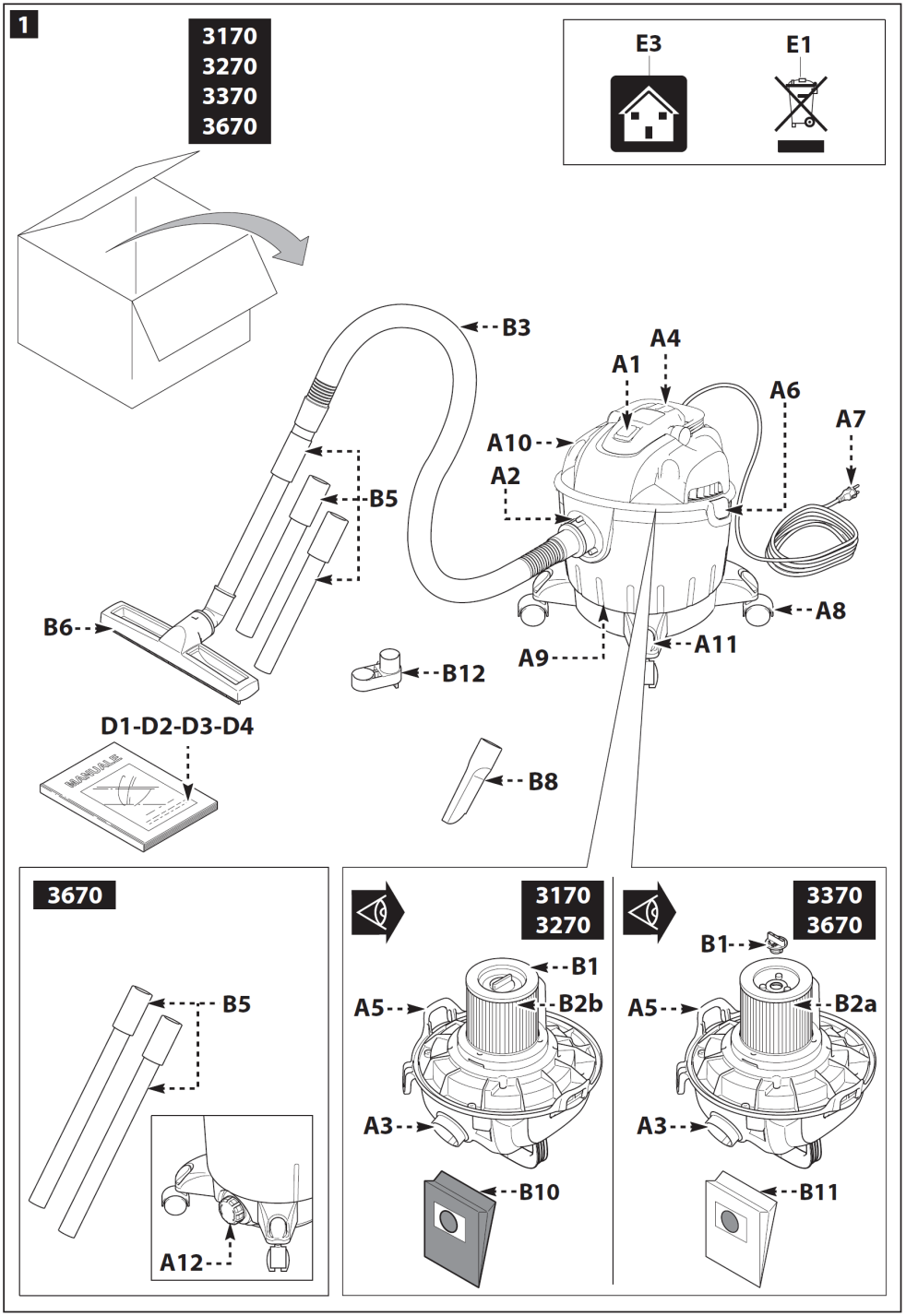
1
3170
3270
3370
3670
E3
E1
B3
A4
A1
A6
A7
A10
A2
B5
B6
A8
A11
A9
B12
D1-D2-D3-D4
MANUALE
B8
3670
B5
A12
3170
3270
B1
A5
B2b
A3
B10
3370
3670
B1
A5
B2a
A3
B11

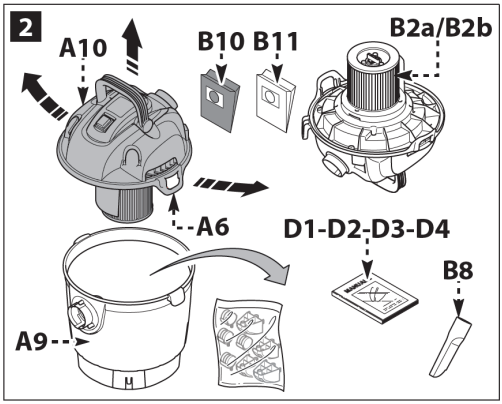
2
A10
B10 B11
B2a/B2b
A6
D1-D2-D3-D4
B8
A9

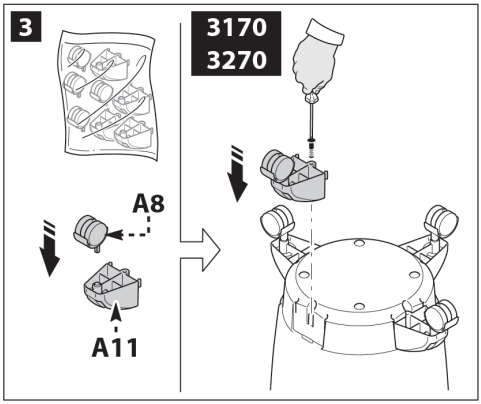
3
3170
3270
A8
A11

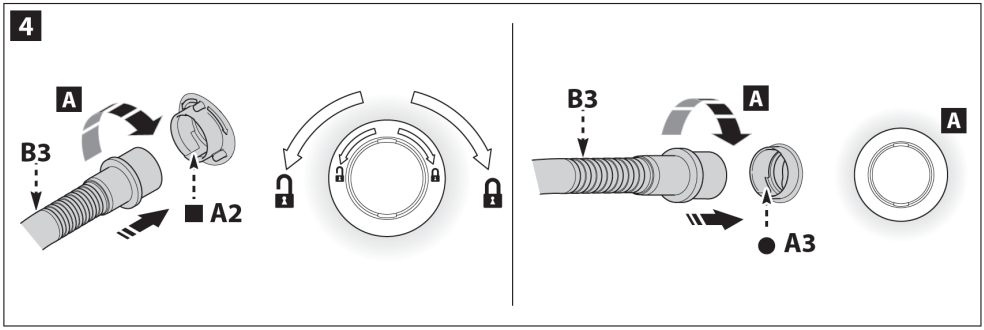
4
A
B3
A2
B3
A
A
A3

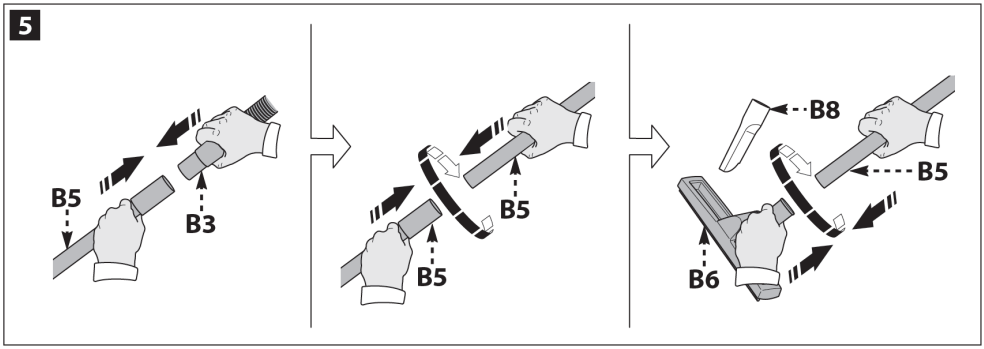
5
B5
B3
B5
B5
B8
B5
B6

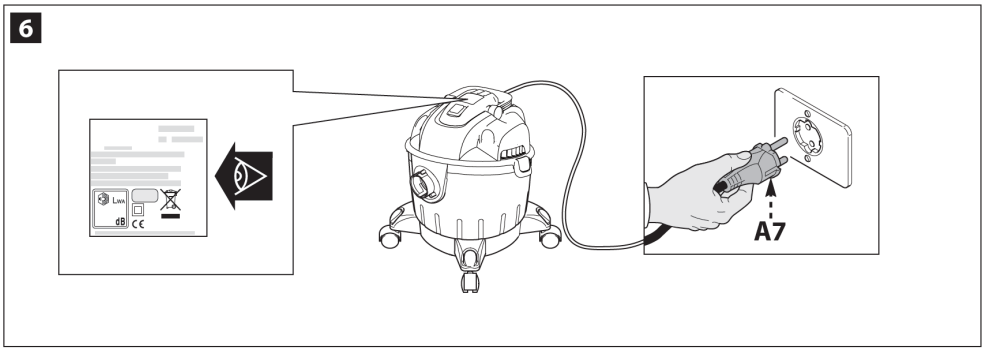
6
LWA
dB
A7

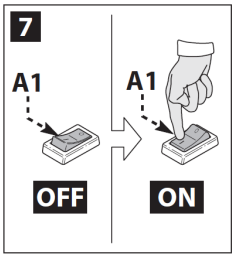
7
A1
A1
OFF
ON

8

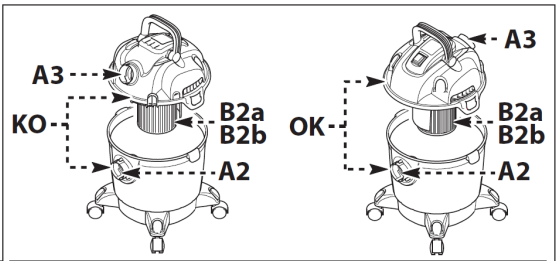
A3
KO
B2a
B2b
A2
A3
OK
B2a
B2b
A2

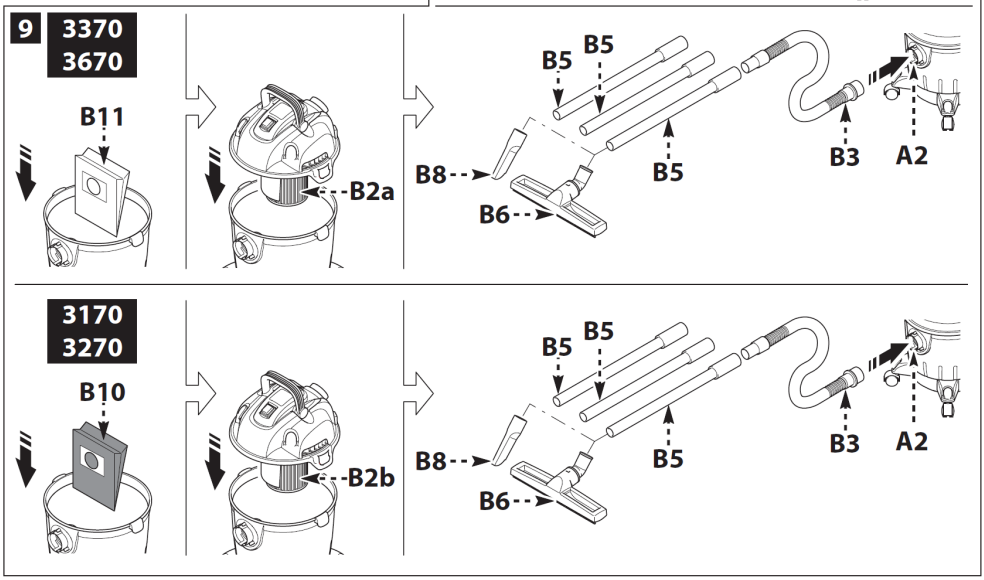
9
3370
3670
B11
B2a
B5
B5
B5
B8
B6
B3
A2
3170
3270
B10
B2b
B5
B5
B5
B8
B6
B3
A2

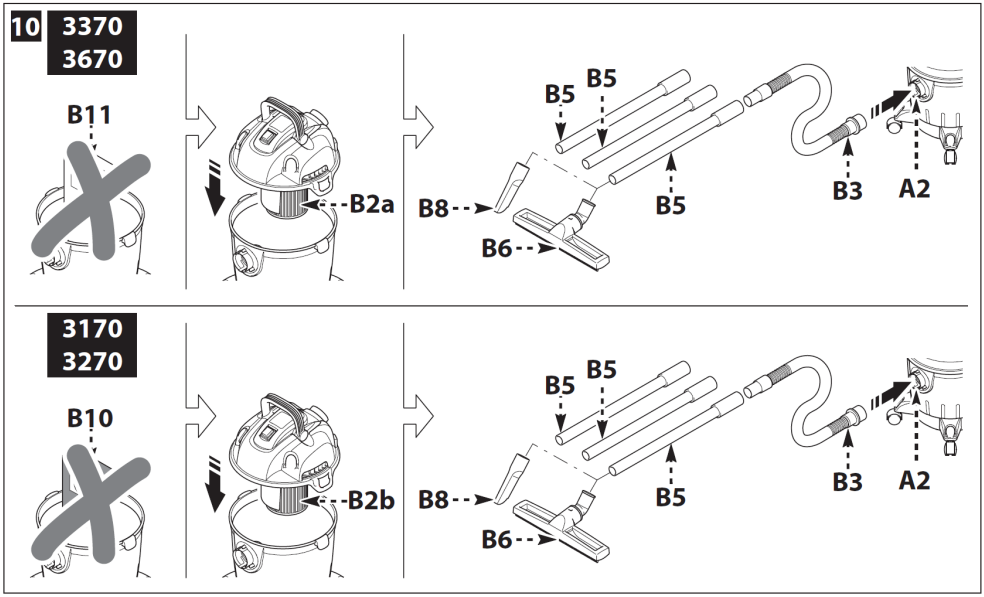
10
3370
3670
B11
B2a
B5
B5
B5
B8
B6
B3
A2
3170
3270
B10
B2b
B5
B5
B5
B8
B6
B3
A2

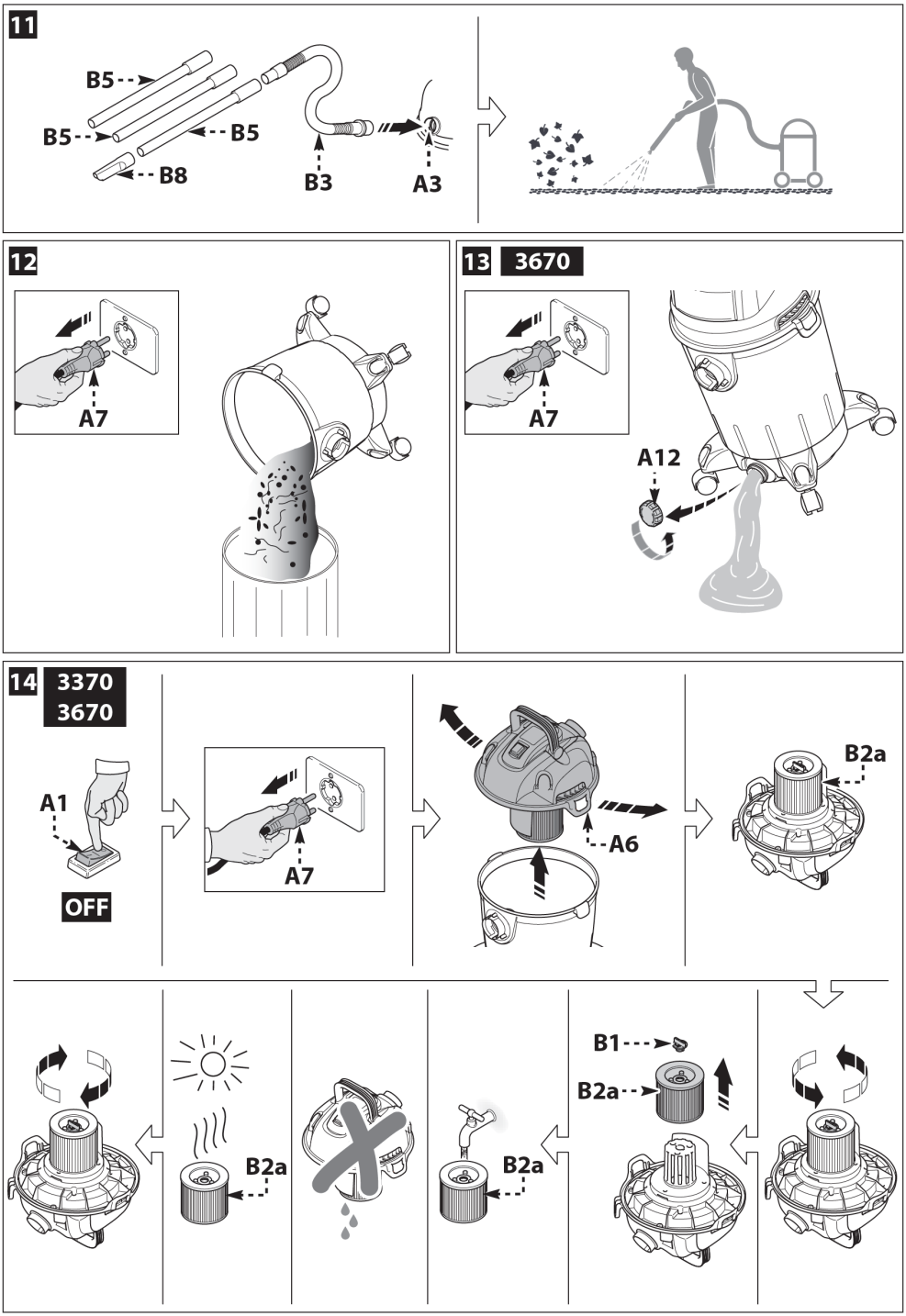
11
B5
B5
B5
B8
B3
A3
12
A7
13
3670
A7
A12
14
3370
3670
A1
OFF
A7
A6
B2a
B1
B2a
B2a
B2a

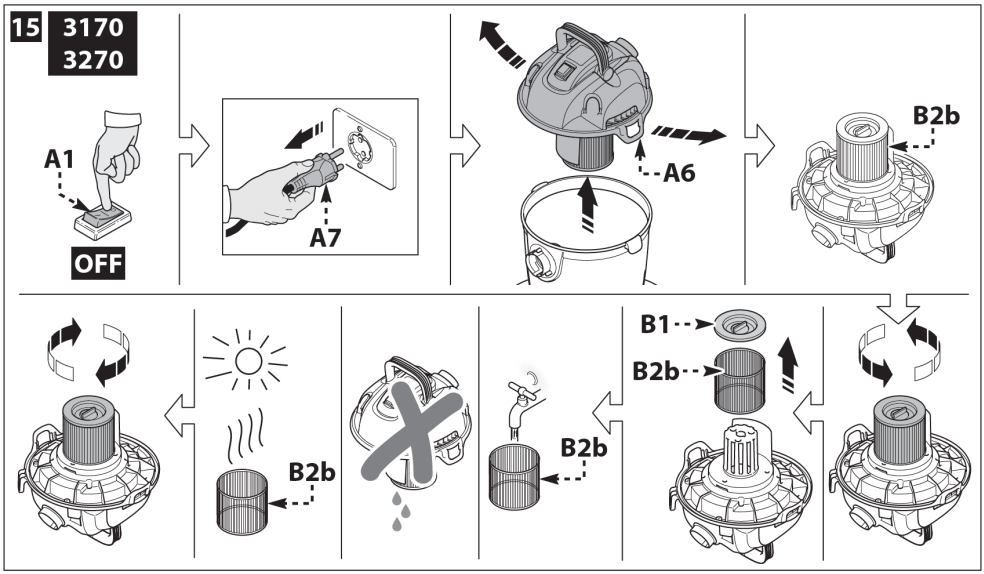
15
3170
3270
A1
OFF
A7
A6
B2b
B1
B2b
B2b
B2b

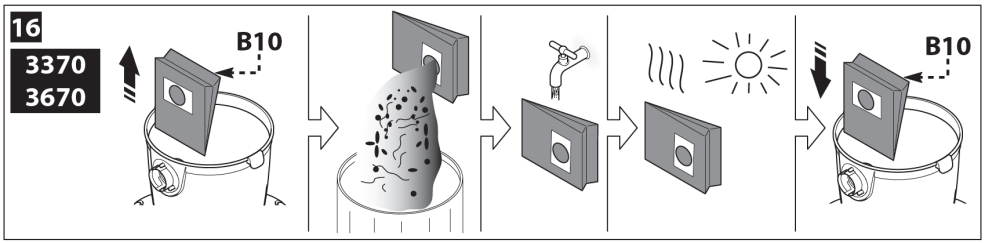
16
3370
3670
B10
B10

17
3170
3270
B11
B11
B11

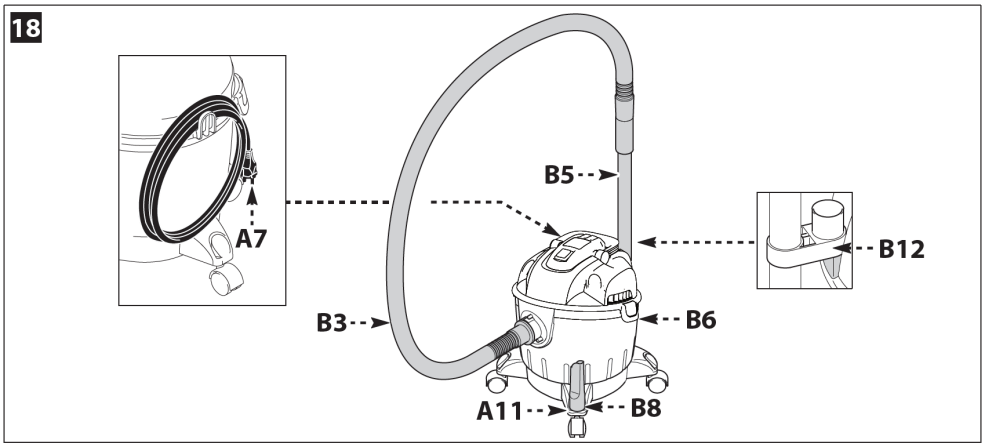
18
A7
B5
B12
B3
B6
A11
B8

לקוח יקר,

אנא קראו הוראות מקוריות אלה טרם השימוש במכשיר בפעם הראשונה, צייתו למידע הכלול ושמרו אותן במקום בטוח לשימוש בעתיד או להעברה לבעלי מכשיר עתידיים.

1. הוראות בטיחות

1.1 המכשיר שזה עתה רכשתם הינו מוצר מתקדם מבחינה טכנולוגית, שעוצב על ידי אחת היצרניות המובילות באירופה. מכשיר זה נועד לשימוש בתור שואב אבק רב תכליתי, בהתאם לתיאורים ולאמצעי הזהירות הכלולים בהנחיות אלה. מידע זה מסופק במטרה לאפשר לכם להפיק את המיטב מהמכשיר שלכם: אנא קראו מדריך זה בקפידה והיענו תמיד להמלצות שלו. במהלך החיבור, השימוש והטיפול במכשיר, נקטו בכל אמצעי הזהירות הבטיחותיים להגנה על הבטיחות שלכם ועל הבטיחות של אנשים הנמצאים בקרבתכם. קראו את תקנות הבטיחות בקפידה והיענו להן בכל מקרה. כשל בכך עשוי לסכן את בריאותכם ואת בטיחותכם או לגרום לנזק יקר ערך.

2. שלטי בטיחות

2.1 היענו להנחיות המסופקות על ידי שלטי הבטיחות המוצמדים למכשיר ולאלו הכלולים במדריך זה.
המכשיר והמדריך כוללים רק את אותם שלטים הרלוונטיים לדגם שנרכש. בדקו שהסמלים והשלטים המוצמדים למכשיר קיימים תמיד וברורים לקריאה. אחרת, דאגו למדבקות ושלטים חלופיים במקומם המקורי. (צרו קשר עם מרכז השירות).

אזהרה - סכנה

אנא קראו הוראות אלה בקפידה לפני השימוש.

סמל E3 - מציין שמכשיר זה נועד לשימוש ביתי בלבד ואין לעשות בו שימוש למטרות תעשייתיות או מסחריות.

O מתג לציון מצב "OFF"

I מתג לציון מצב "ON"

מוצר זה מדורג בדרוג בידוד II. המשמעות לכך היא שמוצר זה מכיל בידוד מחוזק או בידוד כפול.

מוצר זה תואם לתקנים האירופאיים הרלוונטיים.

סמל E1 - מחזור של המכשיר. הפכו את המכשיר הישן לבלתי שמיש באופן מידי.

נתקו את המכשיר ממקור החשמל.

נתקו את כבל החשמל.

אין להשליך ציוד חשמלי ביחד עם פסולת ביתית. בהתאם לתנאים של תקן 2012/19/EC בכל הנוגע לפסולת חשמלית ואלקטרונית (WEEE), את הרכיבים החשמליים יש לאסוף בנפרד ולמחזר בדרך ידידותית לסביבה. לקבלת מידע נוסף, צרו קשר עם מחלקת השירות המקומית הרלוונטית או עם הספק שלכם.

הרכיבו מגני אוזניים.

הרכיבו מסיכת הגנה.

הרכיבו מגן נשימה.

לבשו כפפות הגנה.

נעלו נעלי בטיחות.

לבשו בגדי בטיחות.

3. חוקי בטיחות / סיכונים שיוריים

3.1 דברים של אל תעשה מבחינת בטיחותית

3.1.1 אזהרה. אין לאפשר למכשיר להיות בשימוש על ידי ילדים מתחת לגיל 8 או על ידי אנשים הסובלים מלקויות גופניות, תחושתיות או שכליות, או על ידי אנשים שאין להם את הניסיון והידע ההכרחיים, אלא אם כן הושמה עליהם השגחה מתאימה ובמידה וסופקה להם הדרכה בכל הנוגע לשימוש בטוח במכשיר ולגבי הסכנות המעורבות בכך.

3.1.2 אזהרה. לילדים חל איסור לעשות שימוש במכשיר זה בתור משחק. השגיחו על ילדים על מנת לוודא שדבר זה אינו קורה.

3.1.3 ניקיון ותחזוקה של משתמש לא יבוצעו על ידי ילדים או אנשים בעלי מוגבלות אלא תחת השגחה תקינה.

3.1.4 הרחיקו את סרט האריזה מהישג ידם של ילדים. סכנה לחנק!

3.1.5 אזהרה. אין להפעיל מכשיר זה על ידי כל אדם שלא קרא והבין את ההנחיות.

3.1.6 אזהרה. לעולם אין לעשות שימוש במכשיר עם נוזלים מתלקחים או רעילים, או נוזלים עם מאפיינים שאינם מתאימים להפעלה התקינה שלו. השימוש במכשיר זה בסביבה מתלקחת או נפיצה אסור.

3.1.7 אזהרה. חלק מהחומרים עשויים להשתלב עם האוויר שנשאב פנימה במטרה לייצר אדים נפיצים ותערובות נפיצות. לעולם אין לשאוב פנימה את החומרים הבאים:

- גזים, נוזלים או אבק נפיצים או מתלקחים (אבק מגיב).
- מתכנות אבקתיות מגיבות (למשל: אלומיניום, מגנזיום או אבץ) יחד עם חומרים אלקליים וחומציים חזקים.
- תמיסות חומצה ותמיסות אלקליות טהורות.
- חומרים אורגניים (למשל: נפט, חומרים מדללי צבע, אצטון או דלק דיזל).

חומרים אלה עשויים להחליד את החומרים מהם עשוי המכשיר.

3.1.8 כבו את המכשיר לאחר כל שימוש וטרם ניקוי / תחזוקה שלו.

3.1.9 סכנה לאש. לעולם אין לשאוב חומרים בוערים או חומרים חמים ואדומים.

3.1.10 אזהרה. לעולם אין לעשות שימוש במכשיר במקום פתוח בזמן גשם.

3.1.11 אזהרה. אין לגעת בתקע החשמל ו/או בשקע החשמל בידיים רטובות.

3.1.12 אזהרה. לעולם אין לעשות שימוש במכשיר במידה וכבל החשמל פגום. במידה וכבל החשמל פגום, יש להחליפו על ידי היצרן, אחד ממרכזי השירות שלו או אדם מוסמך דומה אחר וזאת כדי למנוע סכנה של בטיחות.

3.1.13 אזהרה. בדקו שהמכשיר מאובזר בלוח נתונים: צרו קשר עם הספק שלכם במידה והוא חסר. חל איסור לעשות שימוש במכשירים ללא לוח נתונים, מכיוון שלא ניתן לזהות אותם והם עשויים להיות מסוכנים.

3.1.14 אזהרה. לעולם אין להזיז את המכשיר באמצעות משיכה בכבל החשמל שלו.

3.1.15 אזהרה. השימוש באביזרים לא מקוריים ובכל אביזר אחר שאינו מיועד במיוחד לשימוש עם דגם זה, אסור. חל איסור לבצע שינויים מכל סוג במכשיר. כל השינויים הנעשים במכשיר יגרמו לביטול הצהרת התאימות ויפטור את היצרן מכל אחריות על פי חוק אזרחי וחוק פלילי.

3.2 דברים בטיחותיים "שחובה לעשות"

3.2.1 אזהרה. יש להגן על כל המוליכים החשמליים מפני סילונים או התזות של מים.

3.2.2 אזהרה. חיבור אספקת החשמל חייב להיעשות על ידי חשמלאי מוסמך ובהתאם לתקן IEC 60364-1. יש להתקין רכיב זרם שיורי שינתק את מקור אספקת החשמל במקרה של זרם דליפה לאדמה של מעל 30 מילי אמפר במשך 30 מילי שניות או רכיב או מפסק הארקה.

3.2.3 אזהרה. במהלך תחילת ההפעלה, המכשיר עשוי לייצר הפרעה למערכת החשמל.

3.2.4 אזהרה. השתמשו רק בכבלים מאריכים חשמליים שקיבלו אישור, עם חיתוך רוחב מוליך מתאים.

3.2.5 אזהרה. תמיד כבו את המפסק כשאתם עוזבים את המכשיר ללא השגחה.

3.2.6

אזהרה. זרם האוויר עשוי לגרום לחלקים לקפוץ בחזרה: לבשו את כל בגדי ההגנה וציוד ההגנה (PPE) הדרושים על מנת להבטיח את בטיחות המפעיל.

3.2.7 אזהרה. כבו את המכשיר ונתקו אותו ממקור החשמל טרם ביצוע כל פעולה של הרכבה, תחזוקה, אחסנה והובלה.

3.2.8 אזהרה. תחזוקה ו/או תיקון של רכיבים חשמליים חייבת להיעשות על ידי צוות שעבר הכשרה לכך.

3.2.9 אזהרה. לפני כל שימוש, ומעת לעת, בדקו שהברגים מחוזקים היטב וכי כל רכיבי המכשיר במצב תקין. בדקו שאין חלקים שבורים או שחוקים.

3.2.10 אזהרה. על מנת להבטיח את בטיחות המכשיר, השתמשו בחלקים מקוריים של היצרן בלבד, או בחלקים אחרים שנושאים אישור של יצרן המקור.

3.2.11 אזהרה. במקרה של שימוש בכבל מאריך, על תקע החשמל ושקע החשמל להיות בעלי מבנה אטום למים.

3.2.12 אזהרה. כבלים מאריכים לא מתאימים עלולים להיות מסוכנים. במקרה של שימוש בכבל מאריך, עליו להיות מתאים לשימוש במקום פתוח, ויש לשמור את החיבור במצב יבש ומעל הרצפה. מומלץ מאוד לעשות שימוש בגלגלת כבל שמשאירה את שקע החשמל במרחק של לכל הפחות 60 מ"מ מעל הקצפה.

4. מידע כללי (עמוד 3)

4.1 השימוש במדריך

מדריך זה מהווה חלק בלתי נפרד מהמכשיר ויש לשמרו אותו אצלכם לעיון בעתיד. אנא קראו אותו בקפידה טרם התקנה/שימוש במכשיר. במקרה של מכירת המכשיר, על המוכר להעביר מדריך זה לבעלים החדשים של המכשיר ביחד עם המכשיר.

4.2 משלוח

המכשיר נשלח מורכב באופן חלקי בתוך תיבת קרטון.
מארז האספקה מוצג באיור 1.

4.2.1 מסמכים המסופקים יחד עם המכשיר

D1	**מדריך למשתמש ומדריך תחזוקה**
D2	**הוראות בטיחות**
D3	**הצהרת תאימות**
D4	**תקנים בתעודת האחריות**

4.3 השלכת האריזה

חומרי האריזה נועדו לשימוש בתור שואב אשק רב תכליתי, בהתאמה לחקיקה הרלוונטיים במדינה בה נעשה שימוש במכשיר.

5. מידע טכני (עמוד 3)

5.1 השימוש הייעודי במכשיר זה

המכשיר נועד לשימוש בתור שואב אבק רב תכליתי, בהתאם לתיאורים ולאמצעי הזהירות הבטיחותיים הכלולים בהוראות אלה.
מכשיר זה נועד לשימוש ביתי בלבד ואין לעשות בו שימוש למטרות תעשייתיות או מסחריות. המכשיר תואם לתקנים IEC 60335-1 וגם IEC 60335-2-2.

5.2 המפעיל

הסמל המוצג באיור 1. מזהה את המפעיל הייעודי של המכשיר (מקצועי או לא מקצועי).

5.3 רכיבים מרכזיים:

A1	**רכיב מתנע**
A2	**חיבור יניקה**
A3	**חיבור מפוח**
A4	**ידית**
A5	**לולאה לאחסון כבל חשמל**
A6	**תפסנים**
A7	**כבל חשמל עם תקע חשמל**
A8	**גלגלים מסתובבים**
A9	**מיכל**
A10	**מכסה עם מנוע**
A11	**מחזיק אביזרים**
A12	**ברז לניקוז נוזלים**

5.3.1 אביזרים (עיינו באיור 1 לפרטים לגבי דגמים - מארז האספקה זהה למה שמוצג בקופסת הקרטון)

B1	**מחזיק מסנן**
B2a	**מסנן מחסנית**
B2b	**מסנן ספוג**
B3	**זרנוק**
B5	**צינור**
B6	**מברשת רצפה**
B8	**פי צינור בקיע צר (פייה צרה)**
B10	**שקית מסנן מבד**
B11	**שקית מסנן מנייר**
B12	**וו לצינור**

5.4 רכיבי בטיחות

- רכיב מתנע (A1)

רכיב ההתנעה מונע שימוש מקרי במכשיר.

6. התקנה (עמוד 4)

⚠ **אזהרה - סכנה!**

כל פעולות ההתקנה וההרכבה חייבות להיעשות כשהמכשיר מנותק מרשת אספקת החשמל.

רצף ההרכבה מוצג בעמוד 4.

6.1 הרכבה

בזמן פתיחת האריזה, בדקו שאין אביזרים חסרים או נזק לתכולת המארז. במידה ומתגלה נזק שנגרם כתוצאה מההובלה, הודיעו על כך לספק שלכם באופן מידי.
הרימות את המכסה עם המנוע (A10) מהמכשיר, שחררו את התפסניות (A6) והוציאו את האביזרים המסופקים עם המכשיר, תוך שאתם בודקים שהמסנן (B2a / B2b) מורכב כראוי למקומו.

עיינו באיור 2.

רצף ההרכבה מתואר בעמוד 4.

6.2 התקנת הגלגלים המסתובבים

הפכו את מיכל שואב האבק (A9), כשהמכסה הוצא ממקומו, לצדו השני על גבי משטח אופקי קשיח. הרכיבו את מרכזי הגלגלים המסתובבים (A8) לתוך החורים המסופקים ודחפו כלפי מטה עד הסוף על מנת להבטיח שהגלגלים במיקומם הנכון.

עיינו באיור 3.

6.3 התקנת האביזרים

חברו את הצינור (B3) לחיבור היניקה (A2) או לחיבור המפוח (A3) בהתאם לסוג הפעולה הנדרשת.

עיינו באיור 4

לאחר מכן השלימו את הרצף בעזרת האביזרים הדרושים עבור סוג משימת הניקיון המתוכננת. השתמשו בצינורות (B5) ובמברשות (B6-B8) בהתאם לסוג הניקיון ולמשטח שברצונכם לנקות. המברשות (B6-B8) ניתנות להתקנה ישירות על הצינור (B3).

עיינו באיור 5

6.4 חיבור לחשמל

⚠ **אזהרה - סכנה!**

בדקו שמתח ותדר אספקת החשמל (וולט / הרץ) תואמים לאלו המצוינים על גבי לוחית הנתונים. **עיינו באיור 6.**

6.4.1 שימוש בכבלים מאריכים

חתך הרוחב של הכבל המאריך חייב להיות פרופורציונאלי לאורכו. ככל שהוא ארוך יותר, כך אמור להיות חתך הרוחב שלו גדול יותר.

7. מידע אודות השימוש במכשיר (עמודים 5-6)

7.1 לחצני בקרה

- **רכיב מתנע (A1). עיינו באיור 7.**

העבירו את רכיב מתנע המתנע למצב ON (ON/I).

במידה וקיימת נורת חיווי על מכשיר המתנע, היא אמורה להאיר.

הגדירו את מתג מכשיר המתנע למצב (OFF/O) לעצירת המכשיר.

במידה וקיימת נורת חיווי על מכשיר המתנע, היא אמורה להיכבות.

⚠ **אזהרה - סכנה!**

בזמן הפעלה יש למקם את המכשיר כמוצג על גבי משטח יציב וקשה. **עיינו באיור 8.**

7.2 תחילת הפעלה

7.2.1 יניקה יבשה. עיינו באיור 9.

עבדו רק כשהמסננים (B2a - B2b - B10 - B11) יבשים! טרם השימוש בהם, בדקו את המסננים לראות שאין בהם נזק והחליפו אותם במידת הצורך. על מנת לשאוב לכלוך, כוונו את מברשת הרצפה בצורה מתאימה והתקינו את האביזרים המתאימים (השתמשו במברשת B6).

קווי הנחיה לגבי המסנן:

- הדרגה שבה שקית המסנן מתמלאת תלויה בסוג הלכלוך שנאסף.
- עבור אבק דק, חול וכו', החליפו את שקית המסנן לעתים קרובות.
- שקית מסנן שחוקה עשויה להתפוצץ, כך שיש להחליף אותה בזמן!

7.2.2 שאיבת נוזלים פנימה. עיינו באיור 10.

⚠ **אזהרה - סכנה!**

עבדו רק עם מסננים (B2a - B2b)! במידה וקצף נוצר או במקרה של הצפת נוזל, כבו את המכשיר מיד או נתקו את תקע החשמל משקע החשמל! אין לעשות שימוש בשקית מסנן (B10/B11)!

⚠ **אזהרה**

כאשר המיכל מלא, מפסק מצוף סוגר את פתח כניסת היניקה והמנוע מתחיל לנוע. כבו מיד את המכשיר ורוקנו את המיכל.

7.2.3 פונקציית מפוח. עיינו באיור 11.

לניקוי נקודות לא נגישות או מקומות אין אפשרות לשאוב, כגון הוצאת עלים מחצץ. הרכיבו את צינור היניקה לחיבור המסופק לכם. פונקציית המפוח פעילה כעת. להשגת ניפוח יעיל יותר, מומלץ לעשות שימוש בפי צינור בקיע צר (B8).

7.3 הפסקת ההפעלה (השהייה)

כבו את המכשיר. **עיינו באיור 7.**

חברו את מברשת הרצפה במיקום המצוין.

7.4 סיום עבודה

כבו את המכשיר. **עיינו באיור 7.**

נתקו את תקע החשמל משקע החשמל.

7.5 רוקנו את המיכל

עבור לכלוך יבש ואבק: הוציאו את פי הצינור מהמכשיר ורוקנו את המיכל. **עיינו באיור 12.**

עבור נוזלים: השתמשו בבורג הניקוז במידה וקיים **(עיינו באיור 13).**

8. תחזוקה (עמודים 7-6)

⚠ **אזהרה - סכנה!**

כל פעולות ההתקנה וההרכבה יבוצעו בזמן שהמכשיר מנותק ממקור החשמל.

רצף ההרכבה מוצג בצורה מומחשת בעמוד 4.

תמיד כבו את המכשיר ונתקו את תקע החשמל משקע החשמל טרם ביצוע עבודת תיקון או תחזוקה מכל סוג שהוא. תיקונים ועבודה על מערכות חשמל מותרים לביצוע על ידי מרכז השירות בלבד.

⚠ **אזהרה - סכנה!**

לעולם אין לעשות שימוש בחומרי ניקוי שורטים, בחומרי ניקוי לזכוכית או בחומרי ניקוי אוניברסליים! לעולם אין לטבול את הכיסוי יחד עם המנוע (A10) לתוך מים. נקו את המכשיר ואת אביזרי הפלסטיק במים במידת הצורך וייבשו אותם לפני השימוש החוזר בהם.

8.1 ניקוי מסנן המחסנית (B2a). עיינו באיור 14.

פתחו את שואב האבק באמצעות שחרור התפסניות (A6). הפכו את כיסוי המכשיר (A10) לצידו השני והוציאו את המסנן. שטפו בזהירות מתחת למים זורמים והשאירו בצד לייבוש. אין להרכיב חזרה עד לייבוש.

8.2 ניקוי מסנן הספוג (B2b). עיינו באיור 15.

פתחו את שואב האבק באמצעות שחרור התפסניות (A6). הפכו את כיסוי המכשיר (A10) לצידו השני והוציאו את המסנן. שטפו בזהירות מתחת למים זורמים והשאירו בצד לייבוש. אין להרכיב חזרה עד לייבוש.

8.3 ניקוי שקית מסנן הבד (B10). עיינו באיור 16.

פתחו את שואב האבק באמצעות שחרור התפסניות (A6). הוציאו את שקית המסנן (B10). רוקנו את שקית המסנן, שטפו בזהירות מתחת למים זורמים והשאירו בצד לייבוש. אין להרכיב חזרה עד לייבוש.

8.4 החלפת שקית מסנן הנייר (B11). עיינו באיור 17.

פתחו את שואב האבק באמצעות שחרור התפסניות (A6). הוציאו את שקית המסנן המלאה (B11), השליכו אותה לפח והרכיבו שקית מסנן חדשה.

9. אחסנה בסיום העונה (עמודים 7-6)

⚠ **אזהרה - סכנה!**

כל פעולות ההתקנה וההרכבה חייבות להיעשות בזמן שהמכשיר מנותק ממקור החשמל.
לאחר סיום העבודה, נקו את המכשיר ולאחר מכן שימו אותו ואת האביזרים בצד כמוצג באיור 18.
אחסנו את המכשיר במקום יבש.

10. איתור תקלות ופתרון בעיות

בעיות	סיבות אפשריות	תיקונים
המכשיר אינו מצליח לפעול	אין חשמל.	בדקו שתקע החשמל הוכנס היטב לשקע החשמל וכי מתח רשת החשמל קיים (*)
	בעיות עם המעגל החשמלי-אלקטרוני	צרו קשר עם מרכז השירות
המכשיר אינו שואב פנימה חומר, או שעוצמת השאיבה שלו חלשה.	תקלה באביזרים	בדקו ונקו את הפיות, את המאריכים או את הצינורות.
	מסננים מלוכלכים	נקו את המסננים
	שקיות המסנן מלאות	רוקנו / החליפו שקיות מסנן
	מיכל מלא	רוקנו את המיכל
אבק יוצא מהמכשיר	המסנן לא מותקן במקומו	התקינו את המסנן
	המסנן פגום	החליפו את המסנן השחוק במסנן חדש
	נזק בצינור או בחיבורים	החליפו חלקים פגומים
יוצאים ריחות לא טובים מהמכשיר במהלך הפעלתו	מסננים / שקיות מסננים מלוכלכים	החליפו מסננים / שקיות מסננים

(*) במידה והמנוע נעצר ואינו מופעל מחדש במהלך ההפעלה צרו קשר עם מרכז השירות.

הצהרת תאימות EC

אנו, Annovi Reverberi S.p.A, הממוקמים ב- Modena, איטליה, מצהירים בזאת כי מכשיר(י) הניקוי AR Blue שלהלן:

ייעוד המכשיר: שואב אבק יבש ורטוב

מספר דגם:	**3170**	**3270**	**3370**	**3670**
הספק מדורג:	**1.2 קילו וואט**	**1.2 קילו וואט**	**1.4 קילו וואט**	**1.6 קילו וואט**

תואם(מים) לתקנים האירופאיים הבאים:

2014/35/EU, 2014/30/EU, 2011/65/EU, 2015/863/EU, 2012/19/EU.

ויוצר(ו) בהתאם לתקנים הבאים או למסמכים המתוקננים הבאים:

EN 60335-1; EN 60335-2-2; EN 55014-1; EN 55014-2; EN 61000-3-2; EN 61000-3-3; EN 62233; EN IEC 63000.

שם וכתובת האדם האחראי להנפקת הקובץ הטכני: Stefano Reverberi/ מנכ"ל AR באמצעות ML King, 3 - 41122, Modena, איטליה.

תאריך: 09.01.2023
MODENA (איטליה)
Stefano Reverberi

Managing Director

מנכ"ל

אחריות

תוקף האחריות בהתאם לחקיקה הרלוונטית במדינה שבה המוצר נמכר (אלא אם כן צוין אחרת על ידי היצרן).

האחריות מכסה פגמים בחומרים, במבנה ופגמי התאמה במהלך תקופת האחריות, שבמהלכה היצרן יחליף חלקים פגומים ויתקן את המוצר במידה והוא איננו שחוק באופן קיצוני, או יחליף אותו.

האחריות אינה מכסה רכיבים הכפופים לבלאי רגיל (מסננים, שקיות או אביזרים כגון צינור, מברשות, גלגלים וכו').

האחריות אינה מכסה פגמים הנגרמים על ידי או עולים כתוצאה מ:

- שימוש לא נכון, שימוש לרעה, הזנחה.
- שימוש מקצועי או השכרה, במידה והמוצר נמכר לשימוש ביתי.
- כשל בהיענות להוראות התחזוקה המסופקות במדריך זה.
- תיקון שנעשה על ידי צוות לא מוסמך או מרכזים לא מוסמכים.
- שימוש בחלקים או באביזרים לא מקוריים.
- נזק שנגרם כתוצאה מהובלה, על ידי לכלוך או גופים זרים, תאונות.
- בעיות באחסנה או אחסון במחסן.

יש להגיש הוכחה על רכישת המוצר על מנת לקבל כיסוי במסגרת האחריות.

נתונים טכניים	יחידה	3170	3270	3370	3670
מתח	וולט / הרץ	220-240 וולט ~ 50-60 הרץ	220-240 וולט ~ 50-60 הרץ	220-240 וולט ~ 50-60 הרץ	220-240 וולט ~ 50-60 הרץ
הספק	קילו וואט	1.2	1.2	1.4	1.6
קיבולת מיכל	ליטרים	15	20	20	30
לחץ יניקה מרבי	kPa	17	17	18	19
שאיבה מרבית	Mbar	170	170	180	190
זרימת אוויר מרבית	Vs	28	28	33	37
מספר מנועים	-	1	1	1	1
אביזר Ø	מ"מ	35	35	35	35
כבל חשמל	מטרים	2.5	2.5	2.5	2.5
דרוג הגנה	-	⧈	⧈	⧈	⧈
בידוד מנוע	דרוג	F	F	F	F
הגנה על מנוע	-	IPX4	IPX4	IPX4	IPX4
משקל נטו	ק"ג	5.7	6.1	6.1	6.3
משקל ברוטו	ק"ג	6.4	7.0	7.9	8.1

כפוף לשינויים טכניים!

מיוצר ומופץ על ידי: Annovi Reverberi S.p.A.
באמצעות M. L. King 3
41122 Modena (איטליה)
www.annovireverberi.it
www.arblueclean.it

ניתן לבצע רישום אחריות אונליין ללא צורך בשליחת הספח בכתובת
www.warranty-danorron.co.il

דנאור רון בע"מ
זאב בלפר 35 ת.ד 277
כפר-סבא 4410201
טל: 1-700-700-940
פקס: 09-7440345
info@danorron.co.il

תעודת אחריות לשואב אבק חשמלי
AR Blue Clean

מספר דגם (למלא) |_|_|_|_|_|_|_|_|_|_|_|_|_|_|_|

מספר סדרתי (למלא) |_|_|_|_|_|-|_|_|_|_|_|_|_|_|_|

יש לשמור תעודה זו, חתומה ומושלמת ע"י בית המסחר בו נקנה המכשיר לאורך כל תקופת האחריות בצמוד לחשבונית הקניה. את הספח הרצ"ב יש לשלוח לדנאור רון בע"מ כשהוא מלא וחתום בתוך שבועיים מיום הקניה.
בעת תביעת אחריות יש לפנות למחלקת שרות לקוחות של דנאור רון טל: 1-700-700-940.

<u>**תקופת האחריות:**</u> שנה מיום הקניה לשימוש ביתי.

<u>**מהות האחריות:**</u> האחריות ניתנת לשימוש ביתי בלבד. במשך תקופת האחריות יחליף או יתקן היבואן בהתאם להנחיות היצרן, ללא תשלום, כל חלק שיכיר בו כפגום כתוצאה מייצור פגום, או כתוצאה מליקויים בחומר או בשניהם ובתנאי שהמוצר קיבל שרות וטיפול בחלקים מקוריים ובהתאם להוראות היצרן.

<u>**תנאי האחריות:**</u>

- האחריות אינה כוללת חלק שנפגם כתוצאה משימוש לא מתאים, או לא נכון, תחזוקה בלתי נכונה או תיקון בידי מכונאים שאינם מוסמכים על ידי היצרן ונציגו, ו/או שימוש בחלפים לא מקוריים.
- אין האחריות כוללת הובלת הכלי לתחנת השרות וממנה, הוצאות ישירות או עקיפות בגין הפסד שעות עבודה וימי עבודה.
- אין האחריות כוללת חלקים המתבלים באופן טבעי תוך כדי עבודה.
- האחריות תקפה רק עם הצגת תעודת אחריות חתומה על ידי בית המסחר וחשבונית.

חותמת בית המסחר + חתימה:

תאריך:..

מספר חשבונית:...

יש לשלוח ספח זה אלינו תוך 14 יום מיום הקניה.

דנאור רון בע"מ
זאב בלפר 35 ת.ד 277
כפר-סבא 4410201
טל: 1-700-700-940
פקס: 09-7440345
info@danorron.co.il

תעודת אחריות לשואב אבק חשמלי
AR Blue Clean

מספר דגם (למלא) |_|_|_|_|_|_|_|_|_|_|_|_|_|_|_|

מספר סדרתי (למלא) |_|_|_|_|_|-|_|_|_|_|_|_|_|_|_|

חותמת בית המסחר + חתימה:

תאריך:..

מספר חשבונית:..............................

שם הלקוח ....

רחוב ....מספר ....

עיר.. מיקוד........................

שכונה ....

טל ....נייד ....

אי מייל:...