הוראות הפעלה ובטיחות
משחזת BL 18 וולט
DCG406N



שטל פתרונות מתקדמים בע"מ
רחוב נחל פולג 3, ת.ד 32, יבנה מיקוד 8122316
☏ 08-9320202, 🖷 08-9428764

לקוחות נכבדים,

חברת שטל פתרונות מתקדמים בע"מ מודה לכם על שרכשתם כלי עבודה חשמלי זה מתוצרת חברת DEWALT.

אנא קראו בעיון את הוראות ההפעלה שבחוברת זו על מנת שתוכלו להפיק את מרב התועלת ממוצר זה.

במידה ותיתקלו בבעיות בהפעלה או שתתגלה תקלה במוצר, אנא פנו למוקד השירות שכתובתו מופיעה בגב החוברת.

שטל פתרונות מתקדמים בע"מ

אזהרה:
יש לאחוז בכלי העבודה במשטחי האחיזה המבודדים שלו בלבד, בעת ביצוע פעולה שבה אביזר החיתוך עלול לפגוע במוליכי חשמל סמויים או בכבל ההזנה של הכלי עצמו.
אביזר חיתוך / קידוח שבא במגע עם מוליכי מתח "חי" עלול להפוך את חלקי המתכת החשופים של הכלי ל"חיים" ולחשמל את המפעיל.

בטיחות והוראות כלליות
הגדרות בטיחות וחומרה

- **סכנה:** מציין מצב מסוכן מיידי אשר אם לא יימנע, יגרום בוודאות למוות או לפציעה חמורה.
- **אזהרה:** מציין מצב מסוכן פוטנציאלי אשר אם לא יימנע, עלול לגרום למוות או לפציעה חמורה.
- **זהירות:** מציין מצב מסוכן אשר אם לא יימנע, עלול לגרום לפציעה קלה או בינונית.
- **הערה:** מציין נוהל עבודה שאינו קשור לפציעה גופנית, אך אי-ציות לו עלול לגרום לנזק לרכוש.
- **סמל התחשמלות:** מתריע מפני סכנת מגע עם מתח חשמלי.
- **סמל אש:** מתריע מפני סכנת התלקחות או שריפה.

אזהרות בטיחות כלליות לכלי עבודה חשמליים

אי-ציות לאזהרות ולהוראות המפורטות להלן עלול לגרום להתחשמלות, לשריפה ו/או לפציעה גופנית חמורה. שמרו את כל האזהרות וההוראות לשימוש עתידי. המונח "כלי חשמלי" באזהרות מתייחס לכלי המופעל באמצעות רשת החשמל (עם כבל) או באמצעות סוללה נטענת (אלחוטי).

בטיחות באזור העבודה

- שמרו על סביבת עבודה נקייה, מסודרת ומוארת היטב. אזורים חשוכים או עמוסים מזמינים תאונות.
- אין להפעיל כלי עבודה חשמליים בסביבות נפיצות, כגון בנוכחות נוזלים דליקים, גזים או אבק נפיץ. כלים חשמליים יוצרים ניצוצות שעלולים להצית אדים או אבק.
- הרחיקו ילדים ועוברי אורח בזמן הפעלת המכשיר. הסחות דעת עלולות לגרום לאובדן שליטה.

בטיחות חשמלית

- תקע הכלי החשמלי או המטען חייב להתאים לשקע בקיר. אין לשנות את התקע בשום אופן. אין להשתמש בתאמי תקע עם כלים מוארקים.
- מנעו מגע גופני עם משטחים מוארקים כגון צינורות, רדיאטורים, תנורים ומקררים. קיימת סכנת התחשמלות מוגברת אם גופכם מוארק.
- אין לחשוף את כלי העבודה לגשם או לתנאי רטיבות. חדירת מים למכשיר מגדילה את סכנת ההתחשמלות.
- שמרו על תקינות כבל החשמל. לעולם אין להשתמש בכבל לנשיאה, משיכה או ניתוק של המכשיר מהשקע. הרחיקו את הכבל ממקורות חום, שמן, פינות חדות או חלקים נעים. כבל פגום או מסובך מגביר את הסיכון להתחשמלות.
- בעת הפעלת המטען או הכלי מחוץ למבנה, השתמשו בכבל מאריך המיועד והמאושר לשימוש חיצוני מתחת לכיפת השמיים.
- אם אין ברירה אלא להפעיל את המכשיר בסביבה לחה, השתמשו במקור מתח המוגן באמצעות מפסק פחת (RCD). השימוש במפסק פחת מפחית את סכנת ההתחשמלות.

בטיחות אישית

- הישארו ערניים, שימו לב למה שאתם עושים ופעלו בשיקול דעת. אל תשתמשו בכלי עבודה כאשר אתם עייפים או תחת השפעת סמים, אלכוהול או תרופות. רגע אחד של חוסר תשומת לב עלול להוביל לפציעה חמורה.
- השתמשו תמיד בציוד מגן אישי. חובה להרכיב משקפי מגן ומגני שמיעה. שימוש בציוד מתאים כגון מסכת אבק, נעלי בטיחות עם סוליה חסינת החלקה וקסדה מפחית את הסיכון לפציעות.

- מנעו הפעלה בשוגג. ודאו שמתג ההפעלה נמצא במצב כבוי (OFF) לפני חיבור למקור מתח, הכנסת מארז סוללות, או הרמה ונשיאה של הכלי.
- הסירו מפתחות כוונן או כלי הידוק לפני הפעלת המכשיר. מפתח שיישאר מחובר לחלק מסתובב עלול לגרום לפציעה.
- שמרו על יציבות ושיווי משקל בכל עת. אל תתמתחו מעבר לטווח גישה בטוח. יציבה נכונה מאפשרת שליטה טובה יותר בכלי במצבים בלתי צפויים.
- לבשו בגדים מתאימים. אל תלבשו בגדים רפויים או תכשיטים. הרחיקו שיער, בגדים וכפפות מחלקים נעים.
- אל תתנו לניסיון ולידע שרכשתם בשימוש תכוף בכלים לגרום לכם לשאננות ולהתעלמות מעקרונות הבטיחות. פעולה רשלנית של שבריר שנייה עלולה לגרום לפציעה קשה.

שימוש ותחזוקה של כלי עבודה חשמליים

- אל תפעילו כוח מופרז על הכלי. השתמשו בכלי המתאים ליישום שלכם. הכלי הנכון יבצע את העבודה טוב ובטוח יותר בקצב לו הוא תוכנן.
- אל תשתמשו בכלי אם מתג ההפעלה שלו אינו תקין (אינו מדליק ומכבה את המכשיר). כלי שלא ניתן לשלוט בו באמצעות המתג הוא מסוכן וחובה לתקנו במרכז שירות מוסמך.
- נתקו את מארז הסוללות או את התקע ממקור החשמל לפני ביצוע כוונונים, החלפת אביזרים או אחסון המכשיר. אמצעי זהירות אלו מונעים הפעלה מקרית.
- אחסנו כלים שאינם בשימוש הרחק מהישג ידם של ילדים. אל תאפשרו לאנשים שאינם מכירים את המכשיר או שלא קראו הוראות אלו להפעילו.
- תחזקו את כלי העבודה. בדקו אם קיימים חלקים נעים שיצאו מכיוון, חלקים שבורים, או כל מצב אחר העלול להשפיע על פעולת הכלי. אם הכלי ניזוק, דאגו לתיקונו לפני המשך השימוש.
- שמרו על כלי חיתוך חדים ונקיים (במידה ורלוונטי). ידיות ומשטחי אחיזה יש לשמור יבשים, נקיים וחופשיים משמן ומגריז כדי להבטיח שליטה מלאה.

שימוש ותחזוקה של כלי נטען (סוללות)

- הטעינו את הסוללה אך ורק באמצעות המטען המקורי שצוין על ידי היצרן. מטען המתאים לסוג סוללה מסוים עלול להוות סכנת שריפה אם יעשה בו שימוש עם סוללה אחרת.
- השתמשו בכלי העבודה החשמליים אך ורק עם מארזי הסוללות הייעודיים שתוכננו עבורם. שימוש במארזי סוללות אחרים עלול לגרום לפציעה ולשריפה.
- כאשר מארז הסוללות אינו בשימוש, הרחיקו אותו מחפצי מתכת קטנים כגון מהדקי נייר, מטבעות, מפתחות, מסמרים או ברגים, העלולים ליצור חיבור (קצר) בין הדקי הסוללה. קצר בין הדקי הסוללה עלול לגרום לכוויות או לשריפה.
- בתנאי שימוש קיצוניים, נוזל עלול לדלוף מתוך הסוללה; מנעו מגע עם נוזל זה. במקרה של מגע מקרי, שטפו היטב במים. אם הנוזל בא במגע עם העיניים, שטפו במים זורמים במשך 15 דקות ופנו מיד לקבלת טיפול רפואי.

שירות ותיקונים

- דאגו שתיקון כלי העבודה יבוצע אך ורק על ידי טכנאי שירות מוסמך, ותוך שימוש בחלקי חילוף מקוריים וזהים בלבד.

לעולם אל תנסו לבצע שירות או לתקן מארזי סוללות פגומים. טיפול בסוללות יבוצע רק על ידי היצרן או נציג שירות מורשה

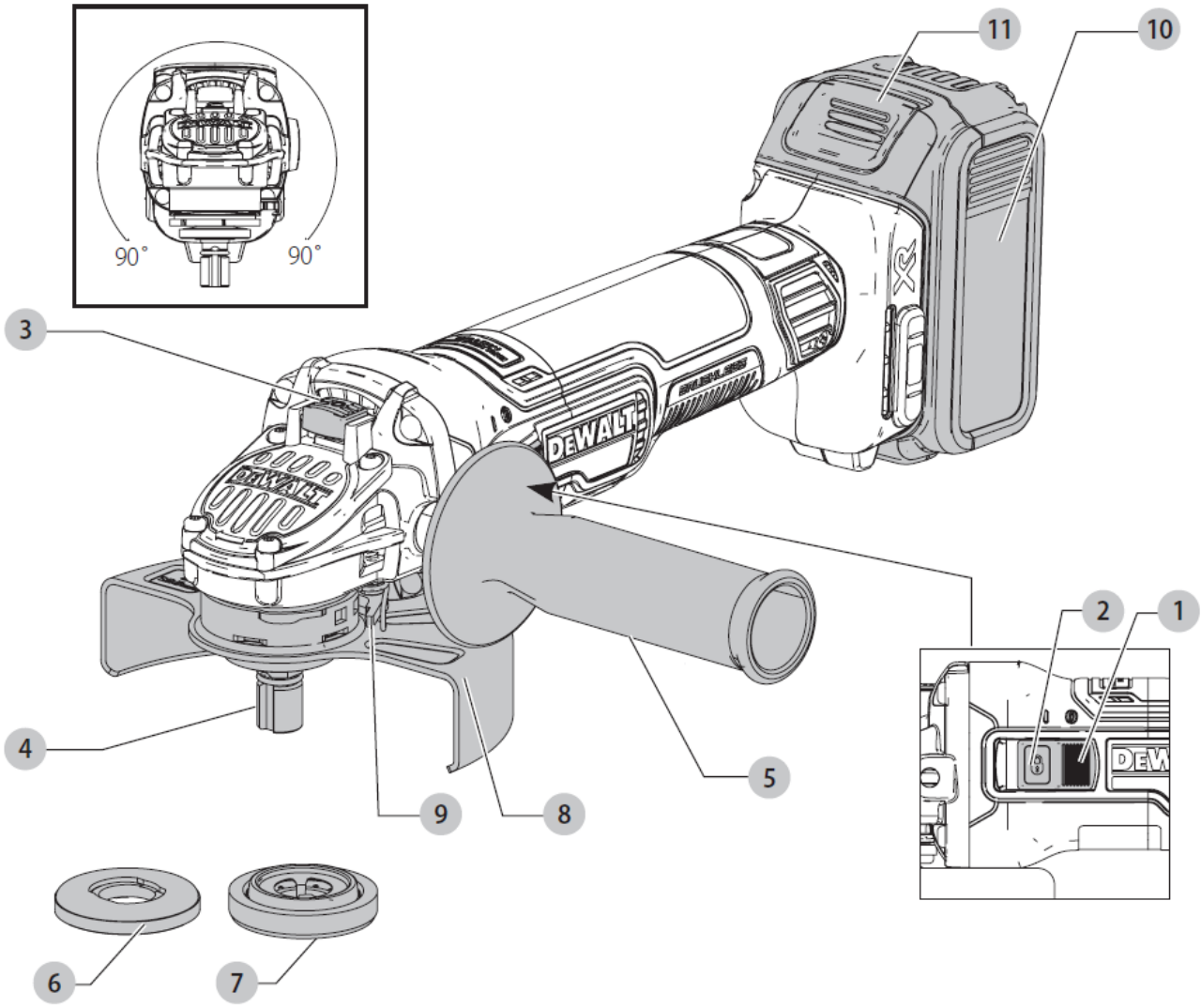
90°
90°
11
10
3
2
1
4
5
9
8
6
7

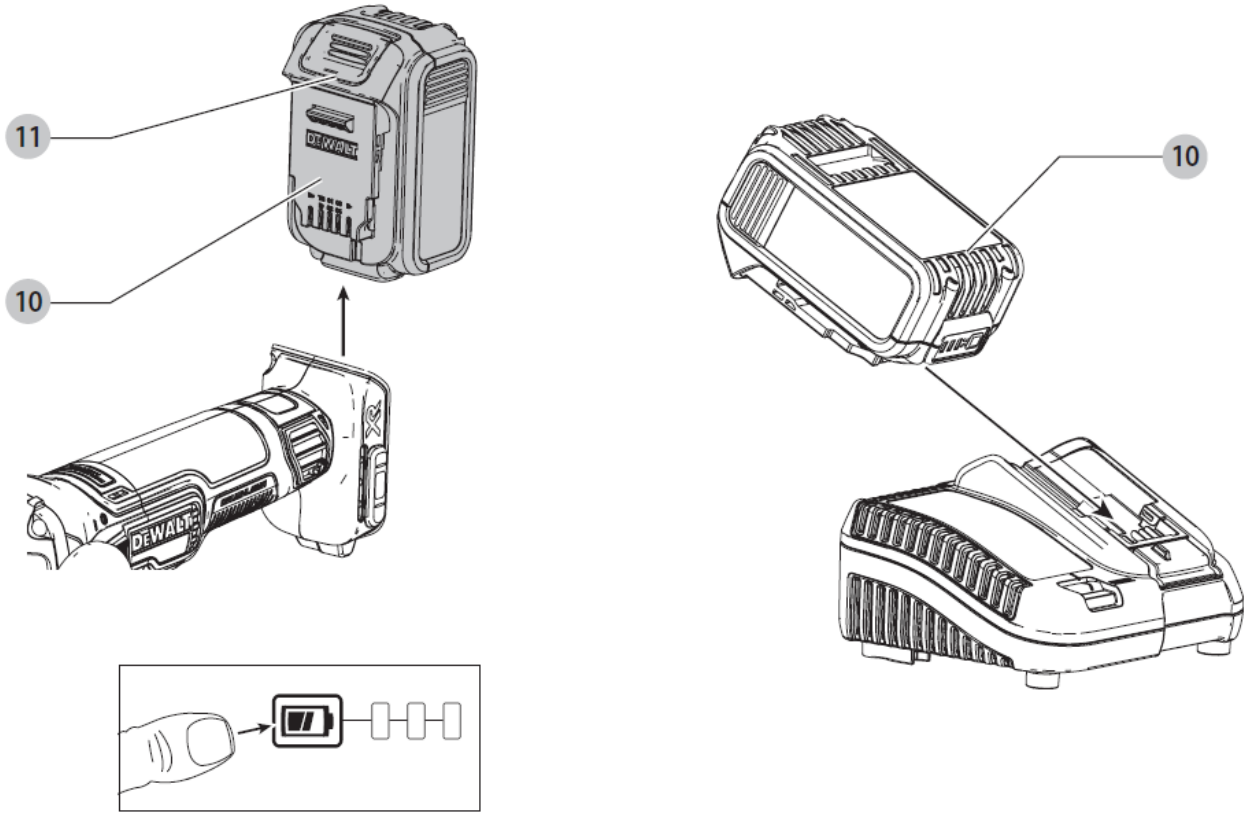
11
10
10

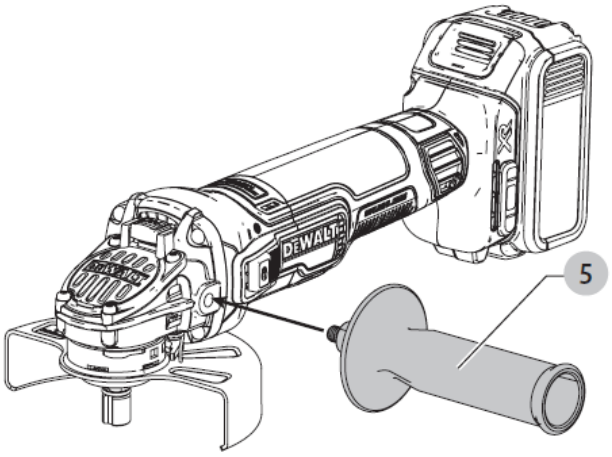
5

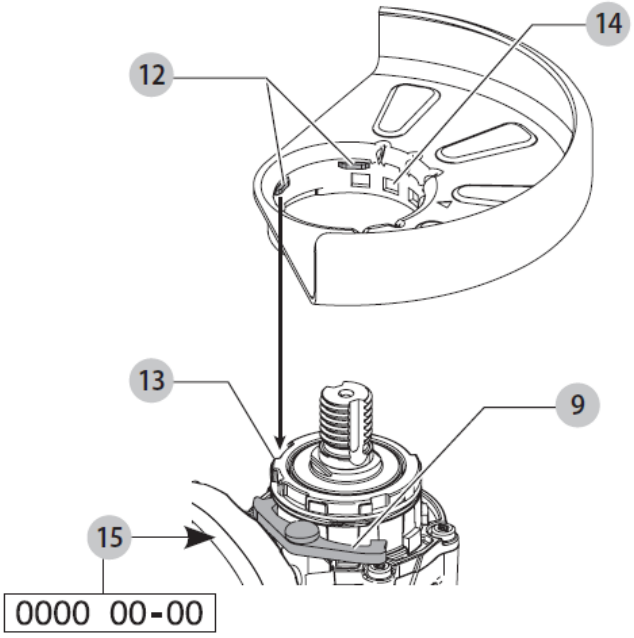
14
12
13
9
15
0000 00-00

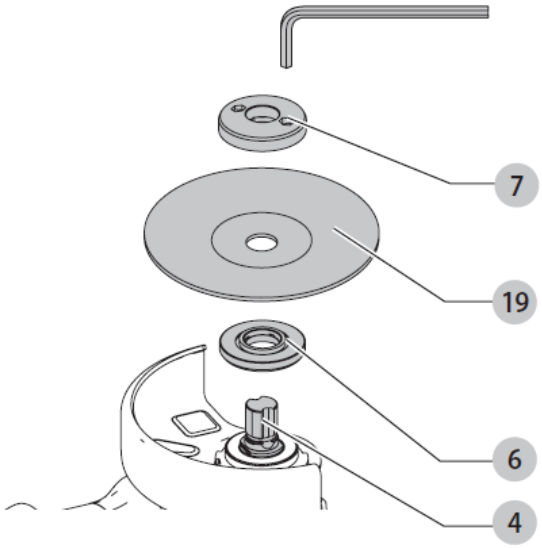
7
19
6
4

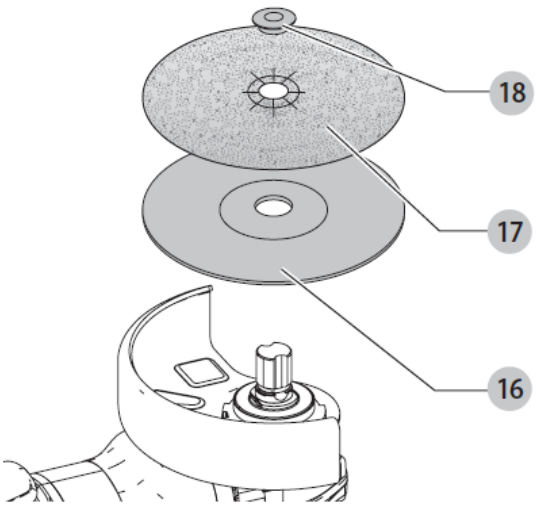
18
17
16

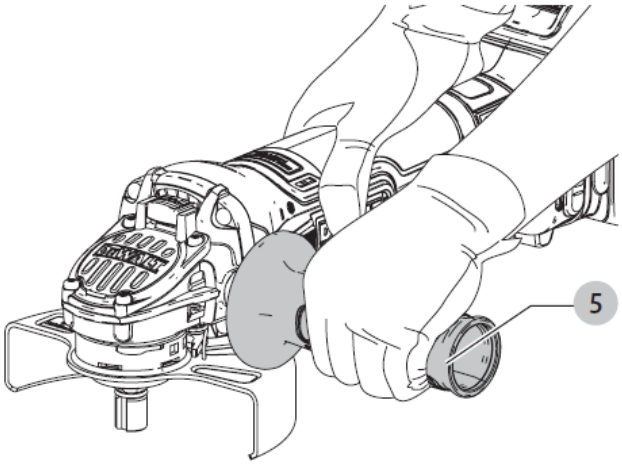
5

ברכותינו!
בחרתם לרכוש כלי של חברת DeWALT.
שנים רבות של ניסיון, פיתוח מוצרים וחדשנות מבטיחים שחברת DeWALT היא אחת מהשותפות האמינות ביותר של המשתמשים המקצועיים בכלי עבודה חשמליים.
הוראות הפעלה – משחזת זווית BL 18 וולט דגם DCG406
תוצרת DEWALT

1. מידע טכני

נתון	ערך
מתח	18 וולט DC
סוג	1
סוג סוללה	Li-Ion
הספק יציאה	800 וואט
מהירות ללא עומס	9000 סל"ד
קוטר הדיסק	125 מ"מ
עובי דיסק (מרבי)	6.0 מ"מ
קוטר ציר	M14
משקל (ללא מארז סוללה)	2.18 ק"ג
LPA (לחץ קול)	84 dB(A)
LWA (עוצמת קול)	95 dB(A)
אי וודאות בעוצמת קול (K)	3 dB(A)
ערך פליטת רטט (שיוף משטח)	5.9 מטר/שנייה² (אי ודאות K = 1.5)
ערך פליטת רטט (שיוף עם דיסק)	2.9 מטר/שנייה² (אי ודאות K = 1.5)

2. טבלת סוללות ומטענים (זמני טעינה בדקות)
סוללה דגם DCB546
- **מתח:** 18/54 וולט
- **קיבולת:** 6.0/2.0 אמפר-שעה (Ah)
- **משקל:** 1.05 ק"ג
- **זמני טעינה (בדקות):**
  - בעזרת מטען DCB107: 270 דקות
  - בעזרת מטען DCB113: 140 דקות
  - בעזרת מטען DCB115: 90 דקות
  - בעזרת מטען DCB118: 60 דקות
  - בעזרת מטען DCB132: 90 דקות
  - בעזרת מטען DCB119: לא נתמך (X)

סוללה דגם DCB547

- **מתח:** 18/54 וולט
- **קיבולת:** 9.0/3.0 אמפר-שעה (Ah)
- **משקל:** 1.25 ק"ג
- **זמני טעינה (בדקות):**
  - בעזרת מטען DCB107: 420 דקות
  - בעזרת מטען DCB113: 220 דקות
  - בעזרת מטען DCB115: 140 דקות
  - בעזרת מטען DCB118: 85 דקות
  - בעזרת מטען DCB132: 140 דקות
  - בעזרת מטען DCB119: לא נתמך (X)

סוללה דגם DCB181

- **מתח:** 18 וולט
- **קיבולת:** 1.5 אמפר-שעה (Ah)
- **משקל:** 0.35 ק"ג
- **זמני טעינה (בדקות):**
  - בעזרת מטען DCB107: 70 דקות
  - בעזרת מטען DCB113: 35 דקות
  - בעזרת מטען DCB115: 22 דקות
  - בעזרת מטען DCB118: 22 דקות
  - בעזרת מטען DCB132: 22 דקות
  - בעזרת מטען DCB119: 45 דקות

סוללה דגם DCB182

- **מתח:** 18 וולט
- **קיבולת:** 4.0 אמפר-שעה (Ah)
- **משקל:** 0.61 ק"ג
- **זמני טעינה (בדקות):**
  - בעזרת מטען DCB107: 185 דקות
  - בעזרת מטען DCB113: 100 דקות
  - בעזרת מטען DCB115: 60 דקות
  - בעזרת מטען DCB118: 60 דקות
  - בעזרת מטען DCB132: 60 דקות
  - בעזרת מטען DCB119: 120 דקות

סוללה דגם DCB183/B

- **מתח:** 18 וולט
- **קיבולת:** 2.0 אמפר-שעה (Ah)
- **משקל:** 0.40 ק"ג
- **זמני טעינה (בדקות):**
  - בעזרת מטען DCB107: 90 דקות
  - בעזרת מטען DCB113: 50 דקות
  - בעזרת מטען DCB115: 30 דקות
  - בעזרת מטען DCB118: 30 דקות
  - בעזרת מטען DCB132: 30 דקות
  - בעזרת מטען DCB119: 60 דקות

סוללה דגם DCB184/B

- **מתח:** 18 וולט

- **קיבולת:** 5.0 אמפר-שעה (Ah)
- **משקל:** 0.62 ק"ג
- **זמני טעינה (בדקות):**
  - בעזרת מטען DCB107: 240 דקות
  - בעזרת מטען DCB113: 120 דקות
  - בעזרת מטען DCB115: 75 דקות
  - בעזרת מטען DCB118: 75 דקות
  - בעזרת מטען DCB132: 75 דקות
  - בעזרת מטען DCB119: 150 דקות

סוללה דגם DCB185

- **מתח:** 18 וולט
- **קיבולת:** 1.3 אמפר-שעה (Ah)
- **משקל:** 0.35 ק"ג
- **זמני טעינה (בדקות):**
  - בעזרת מטען DCB107: 60 דקות
  - בעזרת מטען DCB113: 30 דקות
  - בעזרת מטען DCB115: 22 דקות
  - בעזרת מטען DCB118: 22 דקות
  - בעזרת מטען DCB132: 22 דקות
  - בעזרת מטען DCB119: לא נתמך (X)

סוללה דגם DCB187

- **מתח:** 18 וולט
- **קיבולת:** 3.0 אמפר-שעה (Ah)
- **משקל:** 0.48 ק"ג
- **זמני טעינה (בדקות):**
  - בעזרת מטען DCB107: 140 דקות
  - בעזרת מטען DCB113: 70 דקות
  - בעזרת מטען DCB115: 45 דקות
  - בעזרת מטען DCB118: 45 דקות
  - בעזרת מטען DCB132: 45 דקות
  - בעזרת מטען DCB119: 90 דקות

3. אזהרות בטיחות כלליות לכלי עבודה חשמליים

- **בטיחות באזור העבודה:** שמרו על מקום העבודה נקי ומואר. הרחיקו ילדים ועוברי אורח בזמן ההפעלה.
- **בטיחות בחשמל:** התקע חייב להתאים לשקע ללא שינויים. מנעו מגע גופני עם גופים מוארקים (צינורות, רדיאטורים). אל תחשפו את הכלי לגשם או רטיבות. שמרו על תקינות הכבל והרחיקו אותו מחום או חלקים נעים.
- **בטיחות אישית:** היו ערניים. אל תפעילו את הכלי תחת עייפות, סמים, אלכוהול או תרופות. חובה להשתמש בציוד מגן (משקפי מגן ומגני שמיעה). ודאו שמתג ההפעלה כבוי לפני חיבור לחשמל/סוללה. הסירו מפתחות כוונון לפני ההפעלה ושמרו על שיווי משקל יציב.

- **שימוש ושמירה על הכלי:** אל תאמצו את הכלי. השתמשו בכלי המתאים לעבודה. אין להשתמש אם מתג ההפעלה פגום. נתקו את הסוללה לפני כיוונונים, החלפת אביזרים או אחסון. דאגו לתחזוקה שוטפת של הכלי ובדקו שלמות חלקים נעים.
- **שימוש בסוללה:** טענו רק עם המטען שצוין על ידי היצרן. השתמשו רק בסוללות הייעודיות לכלי. הרחיקו סוללה שאינה בשימוש מעצמים מתכתיים כדי למנוע קצר. במקרה של דליפת נוזל מהסוללה, שטפו במים ופנו לטיפול רפואי אם הנוזל נגע בעיניים.

4. הוראות בטיחות ספציפיות למשחזות

- הכלי נועד לשמש כמשחזת, מלטשת, מברשת פלדה או אביזר חיתוך. פעולות כמו פוליש אינן מומלצות.
- אל תשתמשו באביזרים שלא אושרו על ידי היצרן או באביזרים פגומים/בלויים.
- המהירות הנקובה של האביזר חייבת להיות שווה או גדולה מהמהירות המרבית של הכלי.
- מידות קדח ההתקנה של הדיסקים חייבות להתאים במדויק לציר הכלי למניעת רעידות ואובדן שליטה.
- הרחיקו כבלים מאביזרים מסתובבים. לעולם אל תניחו את הכלי עד לעצירה מוחלטת של הדיסק.

רתיעה לאחור (Kickback) ומניעתה:

רתיעה לאחור היא תגובה פתאומית לדיסק שנתקע או נצבט, הגורמת לכלי לקפוץ לכיוון המפעיל או ממנו.

- שמרו על אחיזה איתנה בשתי הידיים והשתמשו תמיד בידית העזר לשליטה מרבית.
- לעולם אל תניחו ידיים בקרבת האביזר המסתובב ואל תעמדו בקו אחד עם הדיסק.
- היזהרו במיוחד בעבודה על פינות וקצוות חדים למניעת היתפסות האביזר.

אזהרות לעבודות חיתוך והשחזה:

- השתמשו במגן המיועד לדיסק הנבחר. הצד הפתוח של המגן חייב לפנות הרחק מהמפעיל.
- אל "תתקעו" את דיסק החיתוך ואל תפעילו לחץ רב לעומק.
- תמכו בלוחות גדולים משני צידי קו החיתוך כדי למנוע צביטה של הדיסק.

5. הוראות בטיחות לסוללות ומטענים

- **מערכת הגנה אלקטרונית:** סוללות הליתיום-יון מצוידות במערכת המגנה מפני עומס יתר, התחממות יתר או פריקה עמוקה. הכלי ייכבה אוטומטית במצבים אלו.
- **השהיית מארז חם/קר:** אם המטען מזהה סוללה חמה או קרה מדי, הוא ישהה את הטעינה (נורית אדומה מהבהבת, נורית צהובה דולקת) עד להגעה לטמפרטורה תקינה, ורק אז יחל בטעינה.
- אל תטעינו בסביבה נפיצה ואל תכניסו בכוח את הסוללה למטען.
- אין לחשוף את המטען למים, גשם או שלג. נקו את המטען רק כשהוא מנותק מהחשמל, באמצעות מטלית יבשה או מברשת עדינה.

6. מאפייני הכלי המרכזיים

1. **Kickback Brake™:** בלם אלקטרוני הננעל בכוח מרבי לעצירת הדיסק ולכיבוי המשחזת במקרה של היתקעות הדיסק.
2. **Power-OFF™:** מערכת המזהה עומס יתר, מפחיתה את זרם המנוע ומכבה את הכלי כדי למנוע שריפה של המנוע.
3. **הפעלה רכה:** צבירת מהירות הדרגתית למניעת טלטול בעת ההפעלה (יעיל בחללים מוגבלים).
4. **No-Volt:** מונעת הפעלה פתאומית של המכשיר בעת חיבור הסוללה במידה ומתג המשוט נותר לחוץ".
5. **מצמד אלקטרוני (Clutch):** מגביל את מומנט הפיתול ומונע עצירה פתאומית של המנוע במקרה של היתקעות.

7. הרכבה וכיוונונים

חיבור ידית צדדית:

חובה להשתמש תמיד בידית הצדדית. הברג אותה בחוזקה לאחד מהחורים שבצידי תיבת ההילוכים. הידית כוללת מנגנון ספיגת רעידות לנוחות העבודה.

סיבוב תיבת ההילוכים:

לנוחות בחיתוך, ניתן לסובב את תיבת ההילוכים ב-90 מעלות:

הוציאו את ארבעת ברגי הפינה.

1. סובבו את התיבה לעמדה הרצויה (מבלי להפריד אותה מתושבת המנוע מעבר ל-3.17 מ"מ).
2. הדקו חזרה את הברגים (מומנט של 12.5 אינץ' ליברה).

כוונון והרכבת מגן One-Touch:

1. לחצו על ידית שחרור המגן (9) והחזיקו אותה.

2. יישרו את בליטות המגן מול החריצים בתיבת ההילוכים.
3. דחפו את המגן כלפי מטה וסובבו עד לנעילת הזיזים. שחררו את הידית.
4. סובבו את המגן למיקום המגן על המפעיל (גוף המגן חייב לחצוץ בין הדיסק למפעיל).

התקנת והסרת גלגלים (עם אוגנים):

1. הנח את הכלי על גבו (המגן כלפי מעלה).
2. התקן את אוגן התמיכה (7) על הציר (4) כשהמרכז המורם פונה כלפי הגלגל.
3. הנח את הגלגל על אוגן התמיכה.
4. השחל את אום המלחצת/נעילה (8) על הציר.
5. לחץ על כפתור נעילת הציר (3) והדק בעזרת מפתח ברגים.

להסרה - בצע את הפעולות בסדר הפוך.

8. הפעלה והוראות שימוש

תנוחת יד נכונה:

יד אחת אוחזת בחוזקה בידית הצדדית, והיד השנייה אוחזת בגוף המכשיר. יש לצפות לתגובה פתאומית (רתיעה).

מתג הפעלה/כיבוי:

ודא שמתג ההפעלה משוחרר לפני חיבור הסוללה.
להפעלה: משוך/הסט את מנוף נעילת הבטיחות (Lock-off lever) קדימה/לאחור, ולאחר מכן לחץ על מתג המשוט (Paddle switch) כלפי גוף המכשיר.
לעבודה: המשך להחזיק את מתג המשוט לחוץ לאורך כל זמן הפעולה (בדגם זה אין אפשרות נעילה למצב פעולה רציף).
לכיבוי: שחרר את מתג המשוט. המתן לעצירה מוחלטת של הדיסק לפני הנחת הכלי."

שיוף משטחים:

- אפשר לכלי להגיע למהירות מרבית לפני המגע עם החומר.
- עבוד בזווית של $20° - 30°$ בין הדיסק למשטח העבודה.
- הפעל לחץ מתון בלבד. הדיסק מסיר חומר ביעילות רבה יותר כשהוא עובד חופשי.

חיתוך מתכת ואבן:

- השתמש במגן סגור דו-צדדי (סוג 1).
- לחיתוך אבן מומלץ להשתמש בדיסק יהלום ולחבוש מסכת אבק.

- אל תפעיל לחץ צדדי על דיסק החיתוך. הכנס את הדיסק ישר (חתך רוחב) ללא שינוי זווית וללא פיתול המכונה בתוך החתך. תנועת החיתוך צריכה להיות כלפי מעלה כדי למנוע קפיצה מהחתך.

9. תחזוקה וניקוי

- **ניקוי אוורור:** נשפו אבק ולכלוך מחוץ למארז הראשי באמצעות אוויר דחוס יבש בתדירות גבוהה (חובה להרכיב משקפי מגן ומסכת אבק בעת הפעולה).
- **ניקוי חיצוני:** נקו את חלקי הפלסטיק רק באמצעות מטלית לחה עם מים וסבון עדין. לעולם אל תשתמשו בכימיקלים או חומרים ממיסים. אל תטבלו את הכלי במים.
- **סיכה:** הכלי אינו דורש סיכה נוספת.
- **בטיחות סביבתית (הסרת צבע):** עבודה על צבעי עופרת מסוכנת. יש לאטום את החדר, להשתמש במסכות מאושרות, לשאוב את האזור היטב ולהרחיק ילדים ונשים הרות עד לסיום הניקיון המלא.

10. התאמת מגן ואביזרים

דיסק השחזה בעל מרכז שקוע (סוג 27)

- **סוג מגן נדרש:** מגן מסוג 27
- **תמיכה נדרשת / אופן התקנה:** אוגן תמך + אום הידוק מתברג

דיסק כנפיים

- **סוג מגן נדרש:** מגן מסוג 27
- **תמיכה נדרשת / אופן התקנה:** אוגן תמך + אום הידוק מתברג

דיסקי תיל (ללא או עם תבריג)

- **סוג מגן נדרש:** מגן מסוג 27
- **תמיכה נדרשת / אופן התקנה:** הברגה ישירה על הציר או שימוש באום הידוק

מברשת כוס תיל

- **סוג מגן נדרש:** מגן מסוג 27
- **תמיכה נדרשת / אופן התקנה:** הברגה ישירה על הציר

רפידת תמיכה / דף לטש

- **סוג מגן נדרש:** מגן מסוג 27 (או ללא מגן אם הרפידה גמישה לחלוטין)
- **תמיכה נדרשת / אופן התקנה:** רפידת תמיכה מגומי + אום הידוק מתברג

דיסק חיתוך למתכת / חומרי בניין / יהלום

- **סוג מגן נדרש:** מגן סגור מסוג 1
- **תמיכה נדרשת / אופן התקנה:** אוגן תמך + אום הידוק מתברג

לקוח/ה יקר/ה,
חברת "שטל פתרונות מתקדמים בע"מ" מברכת אותך על שבחרת לרכוש את אחד ממוצרי דיוולט. אנו תקווה כי מוצר זה יהיה לשביעות רצונך המלאה. במידה ותתגלה בעיה כלשהי, אנחנו כאן כדי לפתור אותה.
תנאי האחריות:
האחריות לכלי זה הינה ל-12 חודשים מיום הקניה המצוין על גבי תעודת האחריות.
חברת שטל היא המוסמכת הבלעדית לתקן את מוצריה במסגרת האחריות.
אחריות זו מכסה פגם בייצור או בחומר שיתגלה בתקופת האחריות.
חותמת של בית העסק ממנו נרכש המוצר.
חשבונית רכישת המוצר צורפה לתעודת האחריות.
נספח תעודת האחריות נשלח לשטל תוך שבועיים מיום מרכישת המוצר.
האחריות לא תחול במקרים הבאים:
הקלקול נגרם בשל שימוש מנוגד להוראות היצרן.
נעשה שימוש בכלי, לעבודה או לעומסים שהכלי אינו מיועד להם.
חסר ו/או נעשה שינוי במספר סידורי המוטבע על המכשיר.
קלקול עקב כוח עליון (שריפה, מים וכו') שבר פלסטי או חדירת גוף זר למכשיר או גרימת נזק בזדון.
המכשיר תוקן או בוצע ניסיון לתקנו או שבוצעו בו שינויים שלא ע"י מעבדת השירות של שטל.
בלאי טבעי של פחמים, חלקי גומי, קרע בכבל חשמל, בית איזמל, תפסנית (פוטר) ובסיס למלטשת.
אחריות היצרן אינה מכסה נזק ישיר או עקיף הנגרם לבני אדם/בעלי חיים/ציוד/חפצים.
אחריות היצרן תחול על פגמים תקולים מכאניים או חשמליים

הוראות בטיחות לשימוש במטען / ספק כח

יש לפעול ע"פ כללי הבטיחות הבאים בעת שימוש במטענים וספקי כוח:

- ודא שלמות ותקינות כבל החשמל והתקע.
- אין להכניס או להוציא את התקע מרשת החשמל בידיים רטובות.
- אין לפתוח את המטען, במקרה של בעיה כלשהי, יש לפנות למעבדת השירות הקרובה.
- יש להרחיק את המטען מנוזלים.
- במקרה של ריח מוזר רעשים שמקורם במטען יש לנתקו מיידית מרשת החשמל ולפנות למעבדת שירות.
- המטען מיועד לשימוש בתוך מבנה בלבד לא לשימוש חיצוני ולא לשימוש בסביבה לחה.
- לפני ניקוי המטען יש לנתקו מרשת החשמל.

הגנה על הסביבה



כלי עבודה חשמליים שאינם יותר לשימוש אין להשליך ביחד עם הפסולת הביתית אלא בדרך ידידותית לסביבה. אנא מחזרו במקום בו קיימים מתקנים מתאימים. בדקו מול הרשות העירונית המקומית שלכם להמלצה בכל הנוגע למחזור.

_____



מחזור של חומרי אריזה מצמצם את הצורך במטמנה ובחומרי גלם. שימוש חוזר בחומר ממוחזר מצמצם את זיהום הסביבה. אנא מחזרו את חומרי האריזה במקומות בהם ישנם מתקנים מתאימים. בדקו מול הרשות העירונית המקומית שלכם לקבלת המלצה המתקשרת למחזור.

***חובה לחבוש מגני שמיעה בעת השימוש בכלי העבודה.**

תוספת להוראות בטיחות

יש להזין כלי עבודה חשמליים מרשת החשמל רק דרך מפסק מגן לזרם דלף, הפועל בזרם שאינו גדול מ- 0.03 אמפר. יש לבדוק את תקינות המפסק אחת לחודש באמצעות לחיצה על לחצן הביקורת שלו. מותר שהמפסק המגן יהיה משותף לכמה מעגלים במתקן. יש לאפשר גישה נוחה לחיבור וניתוק תקע הזינה מרשת החשמל

היבואן ומעבדות השירות:
שטל פתרונות מתקדמים בע"מ
רחוב נחל פולג 3, ת.ד 32, יבנה מיקוד 8122316
☎ 08-9320202, 🖷 08-9428763
דוא"ל: service_dw@shatal.com